TERRI
FOR ALL TERRAIN

Reservdelskatalog

Terri 3 FW 8WD

TE-703738 SV UTGÅVA 02

INNEHÅLL

1 INLEDNING 1

2 SYMBOLFÖRKLARING 3
Symbolförklaring 3

3 MOTOR 7
Motorfästen 7
Avgassystem 9
Kylsystem 11
Kylsystem 13
Drivremmar 17
Pumpanslutning 19
Värmesystem (med Eberspächer) 21
Bränslesystem 23
Bränslesystem 27
Luft- och bränslefilter 31
Oljefilter och avtappning 33

4 HYDRAULSYSTEM 35
Identifiering av slang 35
Hydraultank (A) 37
Hydraultank (A) 41
Hydraulpump (B) 45
Körventil (C) 47
Blockeringsventil drän (D) 51
Ventilblock dränering vagn (E) 53
Fördelningsblock främre boggi (F) 55
Fördelningsblock främre boggi (F) 57
Fördelningsblock bakre boggi (G) 59
Pilotblock (H) 61
Pilotblock (H) 63
Hjulmotor, hjul utan broms (I) – svetsad boggi 65
Hjulmotor, hjul utan broms (I) – gjuten boggi 67
Hjulmotor, hjul med broms (J) – svetsad boggi 69
Hjulmotor, hjul med broms (J) – gjuten boggi 71
Termostatblock (K) 73
Termostatblock (K) 75
Hydrauloljekylare 77
Hydrauloljekylare 79
Skottgenomgång 81
Skottgenomgång 83
Ventilblock, midjelåsning 85
Midjelåscylindrar 87
Styrcylindrar 89
Hyttlyft, ventil och pump 91
Stege 93
Stege 95
Kranventil med anslutningar 97
Kranventil - P40 - CT/CW/FT/FW 99
Kranventil - P30T/P40T - FW 103
Kranventil - P40 - CT/CW/FT/FW 107
Kranventil - P30T/P40T - FW - P40T/P61T - HW 111

5 KRAN 115
Ackumulatorer och Overcenterventil 115
Kran P30T Skotare 117
Kran P30T Skotare 119
Kran P40/P40T Skotare 123
Kran P40T Skotare 125
Länk / Svängdämpare 127
Axel 131
Rotator 133

6 RAM OCH KAROSSERI 135
Huv, gångjärn och batterihylla 135
Hyttspärr 143
Ramled/Styrled 145
Midjegivare och skyddsslang för belysningskabel 149
Båge ventilpaket, utan gummiduk 151
Båge ventilpaket, med gummiduk 153
Vagn 155
Stake 159
Tippflak 161
Hjulupphängning, svetsad boggi – Poclain 163
Hjulupphängning, gjuten boggi – Poclain 165

7 HYTT 167
Fönster, dörrar och luckor 167
Hytt, utvändig 171
Klimatanläggning ECC-sats 175
Solskyddsgardiner 179

8 STOL 181

9 ELSYSTEM 185
Strömställare mm. invändigt i hytt 185
Strömställare mm. invändigt i hytt 189
Gaspedal, flyttbar med fotströmställare för färdriktning 193
Gaspedal, flyttbar utan fotströmställare för färdriktning 195
Spakpalett, vänster 197
Spakpalett, höger 199
Elcentral 201
Elcentral 205
Motorstyrningsbox 207
Belysning och torkarmotorer 209

10 GRIP 211
Grip med 50 mm adapter 211
Grip med 63 mm adapter 213
Grip med bultad rotator 215
Quick connector 217

11 ÖVRIGT OCH EXTRA UTRUSTNING 219
Drivband och kedjor 219
Dragkrok 221
Elektrisk frontvinsch 223
Hydraulisk frontvinsch 225
Brandsläckare 227
Brandsläckningssystem 229
Motorvärmare Eberspächer Hydronic S3 24V 231
Verktyg och övrigt 233
Skyltar och dekaler 235
Färg 237

12 HYDRAULSCHEMA 239
Rev B 239
Körventil 8WD 241

INDEX 242

TERRI
FOR ALL TERRAIN

1 INLEDNING

TERRI arbetar ständigt med att förbättra sina maskiner och därför förbehåller vi oss rätten att ändra data och utrustning, liksom även instruktioner för underhåll och övriga åtgärder.

Reservdelskatalogen är utformad för att gälla för TERRI:s samtliga marknader och utrustningsnivåer och vi ber dig därför att bortse från de avsnitt som inte är aktuella för just din maskin.

Under garantitiden ska **endast** TERRI:s original reservdelar användas för att säkertställa maskinens funktion och upprätthålla garantierna under hela garantitiden.

Obs!

om delen har ett bindestreck istället för eller framför siffran i "Pos-kolumnen" så ingår delen i närmast ovan nämnda del utan bindestreck, men den är köpbar även som lös reservdel.

Vid beställning av reservdelar, ange alltid maskinens serienummer.

Vid beställning av hydraulslang, kontrollera alltid längd och typ av kopplingar på den befintliga slangen före beställning.

För reservdelsbeställning kontakta:

reservdelar@terri.se

Bäckgatan 32, Box 151,

SE-343 22 **Älmhult**

Tel: +46(0)476-70 97 90

2 SYMBOLFÖRKLARING

Symbolförklaring

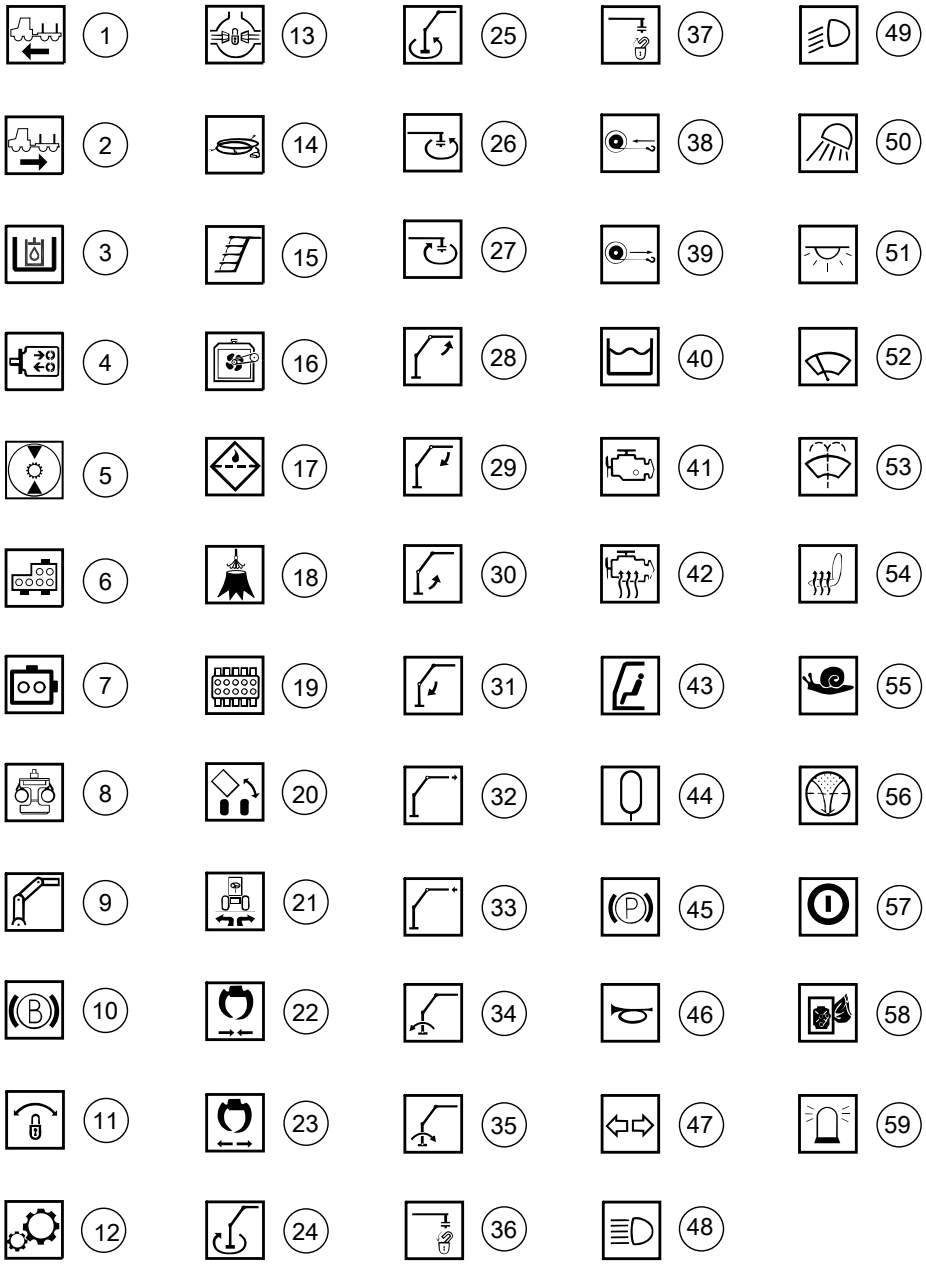

000361

Symbolförklaring

Pos	Art.	Antal	Benämning	Kommentarer
1			Maskin framåt	
2			Maskin bakåt	
3			Hydrauloljetank	
4			Hydrauloljepump	
5			Hjulmotor	
6			Hydraulventil	
7			Hydraulblock	
8			Skördaraggregat	
9			Kran	
10			Broms	
11			Midjelås	
12			Växel	
13			Diffspärr	
14			El	
15			Stege	
16			Kylning	
17			Oljefilter	
18			Stubbehandling (Urea)	
19			Hydraulreglage/Ventilpaket	
20			Hyttilt	
21			Midjestyrning	
22			Grip, stäng	
23			Grip, öppna	
24			Kranvrid, medurs	
25			Kranvrid, moturs	
26			Rotator, moturs	
27			Rotator, medurs	
28			Vipparm, upp	
29			Vipparm, ned	
30			Kranarm, upp	
31			Kranarm, ned	
32			Utskjut, ut	
33			Utskjut, in	
34			Krantilt/Nivellering, bakåt	
35			Krantilt/Nivellering, framåt	
36			Kranspetsutrustning, lås	

Symbolförklaring

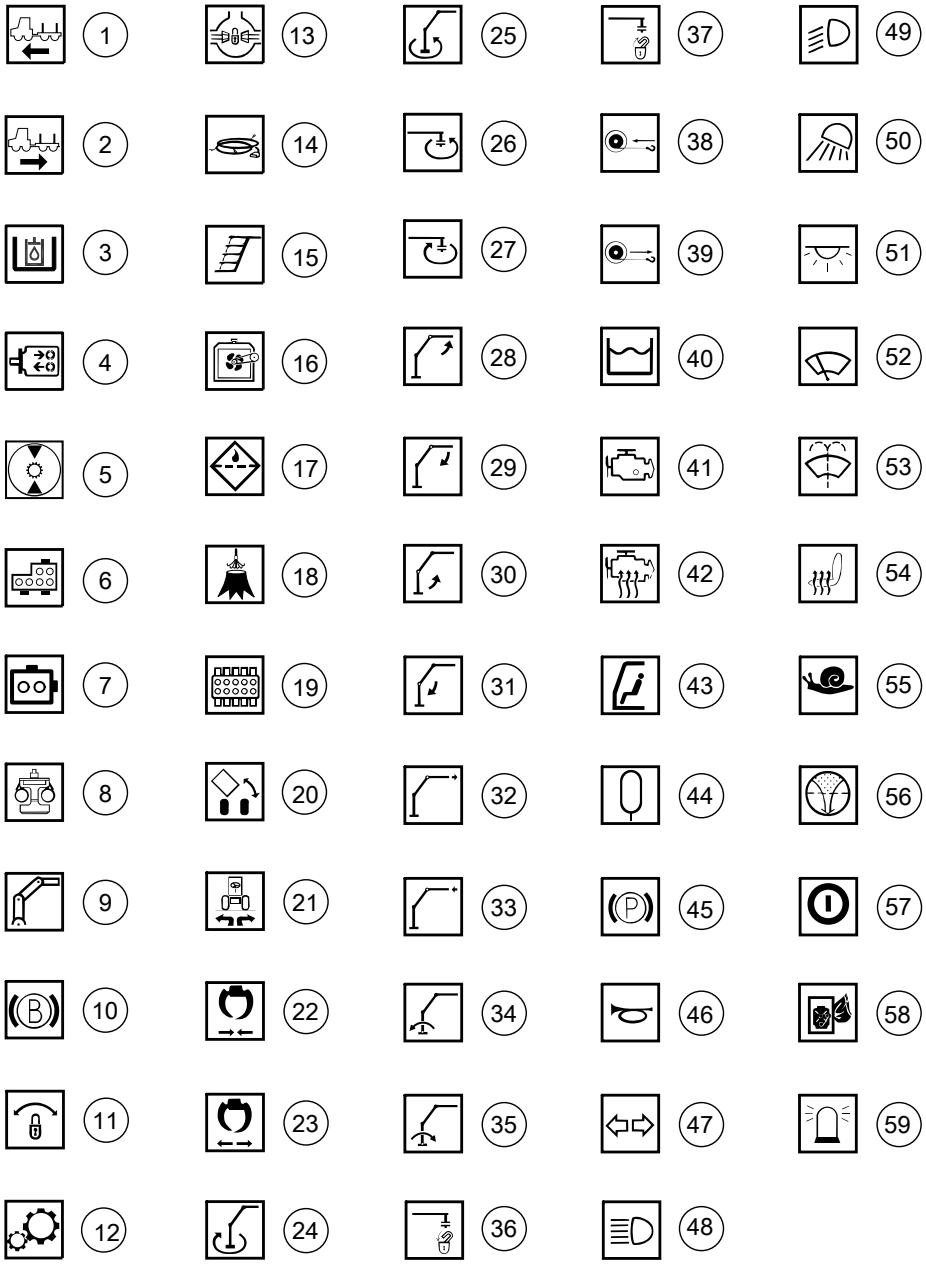

000361

Symbolförklaring

Pos	Art.	Antal	Benämning	Kommentarer
37			Kranspetsutrustning, lås upp	
38			Vinsch, in	
39			Vinsch, ut	
40			Bränsletank	
41			Motor	
42			Motorvärmare	
43			Hytt	
44			Ackumulator	
45			Parkeringsbroms	
46			Signalhorn	
47			Körriktningsvisare	
48			Helljus	
49			Halvljus	
50			Arbetsbelysning	
51			Innerbelysning	
52			Vindrutetorkare	
53			Vindrutespolare	
54			Sätesvärmare	
55			Växelreglering	
56			Returoljefilter	
57			Närvarobrytare	
58			Brandsläckningssystem	
59			Roterande varningsljus	

3 MOTOR

Motorfästen

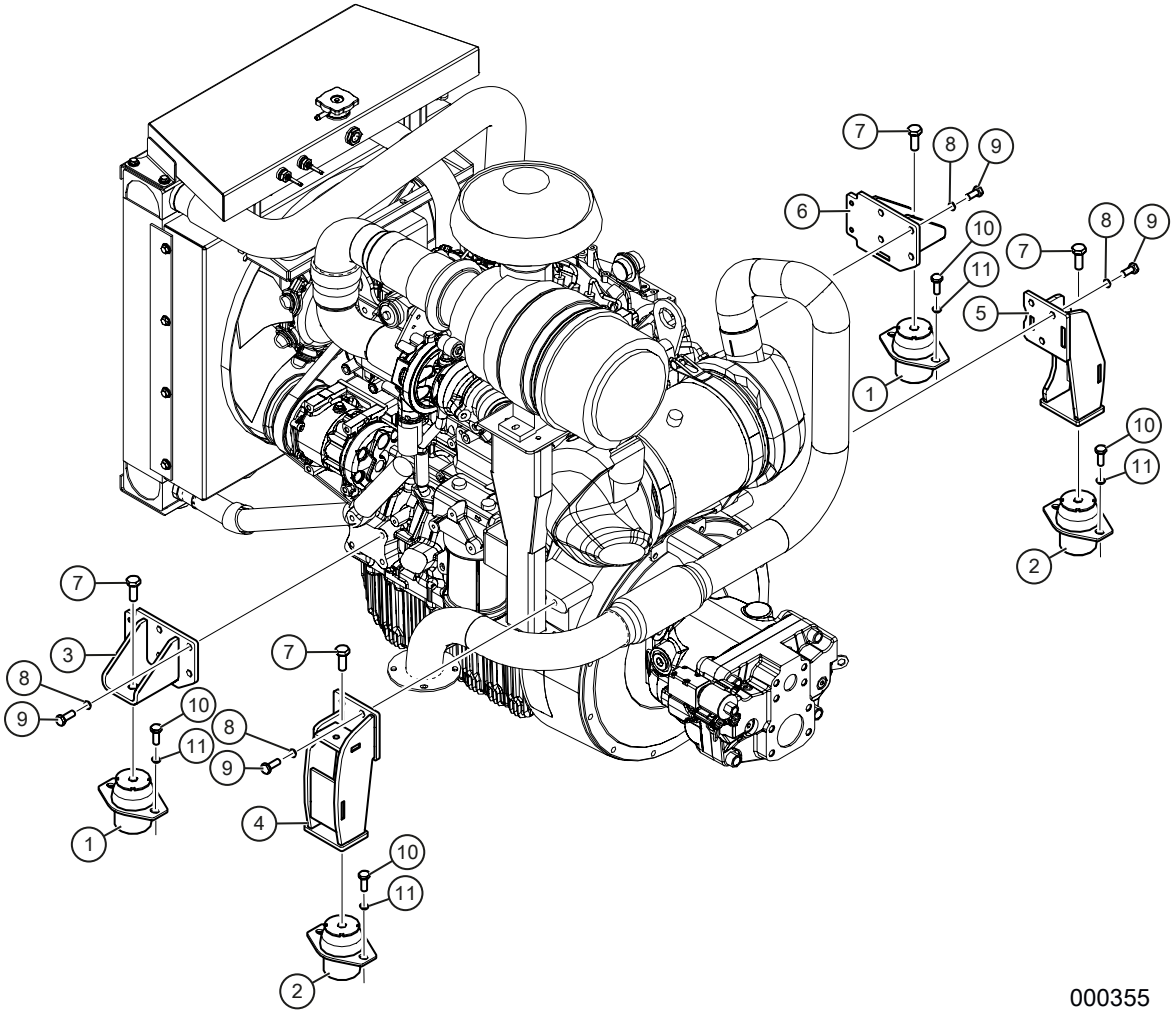

Motorfästen

Pos	Art.	Antal	Benämning	Kommentarer
1	KT-795003	2 st	Motorkudde	Främre
2	KT-795002	2 st	Motorkudde	Bakre
3	TE–702108	1 st	Motorfäste	Vänster fram
4	TE–702103	1 st	Motorfäste	Vänster bak
5	TE–702094	1 st	Motorfäste	Höger bak
6	TE–702106	1 st	Motorfäste	Höger fram
7	09-266040	4 st	Flänsskruv	M6SFT 12x25 8.8 FZB
8	K6163-000	14 st	Nordlockbricka	M12
9	KT-6067-270	14 st	Skruv	MC6SH 12X30 12.9 OBEH. Använd Loctite 270
10	K6077-02	8 st	Skruv	M6S 10X30 8.8 FZB
11	K6152	8 st	Planbricka	BRB M10 FZB

Avgassystem

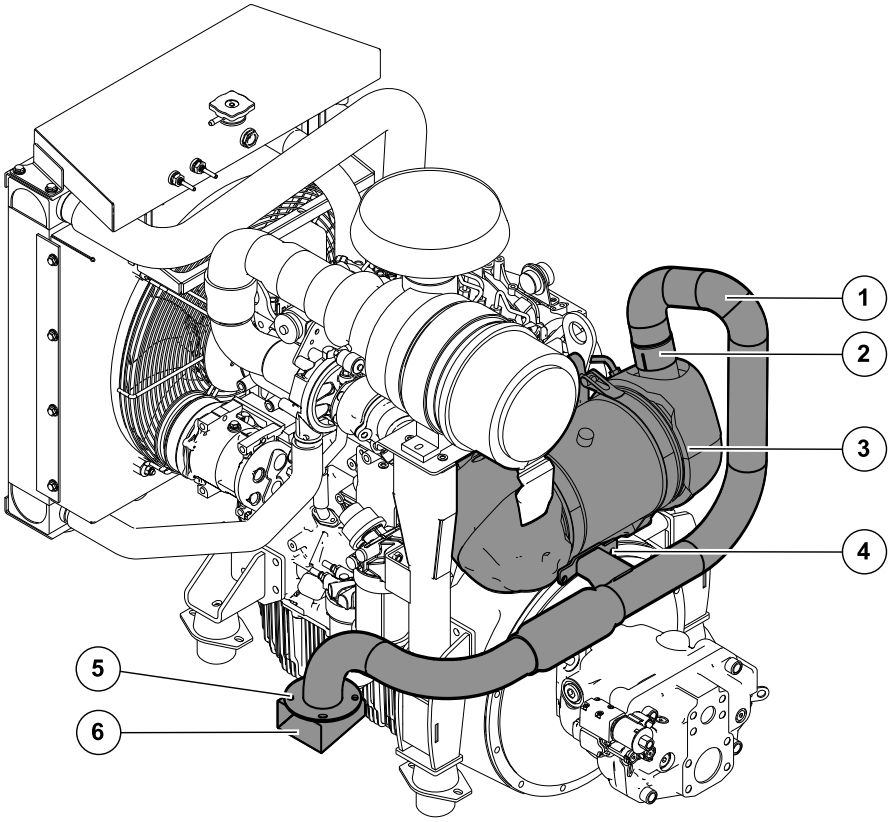

000357

Avgassystem

Pos	Art.	Antal	Benämning	Kommentarer
1	KT-267802	1 st	Avgasrör	Ersätter TE-702324
2	KT-185015	1 st	Rörklammer	2 3/4” 70mm
3	KT-765043	1 st	Partikelfilter	
4	KT-6067-262	2 st	Skruv	MC6SH 10x30 12.9
5	K6075-01	4 st	Skruv	M6S 8X25 8.8 FZB
6	TE-701162	1 st	Kåpa avgasrör	

Kylsystem

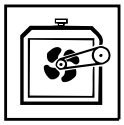

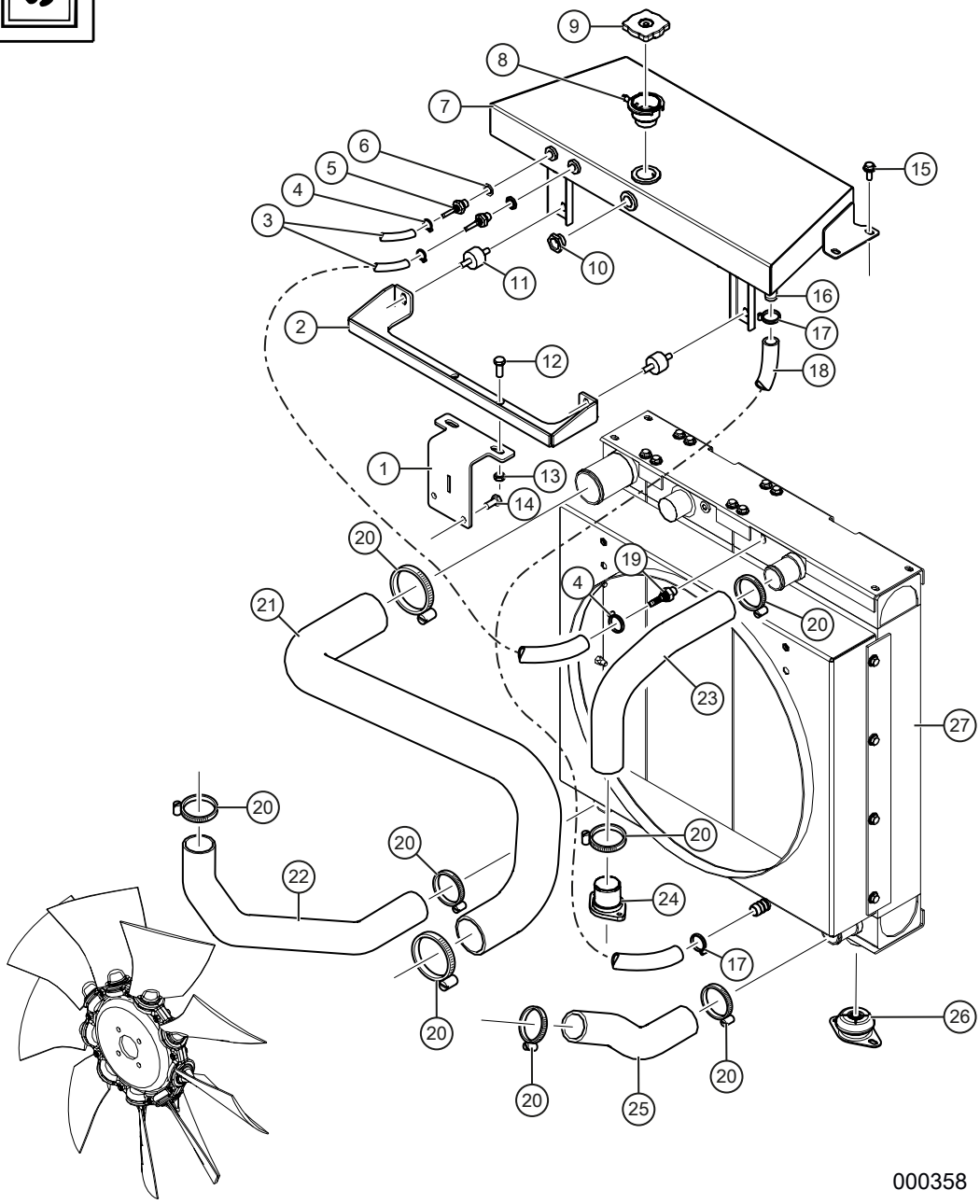
9
8
7
6
5
4
3
15
10
11
16
2
17
12
18
1
13
14
20
19
4
21
20
23
27
20
20
20
22
24
17
20
26
20
20
25
000358

Kylsystem

Pos	Art.	Antal	Benämning	Kommentarer
			Kylsysten	Gäller t.o.m. maskin T23-016
1	TE-702135	1 st	Konsol	
2	TE-702136	1 st	Stag	
3	KT-240502	LM	Bränsleslang	8,0x3,0mm
4	KT-185406	3 st	Slangklämma	13mm
5	KT-50740812	2 st	Anslutning	G1/2" UF-3/4"
6	KT-56010108	2 st	Gummiståbricka	R 1/2"
7	TE-702143	1 st	Expansionstank	
8	KT-791245	1 st	Kylarlock Hals	
9	KT-791244	1 st	Kylarlock	
10	KT-50991141	1 st	Synglas	1/2"
11	KT-765003	2 st	Vibrationsdämpare	Övre. Använd Loctite 270
12	09-265604	2 st	Flänsskruv	M6SF 8x25 8.8 FZB
13	09-265605	2 st	Flänslåsmutter	LM6MF 8 FZB
14	K6077-001	2 st	Flänsskruv	M6SF 10X20 8.8 FZB
15	09-266793	4 st	Flänsskruv	M6SF 8x16 8.8 FZB
16	KT-50740812	1 st	Slangkoppling	G1/2" UF-3/4"
	KT-56010108	1 st	Gummiståbricka	R 1/2"
17	KT-185104	2 st	Slangklämma	15-24 mm
18	KT-790856	1 st	Vattenslangkrök	18mm Eberspächer
19	KT-765001-8	1 st	Nippel	Ø8 1/4”
20	KT-185111	8 st	Slangklämma	50-65mm
21	KT-765007	1 st	Slang	Intercooler-Insug
22	KT-765006	1 st	Slang	Turbo-Intercooler
23	KT-765004	1 st	Kylarslang	Övre
24	KT-765044	1 st	Termostat	
25	KT-765005	1 st	Kylarslang	Nedre
26	KT-765011	2 st	Vibrationsdämpare	Nedre
27	KT-765001	1 st	Kombi kylare	Vatten/olja/intercooler
-	KT-765001-1	1 st	Kylelement	Intercooler
-	KT-765001-2	1 st	Kylelement	Olja
-	KT-765001-3	1 st	Kylelement	Vatten
-	KT-765001-4	1 st	Fläkthus	
-	KT-765001-5	1 st	Montageplåt	Övre
-	KT-765001-6	1 st	Montageplåt	Nedre
-	KT-765001-7	1 st	Dräneringsplugg	M14x1,5

Kylsystem

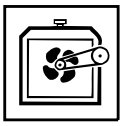

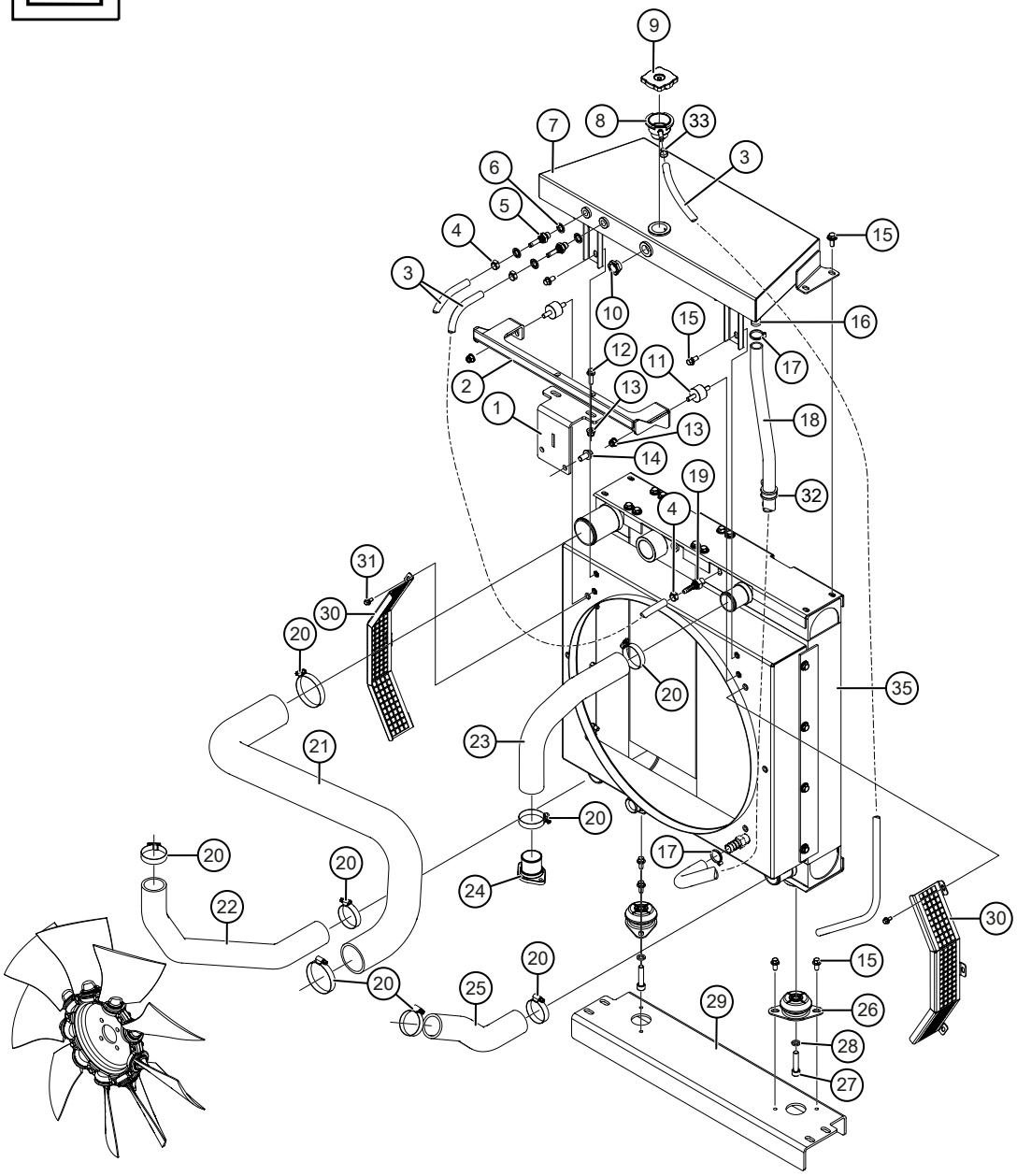

000549

Kylsystem

Pos	Art.	Antal	Benämning	Kommentarer
			Kylsystem	Gäller fr.o.m.maskin T23–017
1	TE-702135	1 st	Konsol	
2	TE-702528	1 st	Stag	
3	KT-240502	LM	Avluftningsslang	8,0x3,0mm
4	KT-185406	3 st	Slangklämma	13mm
5	KT-42020405	2 st	Anslutning	G1/4" UF-5/16"
6	KT-56010104	2 st	Gummiståbricka	R 1/4”
7	TE-702143	1 st	Expansionstank	
8	KT-791245	1 st	Kylarlock Hals	
9	KT-791244	1 st	Kylarlock	
10	KT-50991141	1 st	Synglas	1/2"
11	KT-765003	2 st	Vibrationsdämpare	Övre. Använd Loctite 270
12	09-265604	2 st	Flänsskruv	M6SF 8x25 8.8 FZB
13	09-265605	4 st	Flänslåsmutter	LM6MF 8 FZB
14	K6077-001	2 st	Flänsskruv	M6SF 10X20 8.8 FZB
15	09-266793	10 st	Flänsskruv	M6SF 8x16 8.8 FZB
16	KT-50740812	1 st	Slangkoppling	G1/2" UF-3/4"
	KT-56010108	1 st	Gummiståbricka	R 1/2"
17	KT-185104	2 st	Slangklämma	15–24 mm
18	KT-790856	1 st	Vattenslangkrök	18mm Eberspächer
19	KT-765001-8	1 st	Nippel	Ø8 1/4”
20	KT-185111	8 st	Slangklämma	50-65mm
21	KT-765007	1 st	Slang	Intercooler-Insug
22	KT-765006	1 st	Slang	Turbo-Intercooler
23	KT-765004	1 st	Kylarslang	Övre
24	KT-765044	1 st	Termostat	
25	KT-765005	1 st	Kylarslang	Nedre
26	KT-765011	2 st	Vibrationsdämpare	Nedre
27	K6067–24	2 st	Insexskruv	MC6S 10x45 8.8 FZB
28	K6163–003	2 st	Låsbricka	M10 Nordlock
29	TE-702131	1 st	Kylarbalk	
30	TE-703275	2 st	Skydd fläkthjul	
31	09–267710	6 st	Flänsskruv	M6SF 6x12 8.8 FZB
32	KT-176425	1 st	Gummiklammer	25 mm
33	KT55603157	1 st	Slangklämma	15,7/13,2
34	KT-765001	1 st	Kombi kylare	Vatten/olja/intercooler

Kylsystem

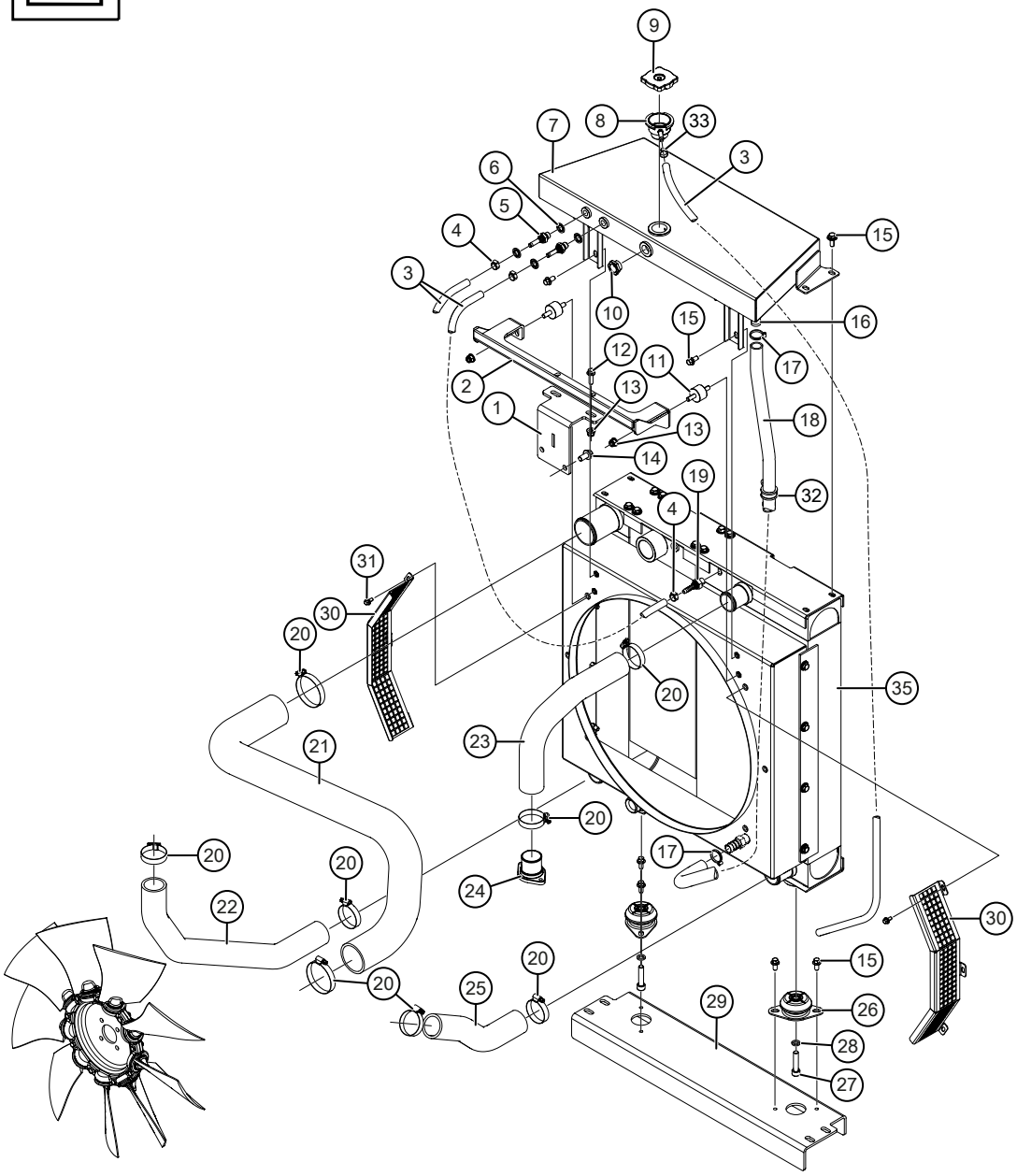

000549

Kylsystem

Pos	Art.	Antal	Benämning	Kommentarer
-	KT-765001-1	1 st	Kylelement	Intercooler
-	KT-765001-2	1 st	Kylelement	Olja
-	KT-765001-3	1 st	Kylelement	Vatten
-	KT-765001-4	1 st	Fläkthus	
-	KT-765001-5	1 st	Montageplåt	Övre
-	KT-765001-6	1 st	Montageplåt	Nedre
-	KT-765001-7	1 st	Dräneringsplugg	M14x1,5

Drivremmar

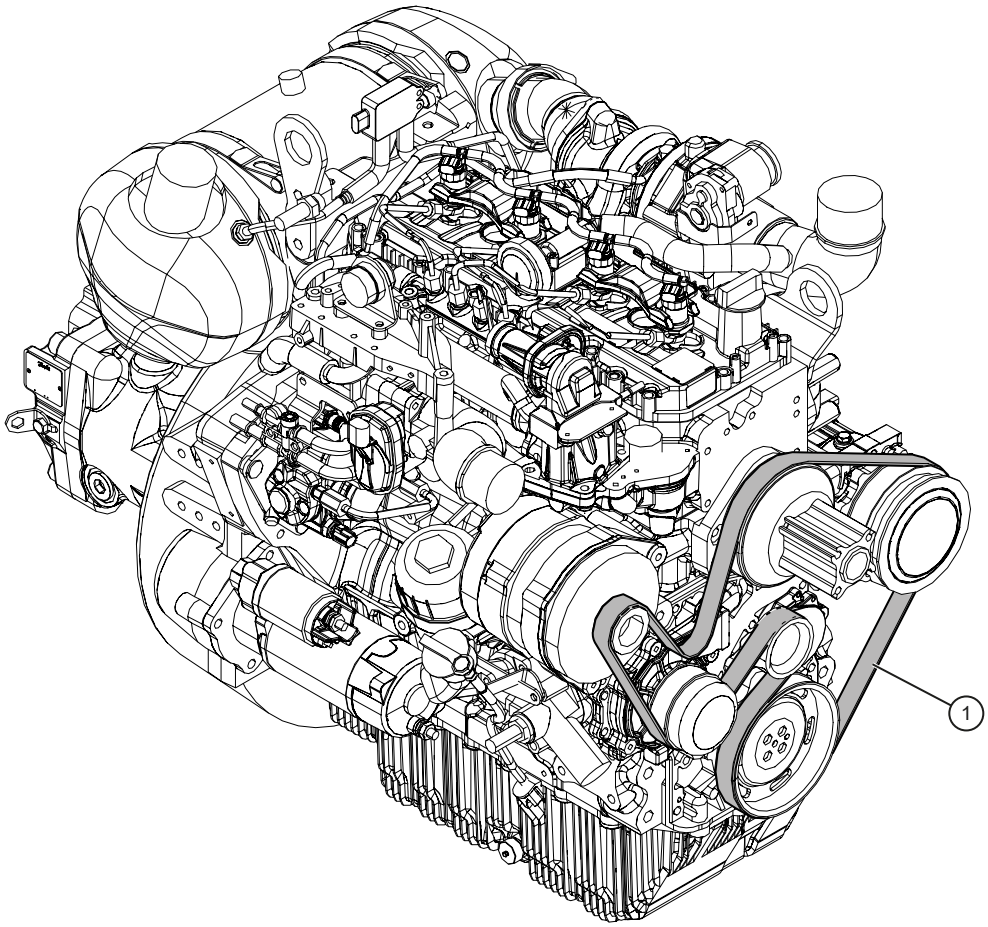

000359

Drivremmar

Pos	Art.	Antal	Benämning	Kommentarer
1	KT-765045	1 st	Fläktrem	

Pumpanslutning

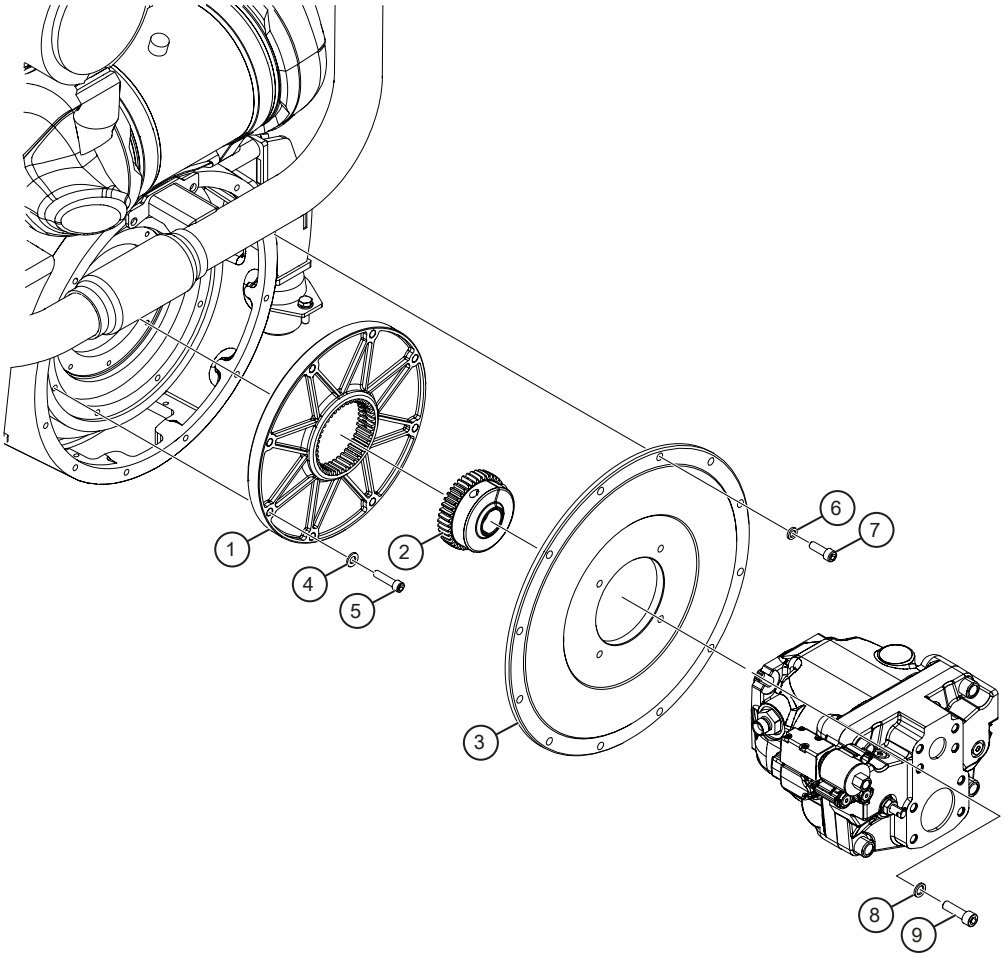

000356

Pumpanslutning

Pos	Art.	Antal	Benämning	Kommentarer
1	KT-765018	1 st	Flänskoppling	
2	KT-795027	1 st	Nav	
3	KT-795028	1 st	Pumpfäste	
4	K-6152	8 st	Planbricka	BRB M10 FZB
5	KT-8001	8 st	Skruv	UC6S 3/8 UNF X 38 Obeh 12.9. Använd Loctite 270
6	K6163-003	12 st	Nordlockbricka	M10
7	KT-6067-262	12 st	Skruv	MC6S 10X30 12.9
8	KT-267172	4 st	Nordlockbricka	M12
9	KT-8000	4 st	Skruv	M6SH 12X40 12.9 OBEH DIN 933

Värmesystem (med Eberspächer)

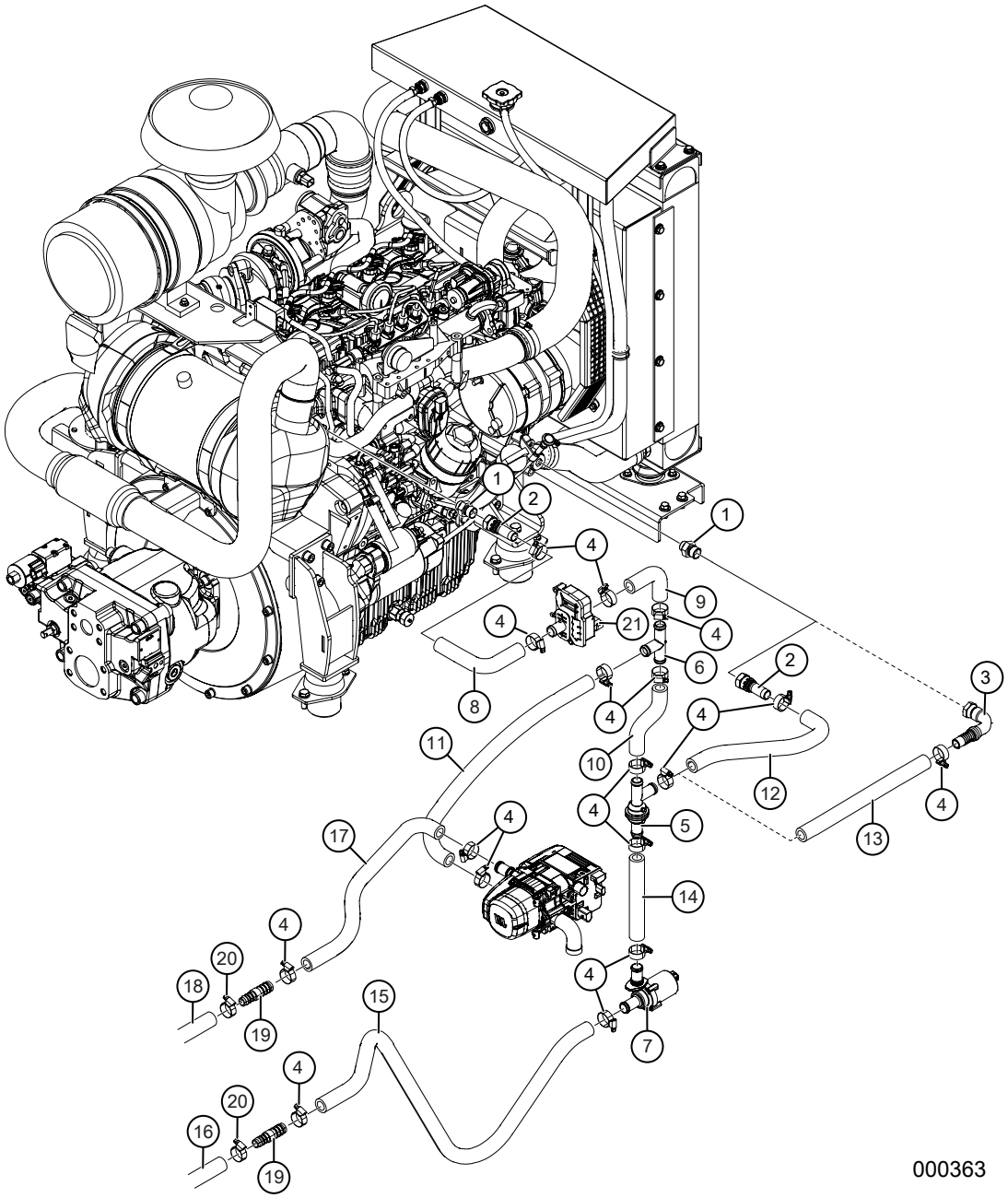

Värmesystem (med Eberspächer)

Pos	Art.	Antal	Benämning	Kommentarer
1	KT-185105	2 st	Adapter	1/2”-3/4” U-U
	KT-56010108	2 st	Gummistålbricka	R 1/2”
2	KT-58600812	1 st / 2 st	Slangkoppling	G 1/2”-IF 3/4”
3	KT-42030812	1 st	Slangkoppling	G 1/2”IF 3/4”. Används vid slang KT-703578 (pos 13).
4	KT-185105	16 st	Slangklämma	19–28 mm
5	TE-702921	1 st	Backventil med strypning	
6	KT-791241	1 st	T-rör	3x20mm
7	KT-240035	1 st	Vattenpump	Eberspächer
	TE-700730	1 st	Hållare extrapump	
8	KT-703574	1 st	Slang	Motor Ut - Vattenventil. Ersätter slang KT-765042-1
9	KT-703575	1 st	Slang	Vattenvent-T-rör m Backvent. Ersätter slang KT-765042-2
10	KT-703576	1 st	Slang	T-rör m Backventil - T-Rör. Ersätter slang KT-765042-3
11	KT-703577	1 st	Slang	T-rör m Backventil - Värmare. Ersätter slang KT-765042-4
12	KT-765042-5	1 st	Slang	T-Rör - Motor In. Äldre utförande. Ersatt av slang KT-703578
13	KT-703578	1 st	Slang	T-Rör - Motor In. Nytt utförande. Ersätter slang KT-765042-5
14	KT-703579	1 st	Slang	T-rör - Vattenpump El. Ersätter slang KT-765042-6
15	KT-703580	1 st	Slang	Vattenpump El - Skarv u Hytt. Ersätter slang KT-765042-7
16	KT-790680	LM	Slang	16 mm. Skarv u Hytt - Värmepaket
17	KT-703582	1 st	Slang	Värmare - Skarv u Hytt. Ersätter slang KT-765042-9
18	KT-790680	LM	Vattenslang	16 mm. Värmepaket-skarv under hytt
19	KT-7002005	2 st	Skarvrör	D 16–19 mm, L=60
20	KT-185104	2 st	Slangklämma	15–24 mm
21		1 st	Vattenventil, steglös	Se *Klimatanläggning ECC-sats*, sida 175

Bränslesystem

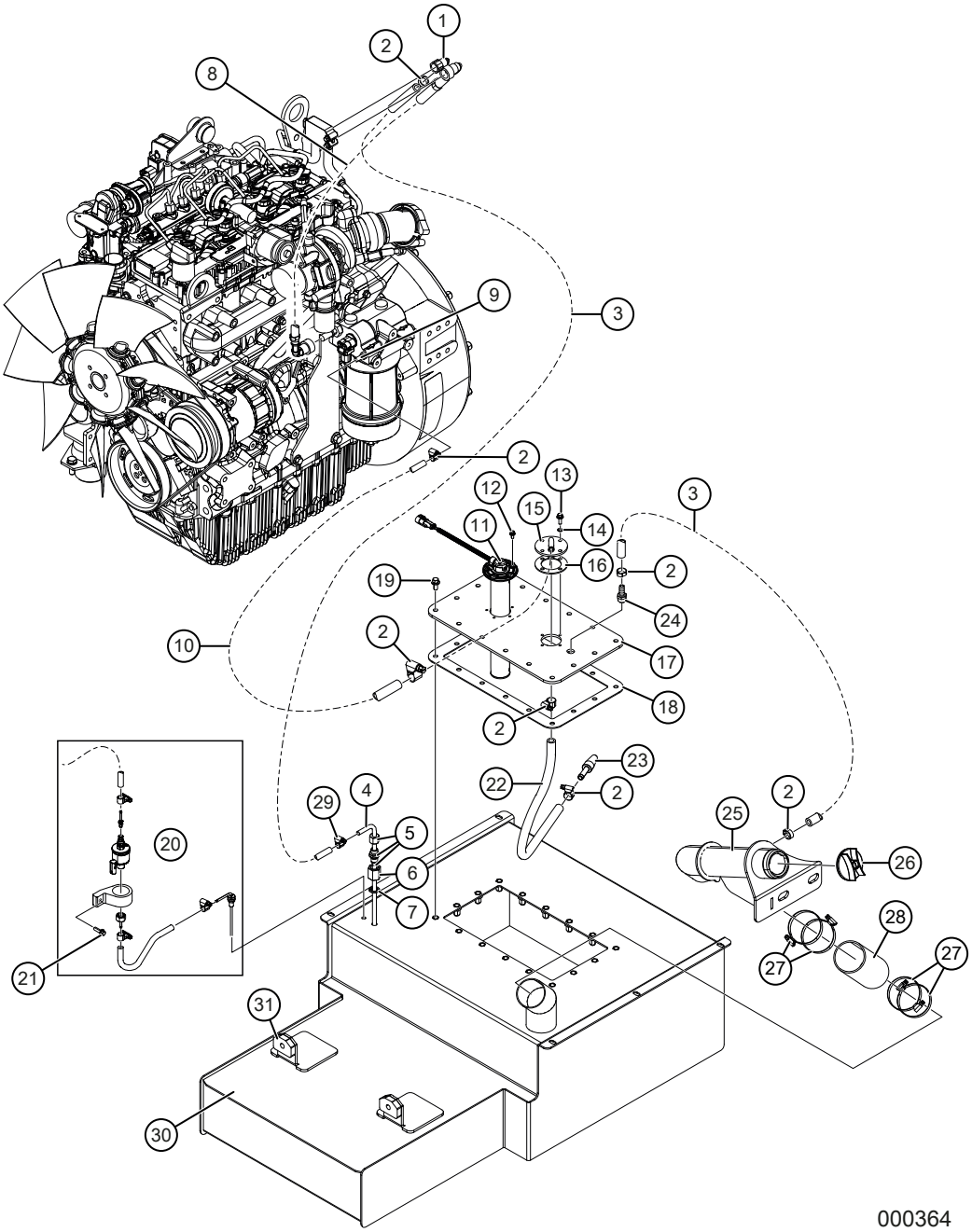

Bränslesystem

Pos	Art.	Antal	Benämning	Kommentarer
				T.o.m. maskin T24-007
1	KT-765037	1 st	Bränslenippel	90°, ut
2	KT-55603185		Slangklämma	Ø18,5/15,3
3	KT-240210	LM	Bränsleslang	10x3,5mm, L=1000mm
4	TE-700183	1 st	Sugrör bränsle	
5	TE-700147-1	1 st	Skärringskoppling	
6	KT-70110404	1 st	Adapter	R 1/4”-1/4” I-I
7	KT-56010104	1 st	Gummiståbricka	R 1/4”
8	TE-703623	1 st	Bränsleslang	L=1450mm, komplett
	KT-765038	2 st	Bränslenippel	90°, in. Ingår i TE-703623
	KT-185102	2 st	Slanglämma	11–17mm. Ingår i TE-703623
9	KT-58301608	1 st	Slangkoppling	M16x1,5
10	KT-240502	LM	Bränsleslang	8,0x3,0mm
11	KT-791105	1 st	Bränslenivågivare	
	KT-791119	1 st	Kontaktstycke	
12	09-265731	5 st	Flänsskruv	M6SF 5x10 8.8 FZB
13	09-267257	4 st	Flänsskruv	M6SF 6X16 8.8 FZB
14	KT-56010206	4 st	Gummiståbr. M6	
15	TE-702176	1 st	Bränsleanslutning	
16	KT-702283	1 st	Packning	Bränsleanslutning
17	TE-702223	1 st	Lucka	
18	KT-702280	1 st	Packning bränsletank	Använd Loctite 3020
19	09-266793	16 st	Flänsskruv	M6SF 8x16 8.8 FZB
20	KT-240036	1 st	Bränslepump Eberspächer	
*	KT-240036-1		Monteringsdetaljer	Eberspächer bränslepump
21	09-266034	1 st	Flänsskruv	M6SFT 6x20 8.8 FZB
22	KT-240210	LM	Bränsleslang	10x3,5mm, L=500mm
23	KT-703138	1 st	Vikt bränsletank	Ersätter KT-58600606 och KT-791278
24	KT-50740606	1 st	Slangkoppling	G3/8” utv. Använd Loctite 542
25	TE-702168	1 st	Bränslepåfyllningsrör	
26	KT-791533	1 st	Tanklock	Ersätter KT-1021813
	TE-702601-1	1 st	Täckplåt bakre huv vänster	Behövs vid tanklock KT-791533
27	KT-185112	4 st	Slangklämma	58-75 mm
28	KT-14350032	LM	Tankbilslang	2”
29	KT-55603170	1 st	Slangklämma	17/14,5
30	TE-702117	1 st	Bränsletank	

Bränslesystem

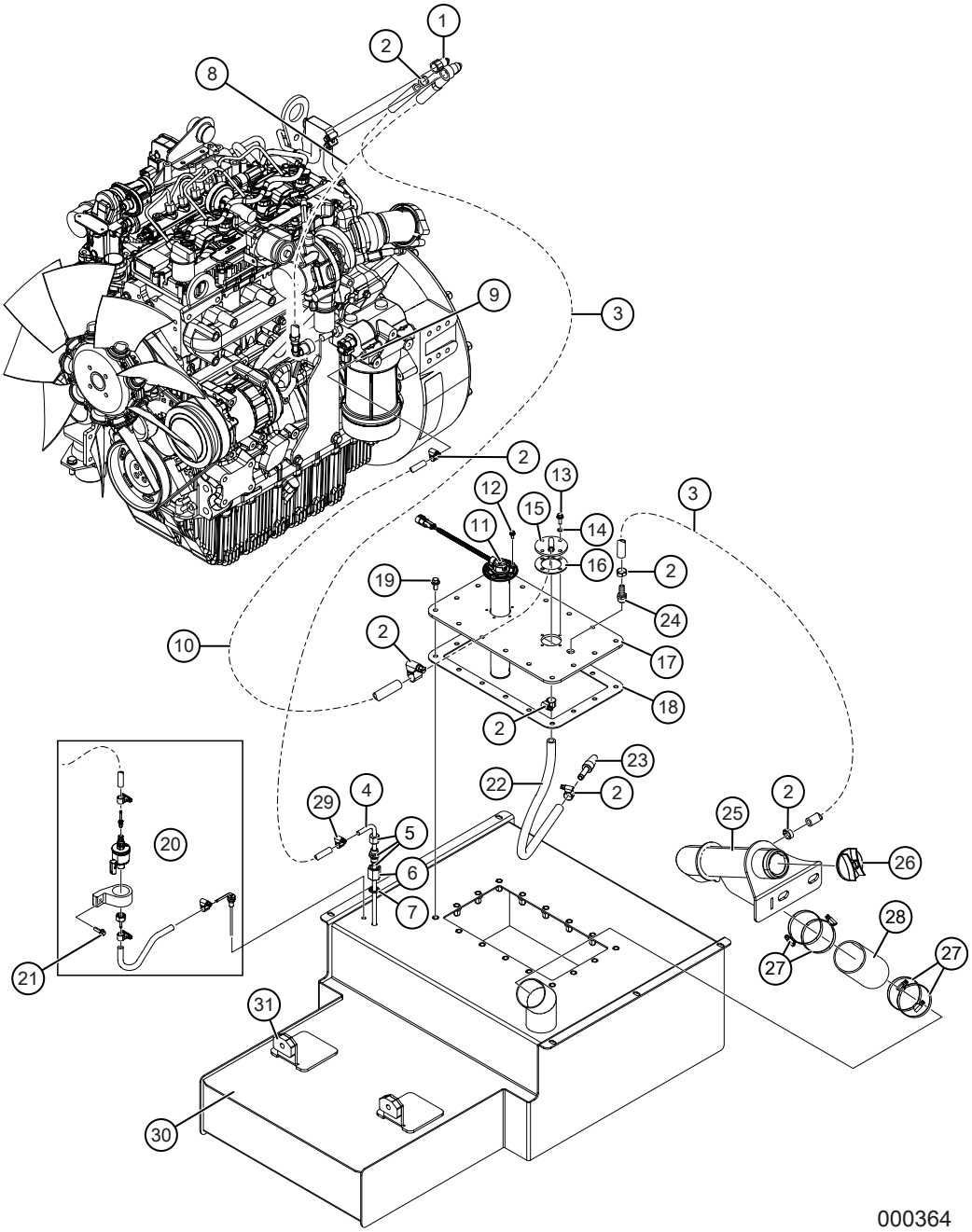

Bränslesystem

Pos	Art.	Antal	Benämning	Kommentarer
31	TE-702697	2 st	Distans	T=12 mm

Bränslesystem

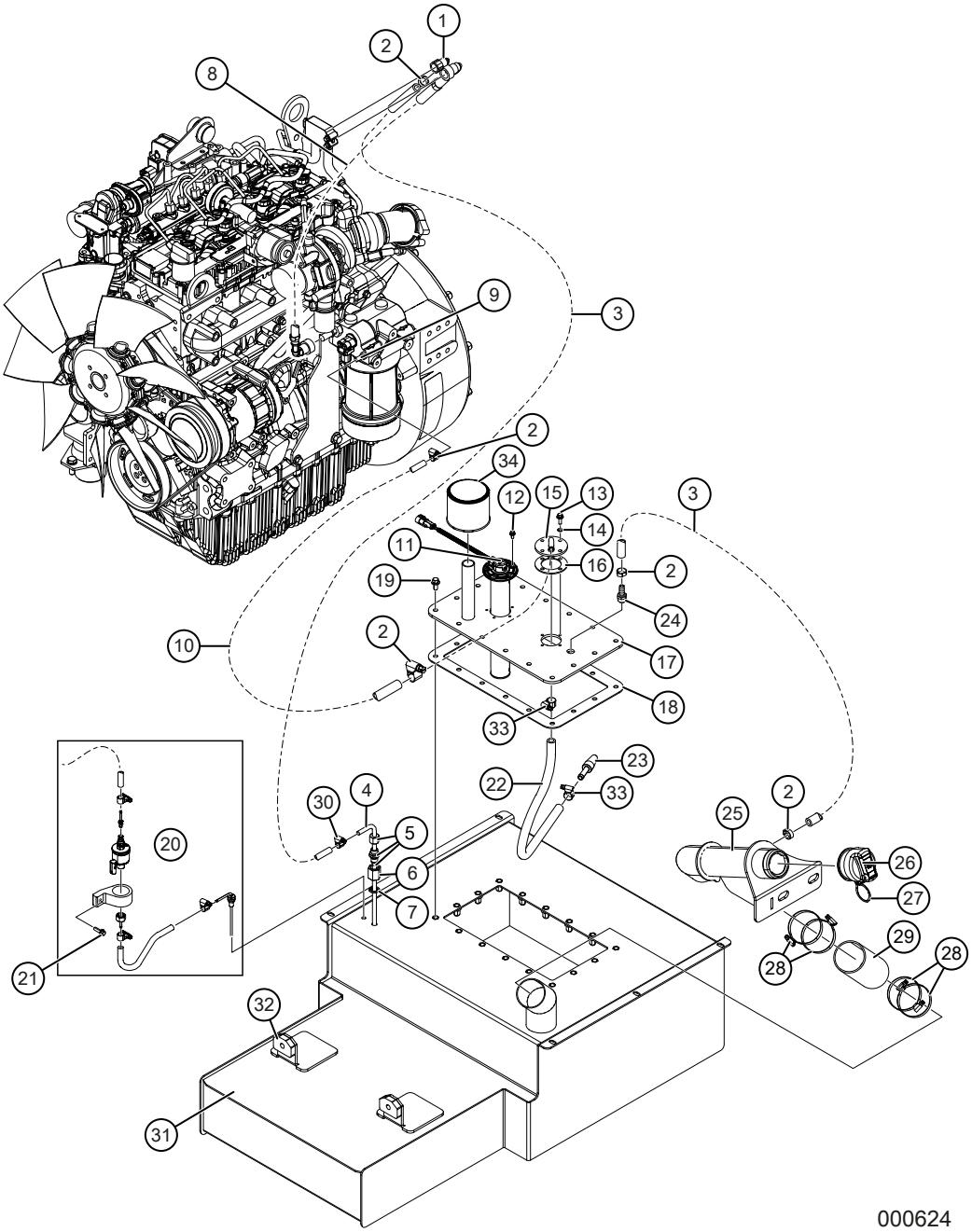

Bränslesystem

Pos	Art.	Antal	Benämning	Kommentarer
				Fr.o.m. maskin T24-008
1	KT-765037	1 st	Bränslenippel	90°, ut
2	KT-55603185	2 st	Slangklämma	Ø18,5/15,3
3	KT-240210	LM	Bränsleslang	10x3,5mm, L=1000mm
4	TE-700183	1 st	Sugrör bränsle	
5	TE-700147-1	1 st	Skärringskoppling	
6	KT-70110404	1 st	Adapter	R 1/4”-1/4” I-I
7	KT-56010104	1 st	Gummiståbricka	R 1/4”
8	TE-703623	1 st	Bränsleslang	L=1450mm, komplett
	KT-765038	2 st	Bränslenippel	90°, in. Ingår i TE-703623
	KT-185102	2 st	Slanglämma	11–17mm. Ingår i TE-703623
9	KT-58301608	1 st	Slangkoppling	M16x1,5
10	KT-240502	LM	Bränsleslang	8,0x3,0mm
11	KT-791105	1 st	Bränslenivågivare	
	KT-791119	1 st	Kontaktstycke	
12	09-265731	5 st	Flänsskruv	M6SF 5x10 8.8 FZB
13	09-267257	4 st	Flänsskruv	M6SF 6X16 8.8 FZB
14	KT-56010206	4 st	Gummiståbr. M6	
15	TE-702176	1 st	Bränsleanslutning	
16	KT-702283	1 st	Packning	Bränsleanslutning
17	TE-703662	1 st	Lucka	
18	KT-702280	1 st	Packning bränsletank	Använd Loctite 3020
19	09-266793	16 st	Flänsskruv	M6SF 8x16 8.8 FZB
20	KT-240036	1 st	Bränslepump Eberspächer	
*	KT-240036-1		Monteringsdetaljer	Eberspächer bränslepump
21	09-266034	1 st	Flänsskruv	M6SFT 6x20 8.8 FZB
22	KT-240210	LM	Bränsleslang	10x3,5mm, L=500mm
23	KT-703138	1 st	Vikt bränsletank	Ersätter KT-58600606 och KT-791278
24	KT-50740606	1 st	Slangkoppling	G3/8” utv. Använd Loctite 542
25	TE-703661	1 st	Bränslepåfyllningsrör	
26	KT-791534	1 st	Tanklock	Låsbart
27	KT-791536	1 st	Fästsnöre tanklock	
28	KT-185112	4 st	Slangklämma	Ø58-75 mm
29	KT-14350032	LM	Tankbilslang	2”
30	KT-55603170	1 st	Slangklämma	17/14,5
31	TE-702117	1 st	Bränsletank	

Bränslesystem

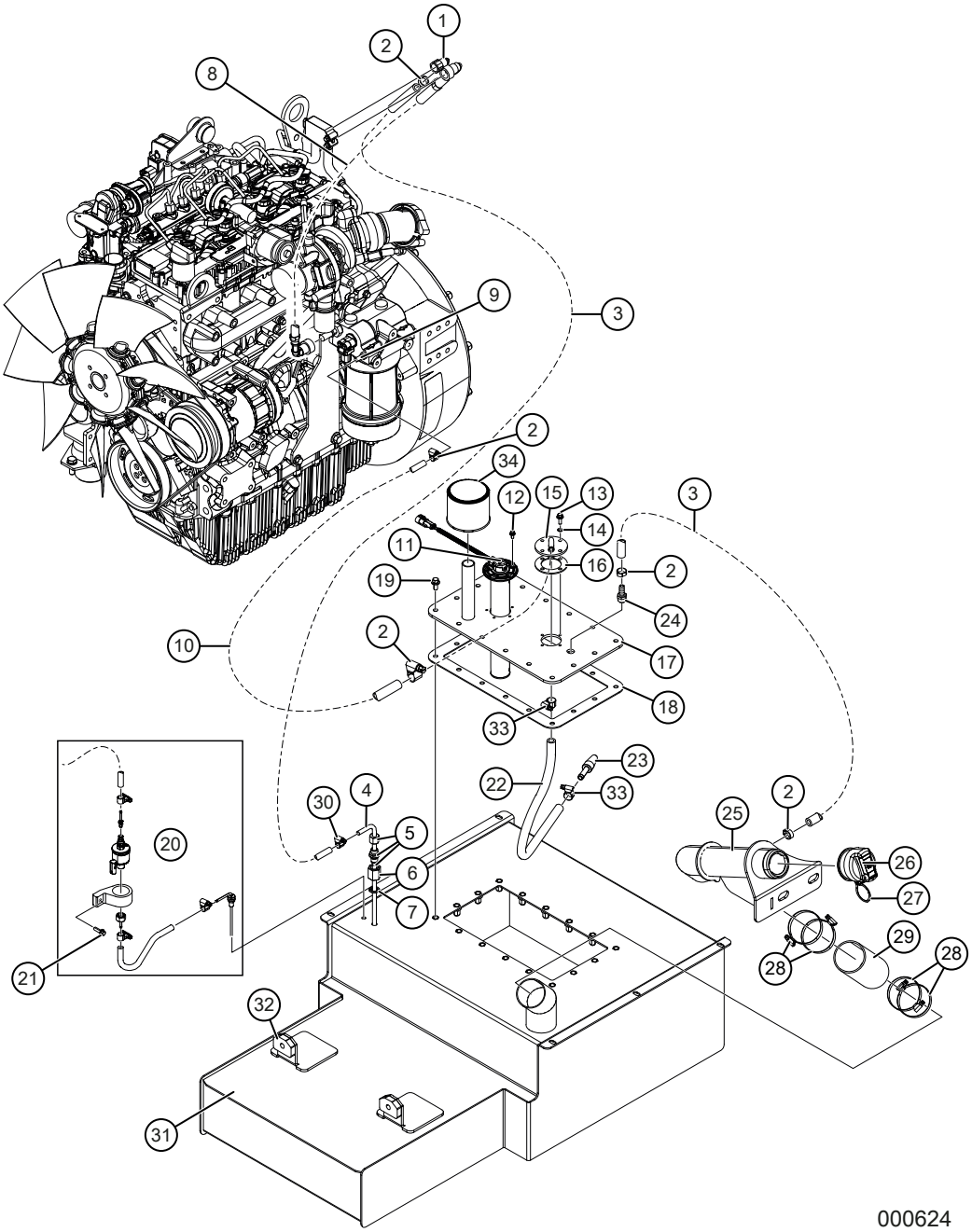

Bränslesystem

Pos	Art.	Antal	Benämning	Kommentarer
32	TE-702697	2 st	Distans	T=12 mm
33	KT-185104	2 st	Slangklämma	Ø15-24 mm
34	KT-791537	1 st	Avluftningsfilter	

Luft- och bränslefilter

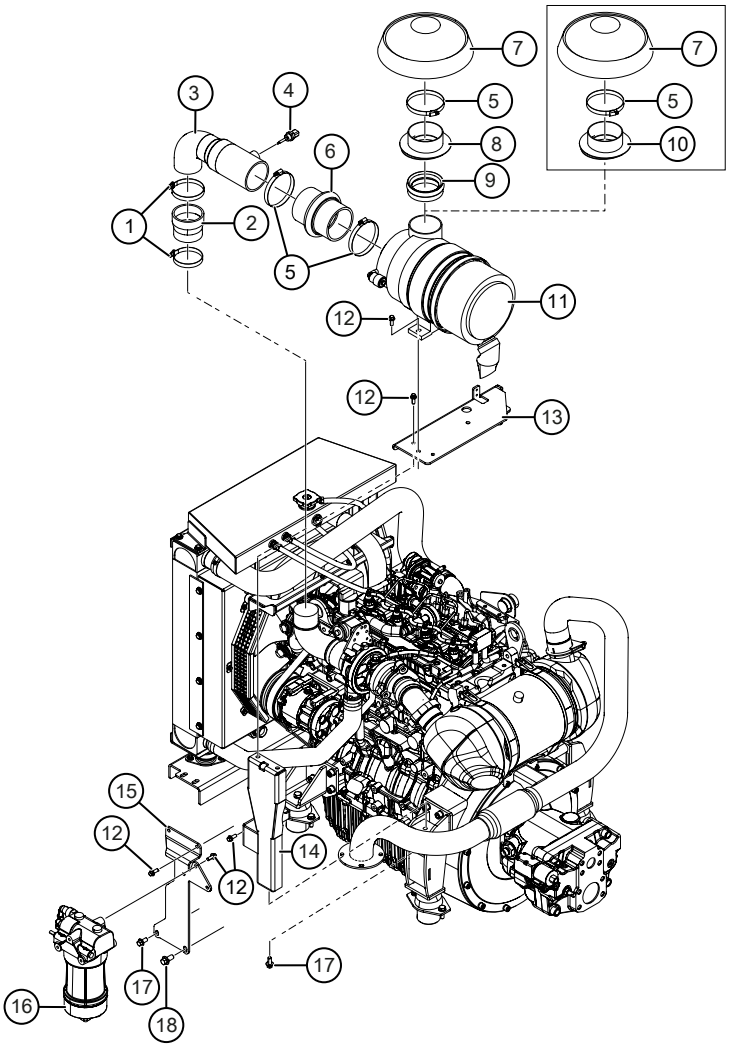

000360

Luft- och bränslefilter

Pos	Art.	Antal	Benämning	Kommentarer
1	KT-185114	2 st	ABA-klammer 77-95 mm	
2	KT-765009	1 st	Slang	
3	KT-765008	1 st	Rör	
4	KT-765034	1 st	Temperaturgivare	
	KT-765034-1	1 st	O-ring	
5	KT-185115	3 st	Slangklammer	87-112 mm
6	KT-765010	1 st	Bälg	
7	KT-795024	1 st	Regnskydd	
8	TE-703492	1	Genomföring insug	Fr.o.m maskin T23-033
9	KT-0539	LM	Tätningslist	L=300mm
10	TE-702224	1 st	Genomföring insug	T.o.m. maskin T23-032
11	KT-795023	1 st	Luftrenare	Komplett
12	09-266036	10 st	Flänsskruv	M6SFT 8x20 8.8 FZB
13	TE-702227	1 st	Konsol luftfilter	
14	TE-702187	1 st	Stag	
15	TE-702190	1 st	Fäste bränslefilter	
16	KT-765046	1 st	Bränslefilter med vattenavskiljare	Komplett
17	K6077-001	2 st	Flänsskruv	M6SF 10X20 8.8 FZB
18	09–266040	1 st	Flänsskruv	M6SF 12x25 8.8 FXB

Oljefilter och avtappning

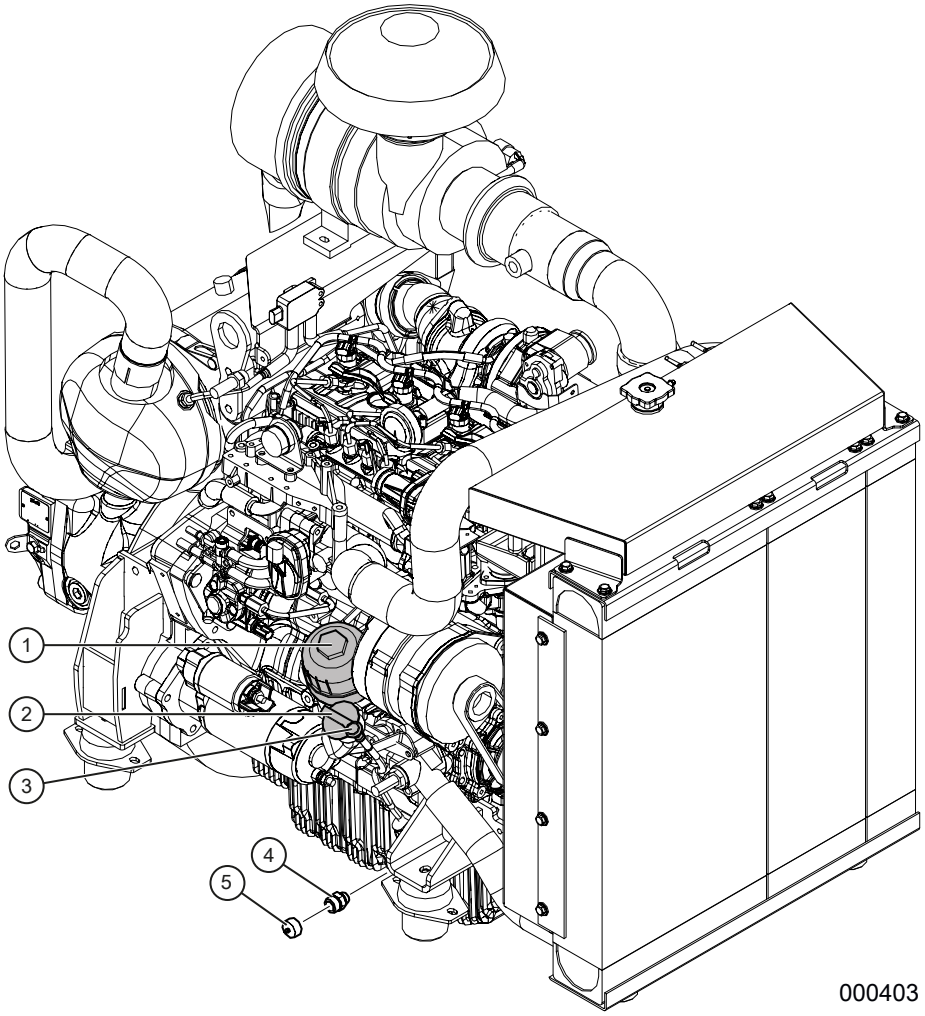

Oljefilter och avtappning

Pos	Art.	Antal	Benämning	Kommentarer
1	KT-765035	1 st	Motoroljefilter	
-	KT-765036	1 st	Lock	
-	KT-765036-1	1 st	O-ring	
2	KT-765049	1 st	Oljepåfyllningslock	
3	KT-765047	1 st	Oljemätsticka	
4	KT-765039	1 st	Adapter	
	KT-765039-1	1 st	Tätning	
5	KT-59950112	1 st	Miljöoljeplugg	3/4"-16 UNF

4 HYDRAULSYSTEM

Identifiering av slang

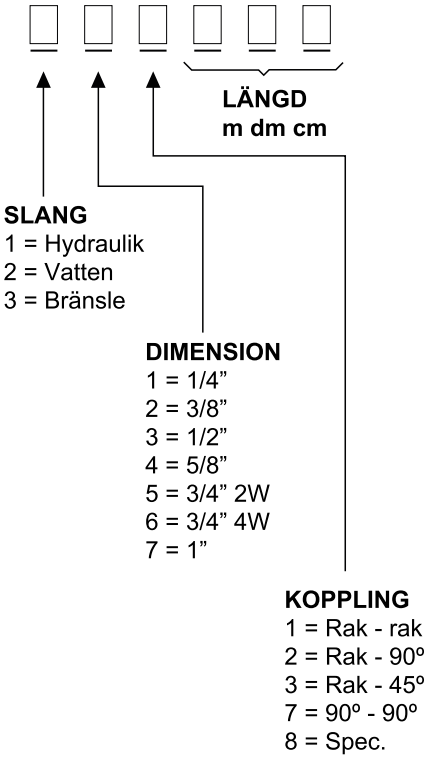

000111

Identifiering av slang

Pos	Art.	Antal	Benämning	Kommentarer
				Använd ovanstående schema för att identifiera sammansättningen av slangar.

Hydraultank (A)

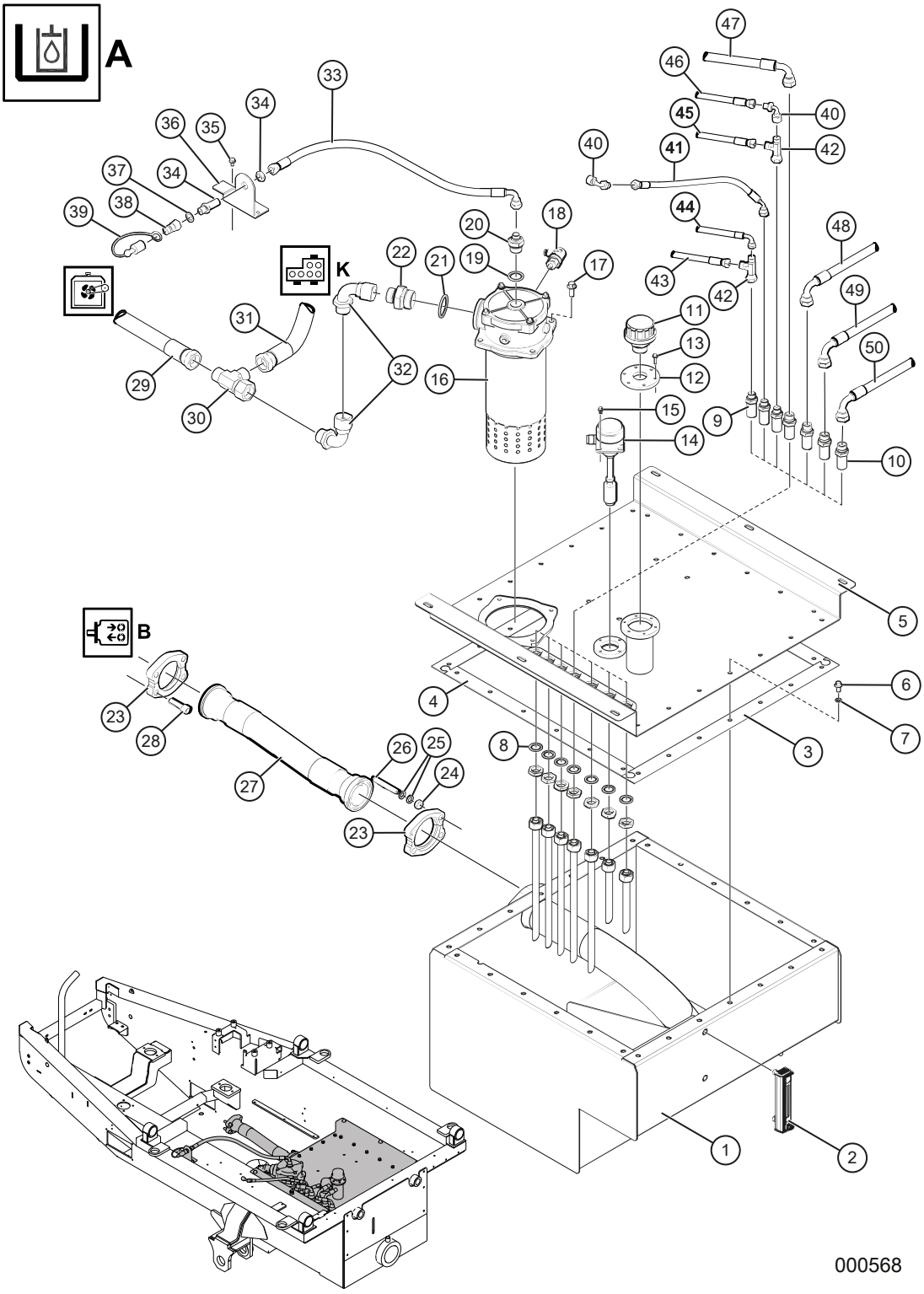

Hydraultank (A)

Pos	Art.	Antal	Benämning	Kommentarer
1	TE-702154	1 st	Hydraultank	T.o.m. maskin nr T23-019
2	KT-890118	1 st	Nivåglas	
3	KT-702281	2 st	Packning	Tank kortsida. Använd Loctite 3020
4	KT-702282	2 st	Packning	Tank långsida. Använd Loctite 3020
5	TE-702819	1 st	Lock	
6	09–266793	26 st	Flänsskruv	M6SF 8x16 8.8 FZB
7	KT-56010208	26 st	Gummiståbricka	M8
8	KT-56010222	7 st	Gummiståbricka	M22
9	KT-60990073	3 st	Skottgenomgång	3/8”-15L
	KT-61500015	3 st	Mutter skärring	M 15 L
10	KT-60990044	4 st	Skottgenomgång	1/2”-15L
	KT-61500015	4 st	Mutter skärring	M 15 L
11	KT-791305	1 st	Avluftningsfilter	
12	TE-702739	1 st	Lock	
13	KT-267126	6 st	Flänsskruv	M6SF 5x20 8.8 FZB
14	KT-790976	1 st	Nivåvakt / temperaturgivare	
15	09–265731	4 st	Flänsskruv	M6SF 5x10 8.8 FZB
16	KT-791143	1 st	Returfilterhållare	
	KT-791143–2	1 st	Tätningssats	Returfilterhållare
	KT-791143–1	1 st	Lock	
	KT-791143–20	1 st	O-ring	Lock
	KT-790919	1 st	Filterinsats	
17	09–267440	4 st	Flänsskruv	M6SF 10x25 8.8 FZB
18	KT-790553	1 st	Indikator	1,2 bar
19	KT-56010112	1 st	Gummiståbricka	3/8”
20	KT-70020612	1 st	Gummiståbricka	3/4”
21	KT-56010120	1 st	Gummiståbricka	1 1/4”
22	KT-70021620	1 st	Adapter	1”UF-1 1/4”UF
23	KT-55400040	4 st	Flänshalva	SAE 3000 2 1/2”
24	K6131-02	4 st	Mutter	M6M M12 FZB
25	K6163-000	8 st	Nordlockbricka	M12
26	KT-267140	4 st	Stoppskruv	P6SS M12x80 45H
27	KT-791185	1 st	Sugslang	
28	K6080–20	4 st	Insexskruv	UC6S 1/2”x45” 8.8 FZB
29	TS-172235	1 st	Hydraulslang 1 L=2350mm	1” L=2350 Rak-90°. Till kylare
30	KT-74041616	1 st	T-adapter	1"IR-1”UF-1”UF

Hydraultank (A)

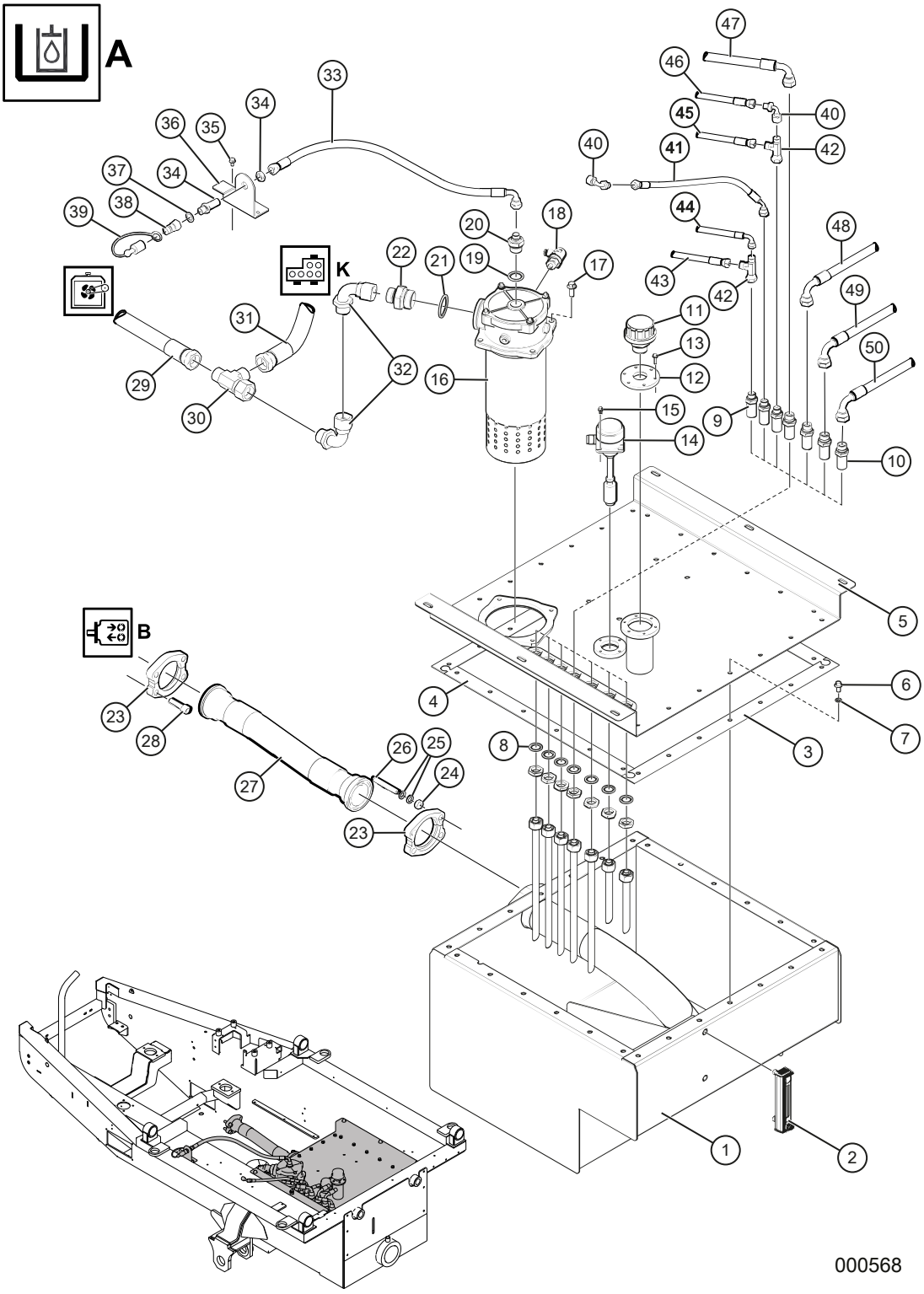

Hydraultank (A)

Pos	Art.	Antal	Benämning	Kommentarer
31	TS-158043	1 st	Hydraulslang	3/4” L=430 spec. Till Thermobypassventil
32	KT-72051616	2 st	Vinkeladapter	1"UF-1"IR 90°
33	TS-122060	1 st	Hydraulslang	3/8 L=600 Rak-90°. Påfyllning
34	KT-70900606	1 st	Skottgenomgång	3/8”UF-3/8”UF
35	09–267446	3 st	Flänsskruv	M6SF 6x12 8.8 FZB
36	TE-702706	1 st	Fäste	Utflyttad oljepåfyllning
37	KT-56010106	1 st	Gummiståbricka	3/8”
38	KT-55500206	1 st	Snabbkoppling	3/8” Hane
39	KT-55510406	1 st	Dammskydd	3/8”
40	KT-72050404	2 st	Vinkeladapter	1/4"UF-1/4"IR 90°
41	TS-123028	1 st	Hydraulslang	3/8” L=280 Rak-45°
42	KT-74040606	2 st	T-adapter	3/8”IR-3/8”UF-3/8”UF
43	TS-122049	1 st	Hydraulslang	3/8” L=490 Rak-90°
44	TS-118150	1 st	Hydralslang	1/4” L=1500 spec.
45	TS-123058	1 st	Hydraulslang	3/8” L=580 Rak-45°
46	TS-128128	1 st	Hydraulslang	3/8” L=1280 spec.
47	TS-132050	1 st	Hydraulslang	1/2” L=500 Rak-90°
48	TS-132029	1 st	Hydraulslang	1/2” L=290 Rak-90°
49	TS-132056	1 st	Hydraulslang	1/2” L=560 Rak-90°
50	TS-122050	1 st	Hydraulslang	3/8” L=400 Rak-90°

Hydraultank (A)

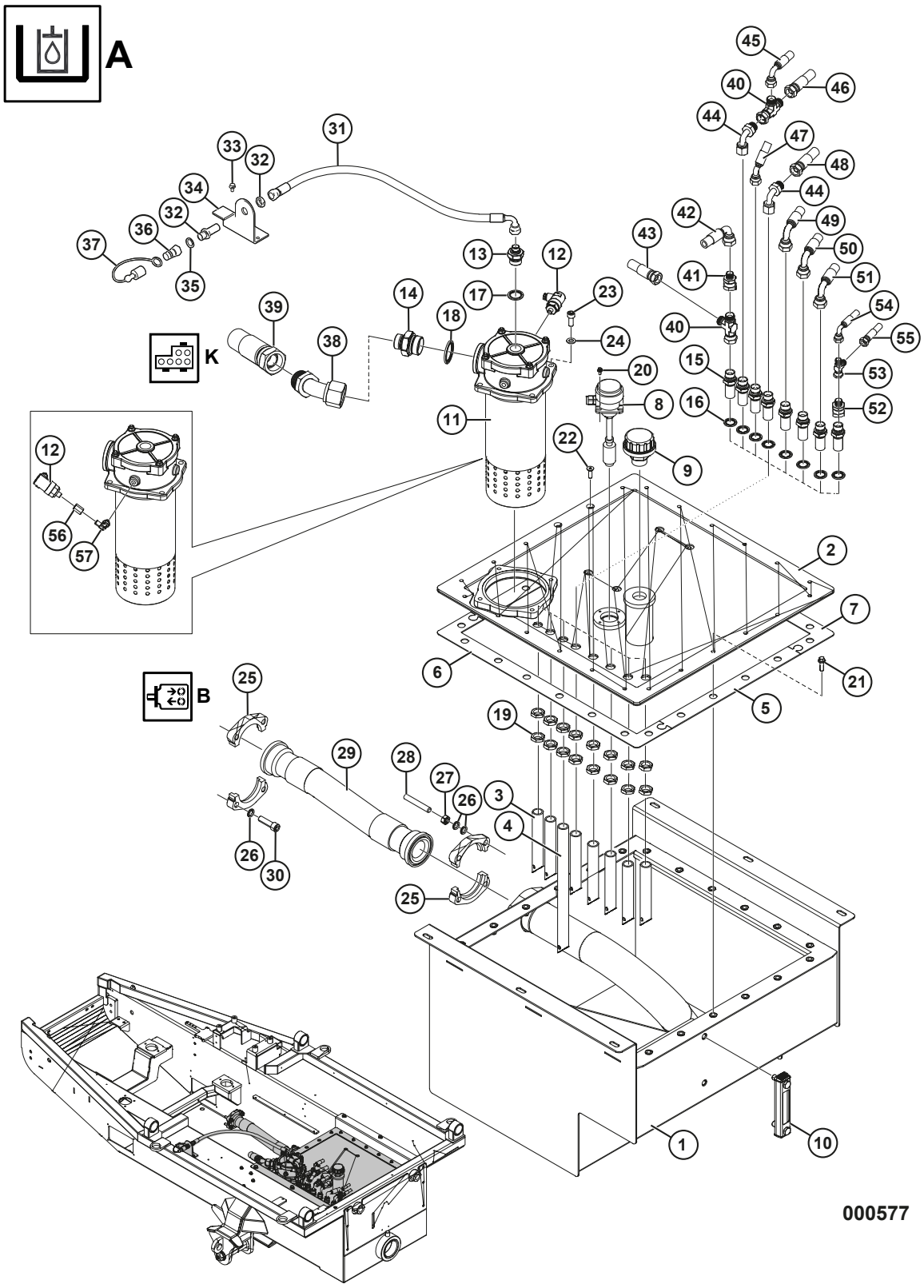

Hydraultank (A)

Pos	Art.	Antal	Benämning	Kommentarer
1	TE-702987	1 st	Hydraultank	Fr.o.m. maskin nr T23-020
2	TE-703011	1 st	Lock	
3	TE-703195	7 st	Returrör	Kort
4	TE-703196	1 st	Returrör	Långt. Tätas med gängtejp.
5	TE-703457	2 st	Packning	Fram/bak. Använd Loctite 3020
6	TE-703458	1 st	Packning	Vänster. Använd Loctite 3020
7	TE-703459	1 st	Packning	Höger. Använd Loctite 3020
8	KT-790976	1 st	Nivåvakt / temperaturgivare	
9	KT-791305	1 st	Avluftningsfilter	
10	KT-890118	1 st	Nivåglas	
11	KT-791143	1 st	Returfilterhållare	
	KT-791143–2	1 st	Tätningssats	Returfilterhållare
	KT-791143–1	1 st	Lock	
	KT-791143–20	1 st	O-ring	Lock
	KT-790919	1 st	Filterinsats	
12	KT-790553	1 st	Tryckgivare	1,2 bar
13	KT-70020612	1 st	Adapter	3/8”UF-3/4”UF
14	KT-70021620	1 st	Adapter	1”UF-1 1/4”UF
15	KT-70900808	8 st	Skottgenomgång	1/2”UF-1/2”UF
16	KT-56010108	8 st	Gummistålbricka	1/2”
17	KT-56010112	1 st	Gummistålbricka	3/4”
18	KT-56010120	1 st	Gummistålbricka	1 1/4”
19	KT-7090008	8 st	Låsmutter	1/2”
20	09–265731	4 st	Flänsskruv	M6SF 5x10 8.8 FZB
21	09–265604	22 st	Flänsskruv	M6SF 8x25 8.8 FZB
22	K6085–0016	2 st	Insexskruv, försänkt	MF6S 8x25 10.9 FZB
23	K6067–26	4 st	Insexskruv	MC6S 10x25 8.8 FZB
24	K6152	4 st	Planbricka	BRB M10 FZB
25	KT-55400040	4 st	Flänshalva	SAE 3000 2 1/2”
26	K6163-000	12 st	Nordlockbricka	M12
27	K6131-02	4 st	Mutter	M6M M12 FZB
28	KT-267140	4 st	Stoppskruv	P6SS M12x80 45H
29	KT-791185	1 st	Sugslang	
30	K6080–20	4 st	Insexskruv	UC6S 1/2”x45 8.8 FZB
31	TS-122060	1 st	Hydraulslang	3/8 L=600 Rak-90°. Påfyllning
32	KT-70900606	1 st	Skottgenomgång	3/8”UF-3/8”UF

Hydraultank (A)

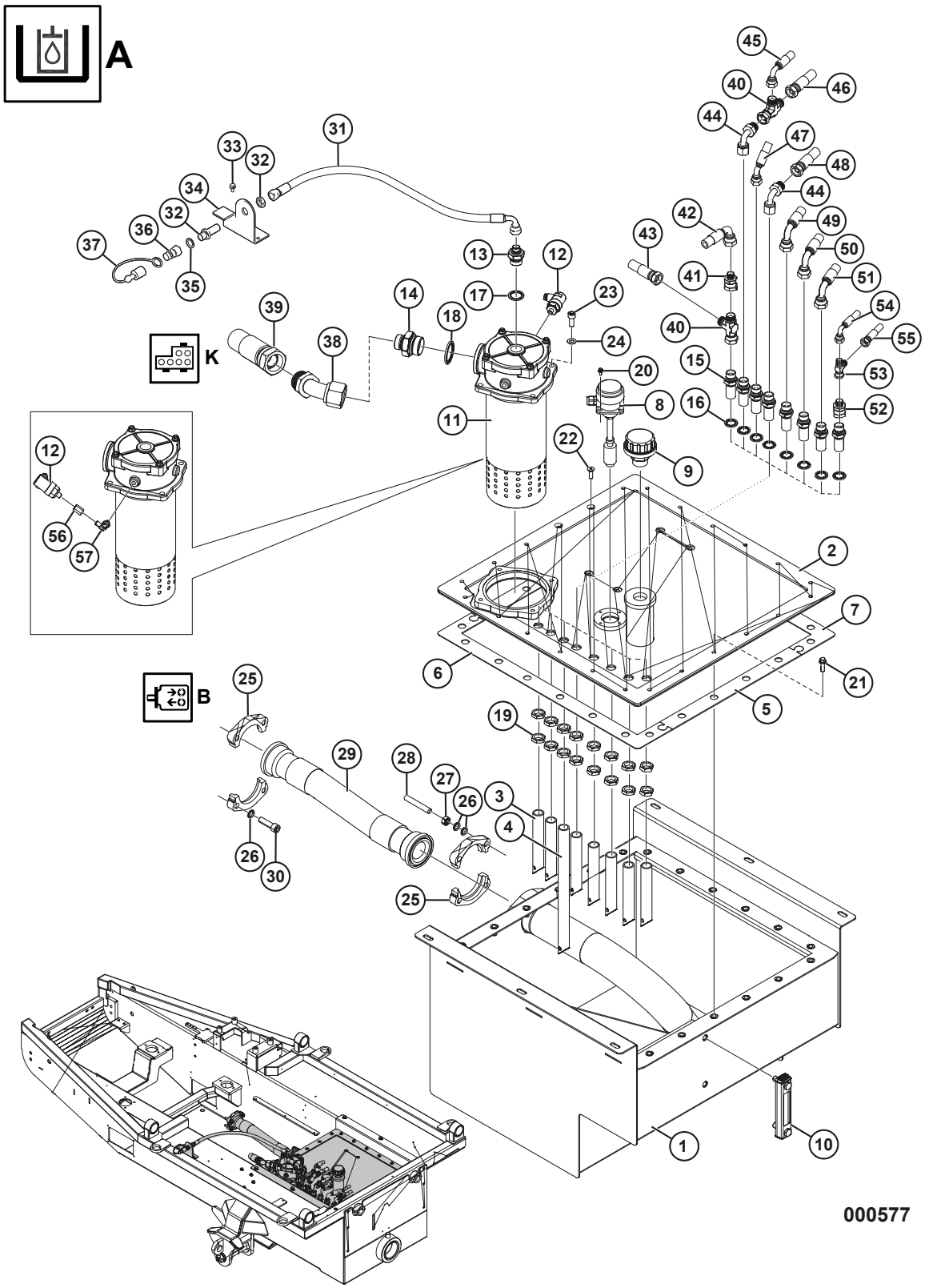

Hydraultank (A)

Pos	Art.	Antal	Benämning	Kommentarer
33	09–267446	3 st	Flänsskruv	M6SF 6x12 8.8 FZB
34	TE-702706	1 st	Fäste	Utflyttad oljepåfyllning
35	KT-56010106	1 st	Gummiståbricka	3/8”
36	KT-55500206	1 st	Snabbkoppling	3/8” Hane
37	KT-55510406	1 st	Dammskydd	3/8”
38	KT-73051616	1 st	Vinkeladapter	1”UF-1”IR 45°
39	KT-172070	1 st	Hydraulslang	1” L=700 Rak-90°
40	KT-74040808	2 st	T-adapter	1/2”IR-1/2”UF1/2”UF-
41	KT-70080608	1 st	Adapter	1/2”IR-3/8”UF
42	TS-118115	1 st	Hydraulslang	1/4” L=1150 Spec.
43	TS-132049	1 st	Hydraulslang	1/2” L=490 Rak-90°
44	KT-7205808	2 st	Vinkeladapter	1/2” 90°
45	TS-128600	1 st	Hydraulslang	3/8” L=6000 Spec.
46	TS-132140	1 st	Hydraulslang	1/2” L=1400 Rak-90°
47	TS-123028	1 st	Hydraulslang	3/8” L=280 Rak-45°
48	TS-133060	1 st	Hydraulslang	1/2# L=600 Rak-45°
49	TS-132040	1 st	Hydraulslang	1/2” L=400 Rak-90°
50	TS-132066	1 st	Hydraulslang	1/2” L=660 Rak-90°
51	TS-128050	1 st	Hydraulslang	1/2” Spec.
52	KT-70080408	1 st	Adapter	1/4”UF-1/2”IR
53	KT-74040404	1 st	T-adapter	1/4”IR-1/4”UF-1/4”UF
54	TS-112100	1 st	Hydraulslang	1/4” L=1000 Rak-90°
55	TS-112030	1 st	Hydraulslang	1/4” L=300 Rak-90°
56	KT-70110202	1 st	Adapter	1/8”IF-1/8”IF – Tätas med Loctite 542. Fr.o.m. maskin T24-002.
57	KT-72040202	1 st	Ställbar vinkeladapter	1/8”UF-1/8”UF STB. Fr.o.m. maskin T24-002.

Hydraulpump (B)

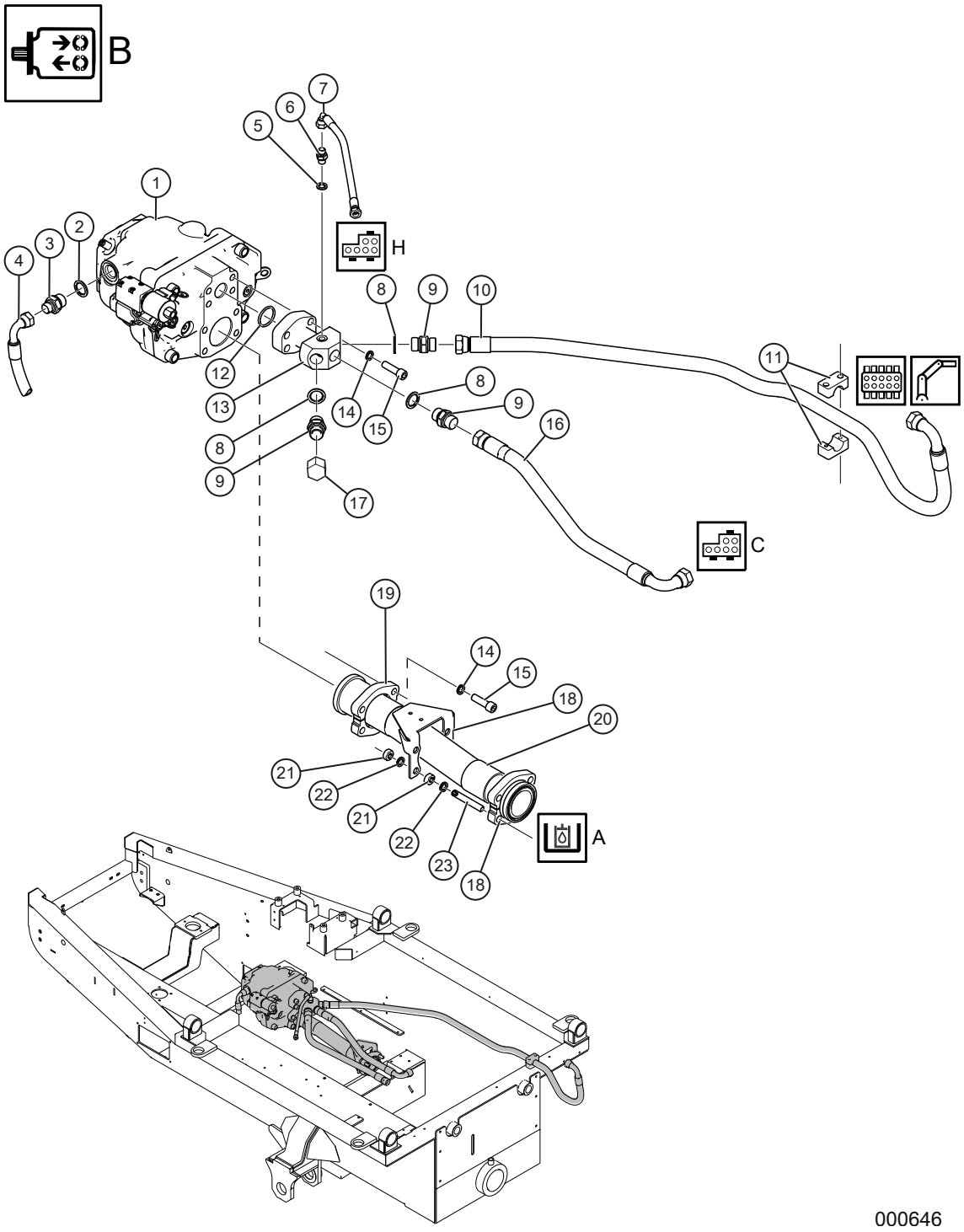

Hydraulpump (B)

Pos	Art.	Antal	Benämning	Kommentarer
1	KT-791320	1 st	Driftpump	130cc 24V
-	KT-791320-1		Deplacementskruv	
2	KT-56010112	1 st	Gummiståbricka	3/4”
3	KT-70020812	1 st	Adapter	1/2”U-3/4”UF
4	TS-128128	1 st	Hydraulslang	3/8” L=1280 Rak-90°
5	KT-56010104	1 st	Gummiståbricka	1/4”
6	KT-70020404	1 st	Adapter	1/4”UF-1/4”UF
7	TS-122028	1 st	Hydraulslang	3/8 L=280 Rak-90°
8	KT-56010112	3 st	Gummiståbricka	3/4”
9	KT-70021212	3 st	Adapter	3/4”UF-3/4”UF
10	TS-162180	1 st	Hydraulslang	3/4 L=1800 Rak-90°
11	KT-53900528	2 st	Klammer	Enkel
12	KT-56100220	1 st	O-Ring	För SAE Fläns 1 1/4"
13	KT-703134	1 st	Fördelningsblock	Ersätter KT-701800
14	K6163-000	8 st	Nordlockbricka	M12
15	K6080–20	8 st	Insexskruv	U6CS 1/2”x45 8.8 FZB
16	TS-162051	1 st	Hydraulslang	3/4 L=510 Rak-90°
17	KT-75020012	1 st	Plugg	3/4” IR
18	KT-55400040	4 st	Flänshalva	SAE 3000 2 1/2"
19	TE-702737	1 st	Fästkonsol fördelningsblock	
20	KT-791185	1 st	Sugslang	
21	K6131-02	8 st	Mutter	M6M 12 FZB
22	K6163-000	8 st	Nordlockbricka	M12
23	KT-267140	4 st	Stoppskruv	P6SS M12x80 45H

Körventil (C)

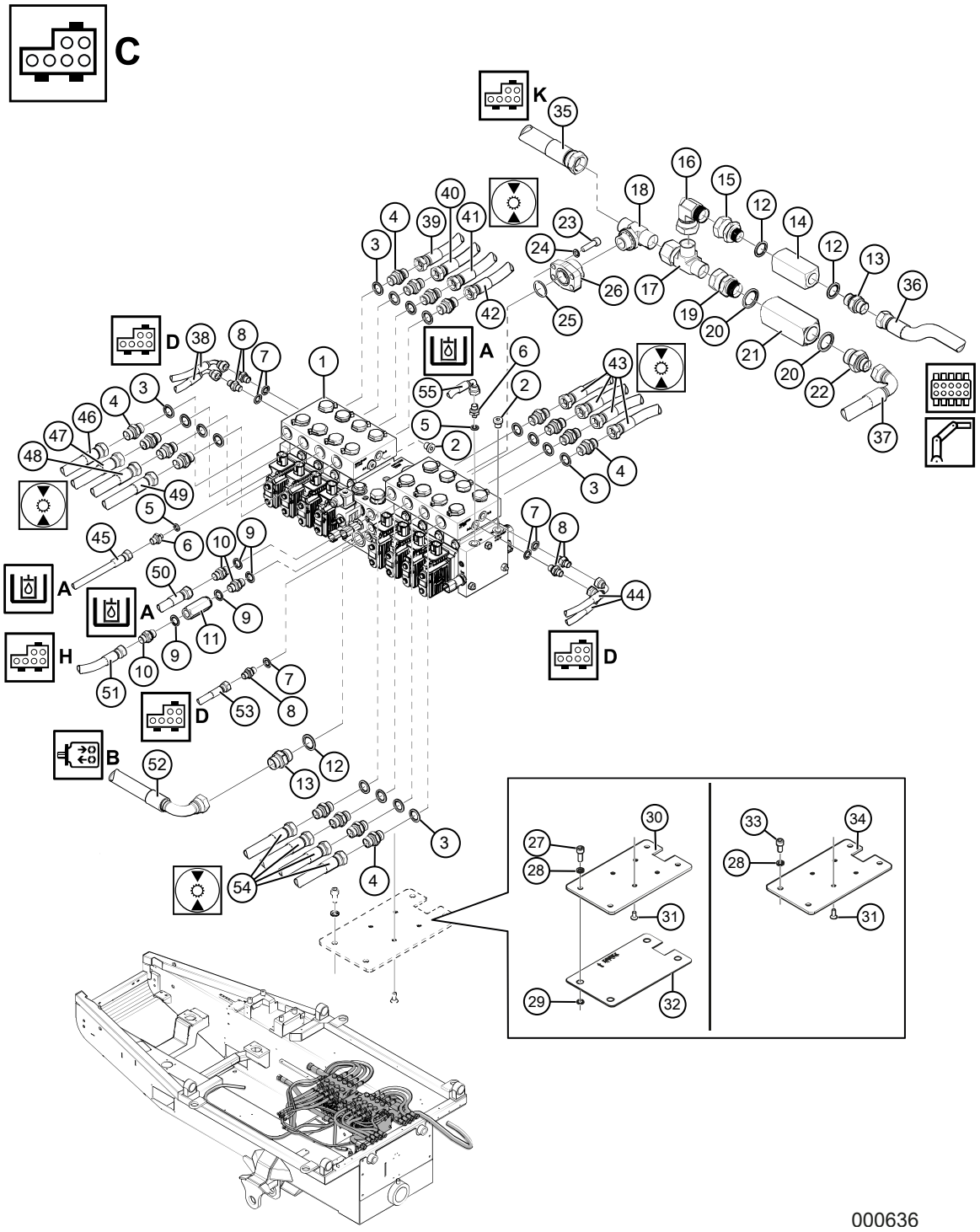

Körventil (C)

Pos	Art.	Antal	Benämning	Kommentarer
1	KT-791219	1 st	Körventil	8WD. T.o.m. maskin T23-019. Ej T23-016.
	KT-791625	1 st	Magnetventil	
	KT-791606	1 st	Magnetspole	24VDC
	TBD	16 st	Elmodul	Ej CAN
1	KT-791433	1 st	Körventil	8WD CAN-styrd. Fr.o.m. Maskin T23-020. Även T23-016.
	KT-791625	1 st	Magnetventil	
	KT-791606	1 st	Magnetspole	24VDC
	KT-240046	16 st	Elmodul	CAN
2	KT-75030004	5 st	Insexplugg	1/4”
3	KT-56010108	16 st	Gummistålbricka	1/2"
4	KT-70020808	16 st	Adapter	1/2”UF-1/2”UF
5	KT-56010102	2 st	Gummistålbricka	1/8”
6	KT-70020204	2 st	Adapter	1/8”UF-1/4”UF
7	KT-56010104	5 st	Gummistålbricka	1/4”
8	KT-70020404	5 st	Adapter	1/4”UF-1/4”UF
9	KT-56010106	4 st	Gummistålbricka	3/8”
10	KT-70020606	3 st	Adapter	3/8”UF-3/8”UF
11	KT-790653	1 st	Backventil	3/8”, 0,5 bar
12	KT-56010112	3 st	Gummistålbricka	3/4”
13	KT-70021212	2 st	Adapter	3/4”UF-3/4”UF
14	KT-790913	1 st	Backventil	3/4”, 4,5 bar
15	KT-70081216	1 st	Adapter	3/4”UF-1”IR
16	KT-72031616	1 st	Vinkeladapter	1”UF-1”IR 90°
17	KT-74041616	1 st	T-adapter	1”IR-1”UF-1”UF
18	KT-74131616	1 st	T-adapter ställbar	1"UF-1"UF-1"UF STB
19	KT-70081616	1 st	Adapter	1”UF-1”IR
20	KT-56010116	2 st	Gummistålbricka	1”
21	KT-790962	1 st	Backventil	1”, 0,35 bar
22	KT-70021216	1 st	Adapter	3/4”UF-1”UF
23	K6067-20	4 st	Insexskruv	MC6S 10x35 FZB
24	K6163-003	4 st	Låsbricka	Nordlock M10
25	KT-56100216	1 st	O-ring	För SAE-fläns 1”
26	KT-55410016	1 st	Gängfläns	1” SAE
27	K6067-26	4 st	Insexskruv	MC6S 10x25 8.8 FZB
28	K6163-003	4 st	Låsbricka	Nordlock M10
29	KT-791388	4 st	O-ring	11,0x2,5

Körventil (C)

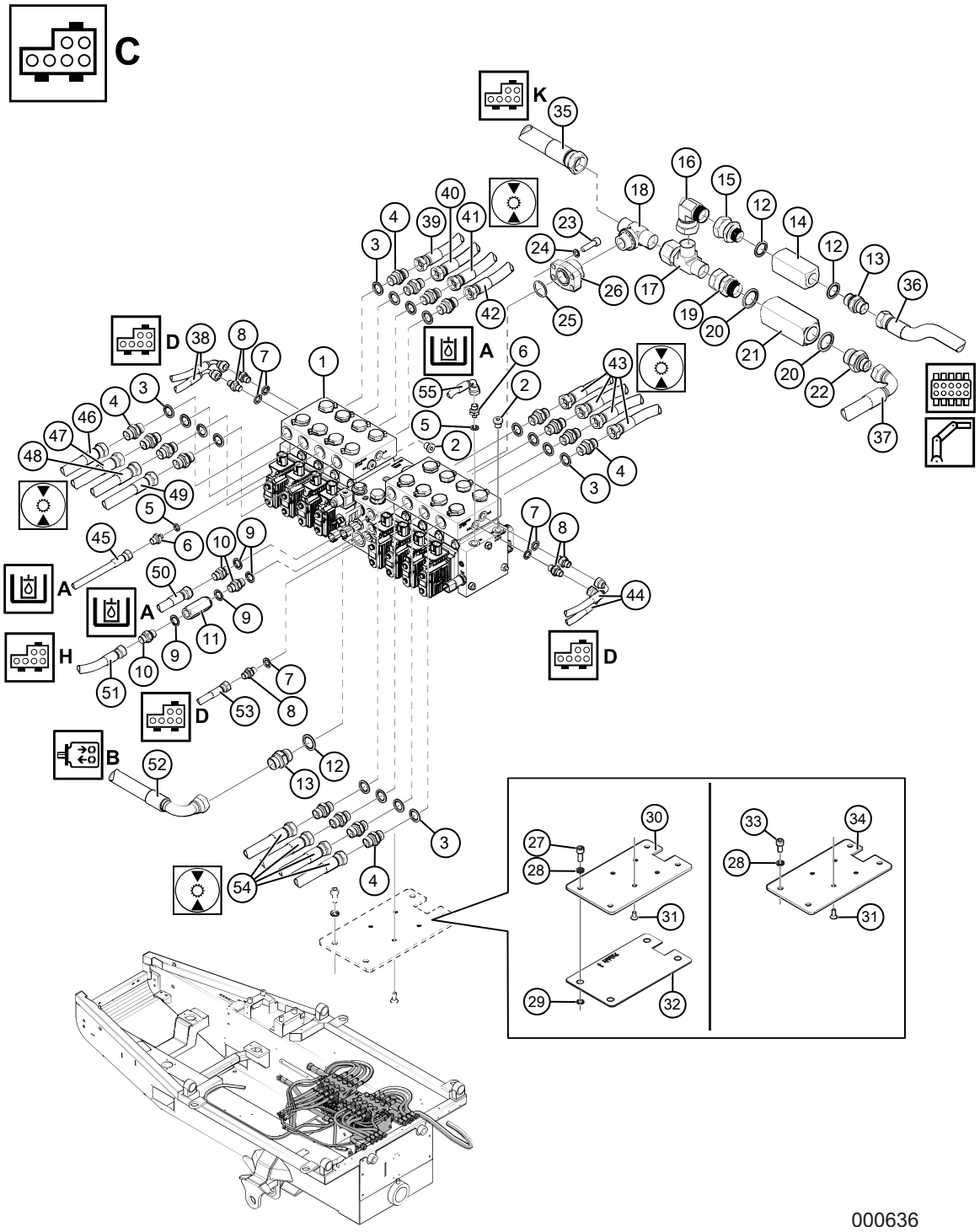

Körventil (C)

Pos	Art.	Antal	Benämning	Kommentarer
30	TE-702165	1 st	Fästplatta körventil	Vid hydraultank TE-702154. T. o.m maskin nr T23-019.
31	K6085-062	4 st	Försänkt skruv	MF6S 8x16 10.9 FZB
32	TE-703145	1 st	Plåt	Vid hydraultank TE-702154. T. o.m maskin nr T23-019.
33	K6067-18	4 st	Insexskruv	MC6S 10x20 FZB
34	TE-703160	1 st	Fästplatta körventil	Vid hydraultank TE-702987. Fr. o.m maskin nr T23-020.
35	TS-171045	1 st	Hydraulslang	1” L=450 Rak-Rak
36	TS-151095	1 st	Hydraulslang	3/4” L=950 Rak-Rak
37	TS-152065	1 st	Hydraulslang	3/4” L=650 Rak-90°
38	TS-112060	2st	Hydraulslang	1/4” L=600 Rak-90°
39	TS-132250	1 st	Hydraulslang	1/2” L=2500 Rak-90°
40	TS-132220	1 st	Hydraulslang	1/2” L=2200 Rak-90°
41	TS-132210	1 st	Hydraulslang	1/2” L=2100 Rak-90°
42	TS-132205	1 st	Hydraulslang	1/2” L=2050 Rak-90°
43	TS-131045	4 st	Hydraulslang	1/2” L=450 Rak-Rak
44	TS-112100	2 st	Hydraulslang	1/4” L=1000 Rak-90°
45	TS-112100	1 st	Hydraulslang	1/4” L=1000 Rak-90°
46	TS-132185	1 st	Hydraulslang	1/2” L=1850 Rak-90°
47	TS-132155	1 st	Hydraulslang	1/2” L=1550 Rak-90°
48	TS-132220	1 st	Hydraulslang	1/2” L=2200 Rak-90°
49	TS-132220	1 st	Hydraulslang	1/2” L=2200 Rak-90°
50	TS-122050	1 st	Hydraulslang	3/8” L=400 Rak-90°
51	TS-122157	1 st	Hydraulslang	3/8” L=1570 Rak-90°
52	TS-162051	1 st	Hydraulslang	3/4” L=510 Rak-90°
53	TS-113045	1 st	Hydraulslang	1/4” L=450 Rak-45°
54	TS-131050	4 st	Hydraulslang	1/2” L=500 Rak-Rak
55	TS-112030	1 st	Hydraulslang	1/4” L=300 Rak-90°

Blockeringsventil drän (D)

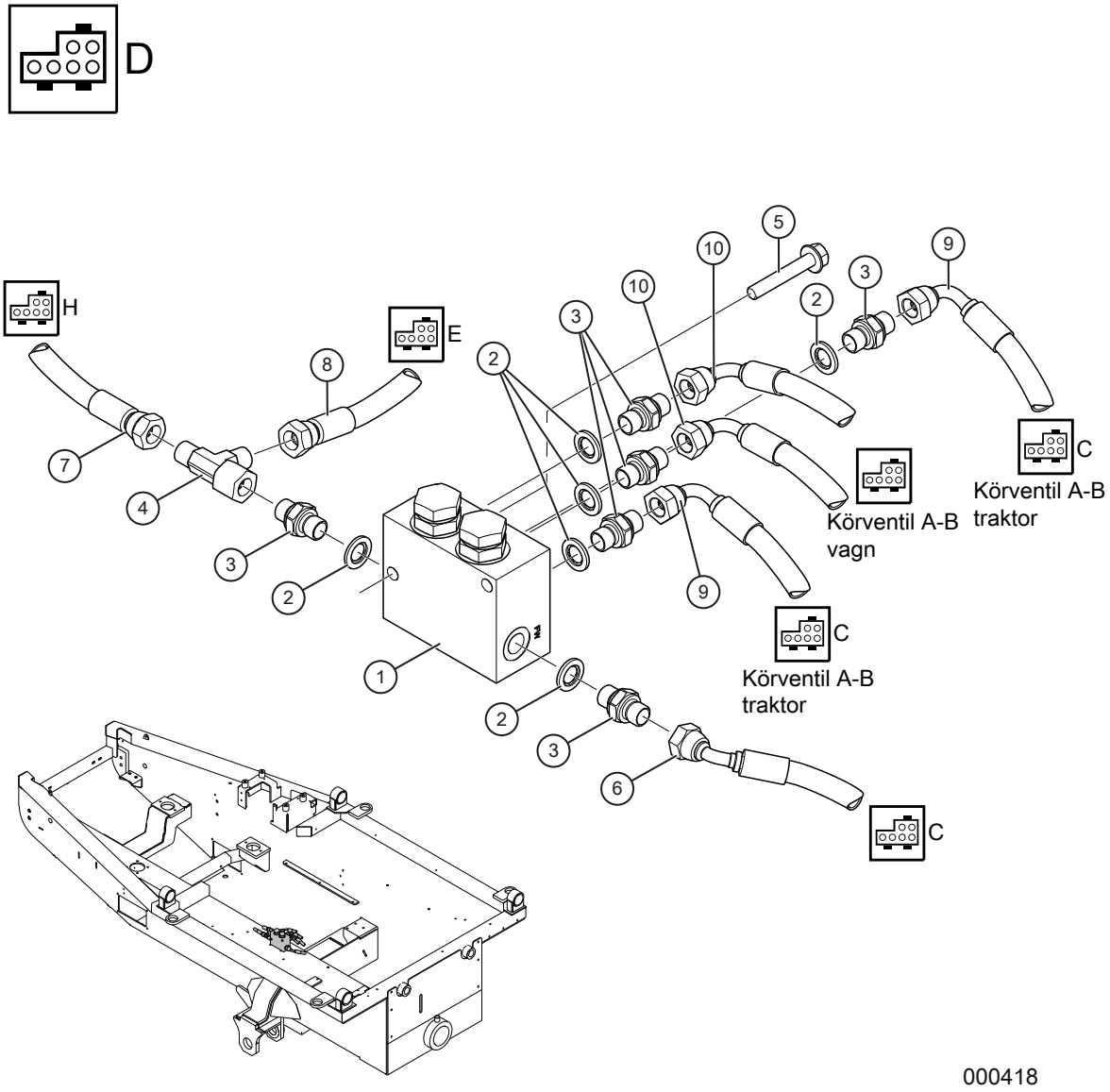

Blockeringsventil drän (D)

Pos	Art.	Antal	Benämning	Kommentarer
1	KT-791210	1 st	Blockeringsventil, Drän.	
2	KT-56010104	6 st	Gummistålbricka	1/4”
3	KT-70020404	6 st	Adapter	1/4”UF-1/4”UF
4	KT-74040404	1 st	T-adapter	1/4”IR/”UF/”UF
5	09–266194	2 st	Flänsskruv	M6SF 8x50 8.8 FZB
6	TS-113045	1 st	Hydraulslang	1/4 L=450 mm Rak-45°
7	TS-112100	1 st	Hydraulslang	1/4 L=1000 mm Rak-90°
8	TS-112152	1 st	Hydraulslang	1/4 L=1520 mm Rak-90°. Mott-rycksblock drän *V1*, Vid Poclain
9	TS-112060	2 st	Hydraulslang	1/4 L=600 mm Rak-90°
10	TS-112100	2 st	Hydralslang	1/4 L=1000 mm Rak-900°

Ventilblock dränering vagn (E)

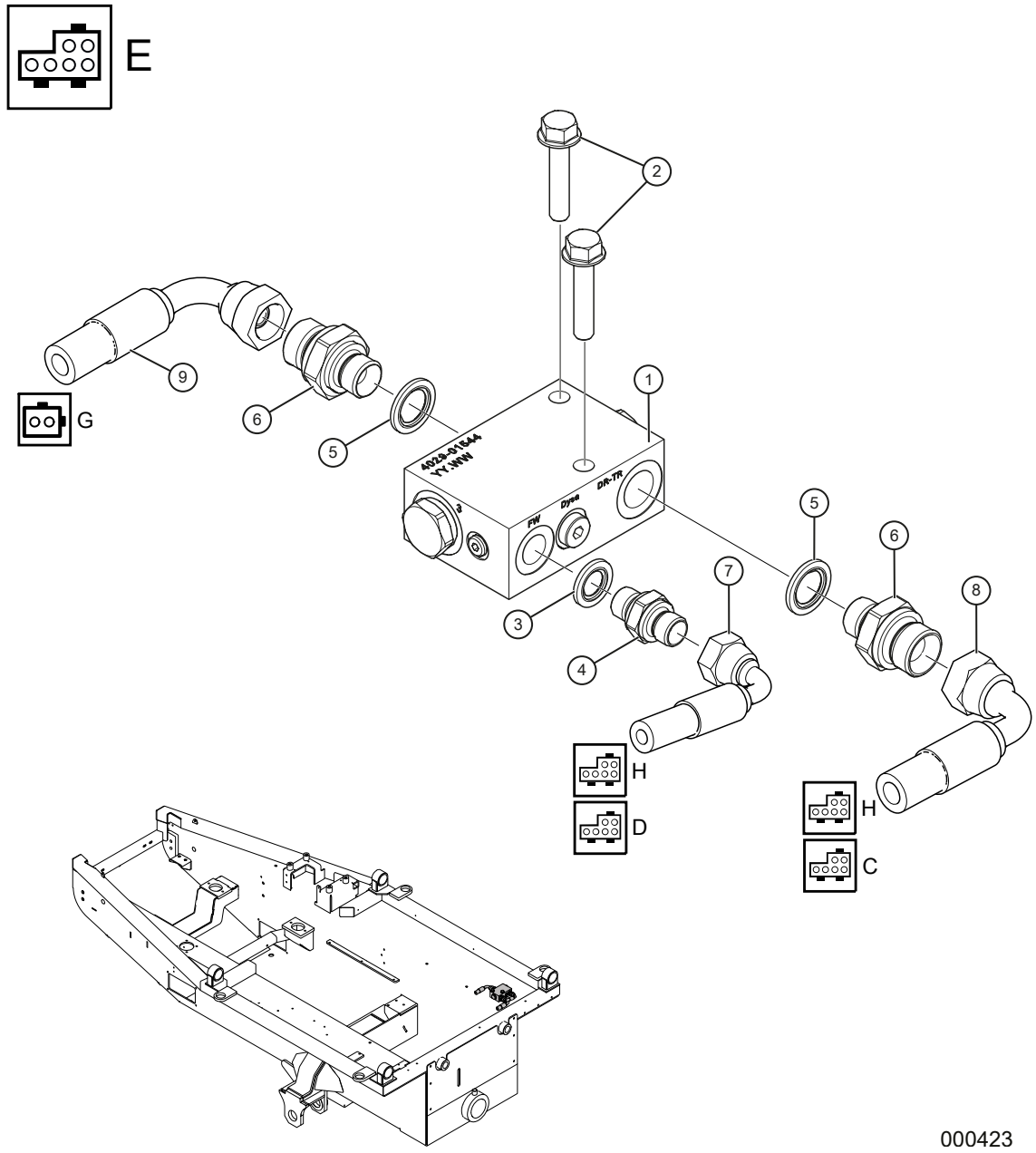

Ventilblock dränering vagn (E)

Pos	Art.	Antal	Benämning	Kommentarer
1	KT-791227	1 st	Ventilblock dränering vagn	Komplett
2	09–267330	2 st	Flänsskruv	M6SFT 8x40 8.8 FZB
3	KT-56010104	1 st	Gummiståbricka	1/4”
4	KT-70020404	1 st	Adapter	1/4”UF-1/4”UF
5	KT-56010106	2 st	Gummiståbricka	3/8”
6	KT-70020608	2 st	Adapter	3/8”UF-1/2”UF
7	TS-112152	1 st	Hydraulslang	1/4” L=1520 mm Rak-90°
8	TS-132060	1 st	Hydraulslang	1/2” L=600 mm Rak-90°
9	TS-132066	1 st	Hydraulslang	1/2” L=660 mm Rak-90°

Fördelningsblock främre boggi (F)

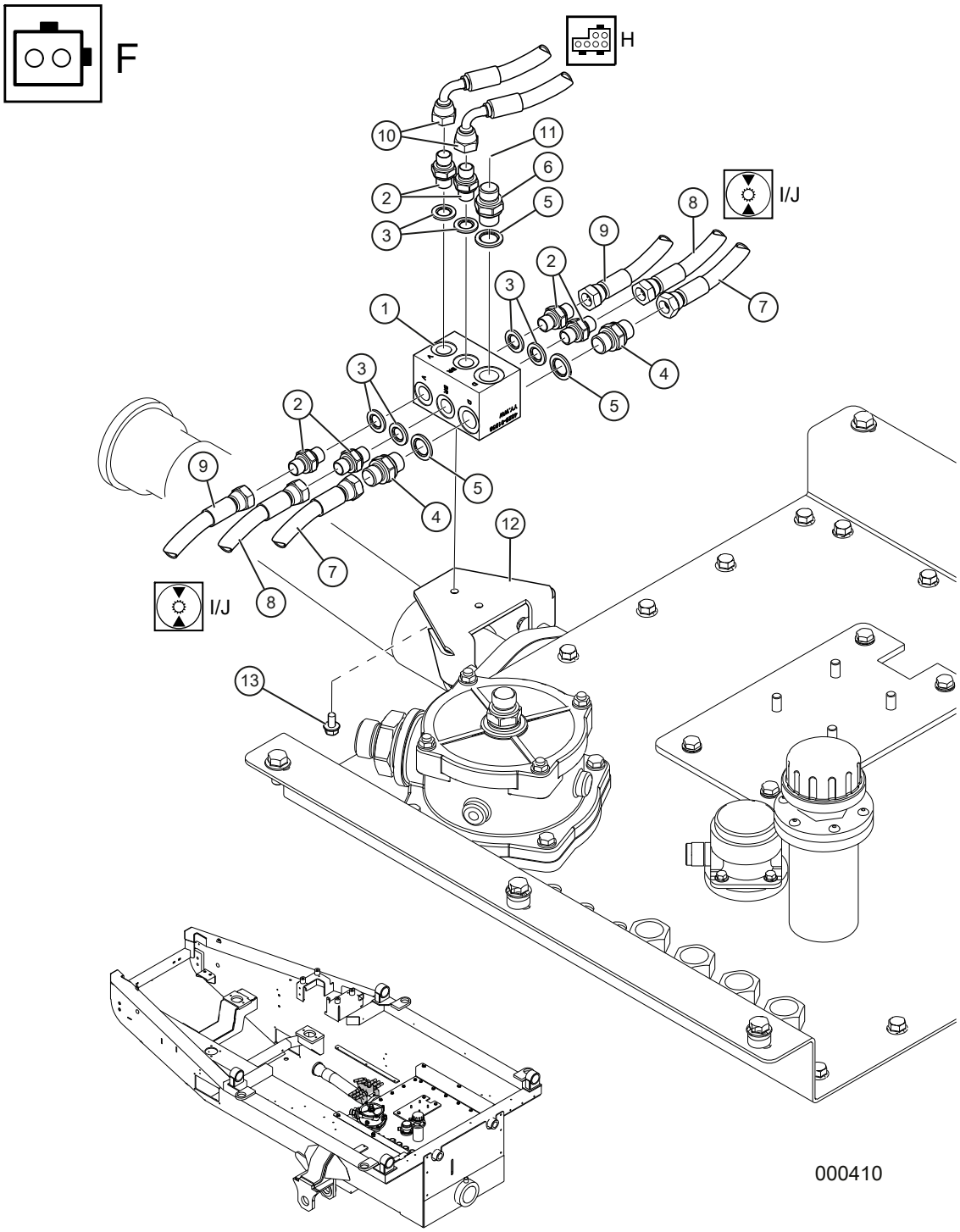

Fördelningsblock främre boggi (F)

Pos	Art.	Antal	Benämning	Kommentarer
1	KT-790600	1 st	Ventilblock	
2	KT-70020404	6 st	Adapter	1/4”UF-1/4”UF
3	KT-56010104	6 st	Gummiståbricka	1/4”
4	KT-70020606	2 st	Adapter	3/8”UF-3/8”UF
5	KT-56010106	3 st	Gummiståbricka	3/8”
6	KT-70020608	1 st	Adapter	3/8”UF-1/2”UF
7	TS-121150	2 st	Hydraulslang	3/8 L=1500 mm Rak-Rak
8	TS-112150	2 st	Hydraulslang	1/4 L=1500 mm Rak-90°. Broms.
9	TS-112160	2 st	Hydraulslang	1/4 L=1600 mm Rak-90°. Växel
10	TS-112055	2 st	Hydraulslang	1/4 L=550 mm Rak-90°
11	TS-132049	1 st	Hydraulslang	1/2” L=490 mm Rak-90°
12	TE-702737	1 st	Fästkonsol fördelningsblock	
13	09–267446	2 st	Flänsskruv	M6SF 6x12 8.8 FZB

Fördelningsblock främre boggi (F)

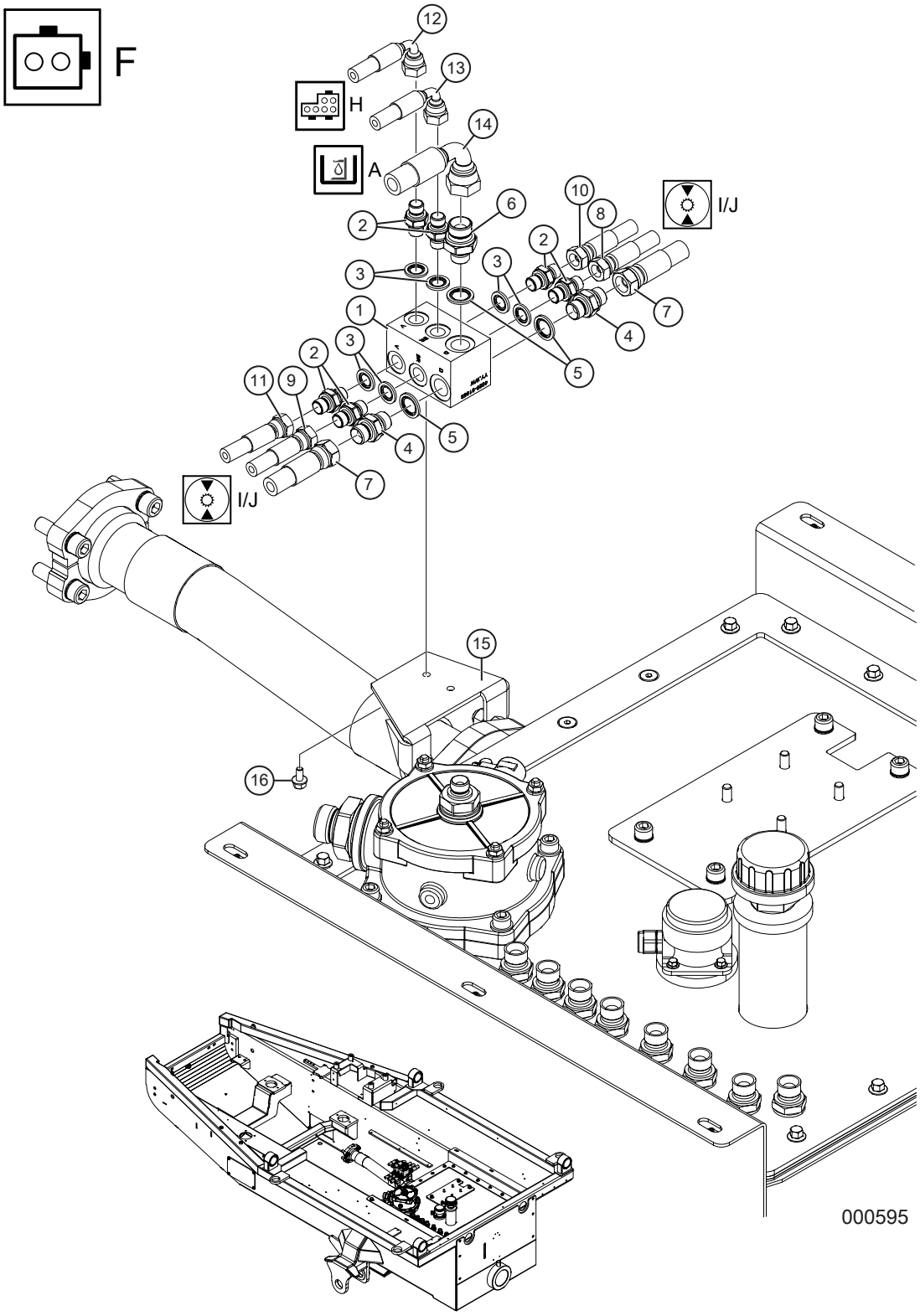

Fördelningsblock främre boggi (F)

Pos	Art.	Antal	Benämning	Kommentarer
1	KT-790600	1 st	Ventilblock	
2	KT-70020404	6 st	Adapter	1/4”UF-1/4”UF
3	KT-56010104	6 st	Gummiståbricka	1/4”
4	KT-70020606	2 st	Adapter	3/8”UF-3/8”UF
5	KT-56010106	3 st	Gummiståbricka	3/8”
6	KT-70020608	1 st	Adapter	3/8”UF-1/2”UF
7	TS-121165	2 st	Hydraulslang	3/8 L=1650 mm Rak-Rak
8	TS-112130	1 st	Hydraulslang	1/4 L=1300 mm Rak-90°. Broms.
9	TS-112120	1 st	Hydraulslang	1/4” L=1200 mm Rak-90°. Broms.
10	TS-112205	1 st	Hydraulslang	1/4” L=2050 mm Rak-90°. Växel
11	TS-111212	1 st	Hydraulslang	1/4” L=2120 mm Rak-Rak. Växel
12	TS-112055	1 st	Hydraulslang	1/4 L=550 mm Rak-90°
13	TS-112125	1 st	Hydraulslang	1/4” L=1250 mm Rak-90°
14	TS-132049	1 st	Hydraulslang	1/2” L=490 mm Rak-90°
15	TE-702737	1 st	Fästkonsol fördelningsblock	
16	09–267446	2 st	Flänsskruv	M6SF 6x12 8.8 FZB

Fördelningsblock bakre boggi (G)

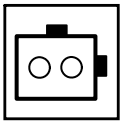

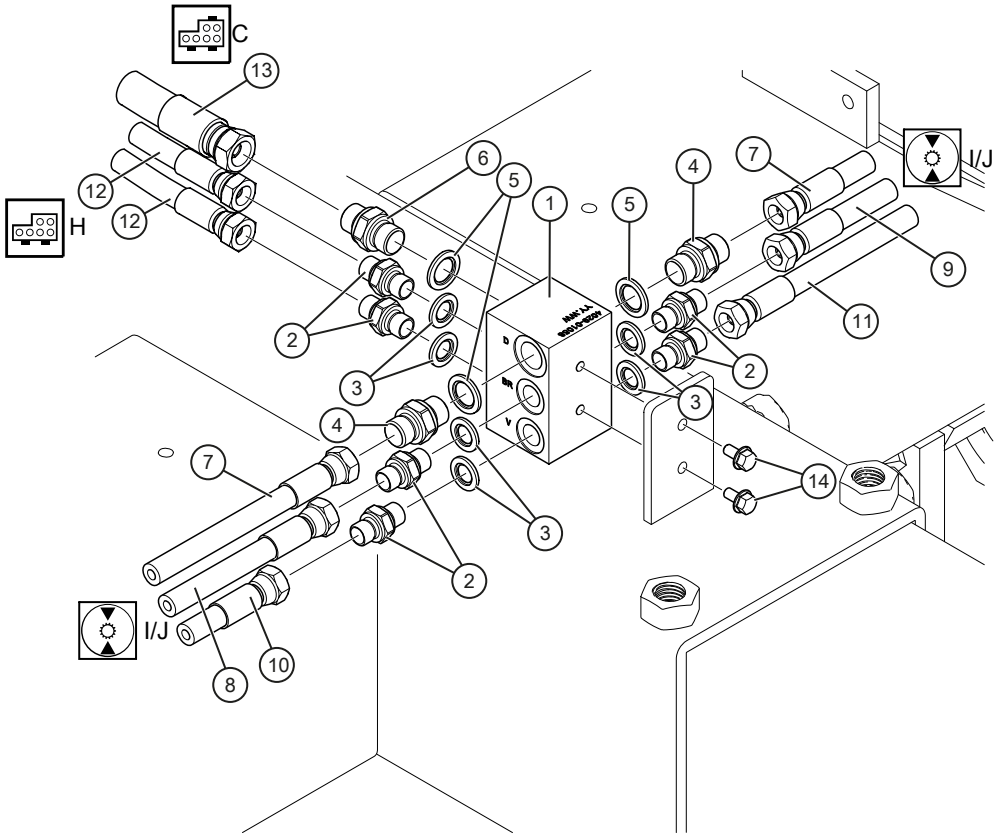

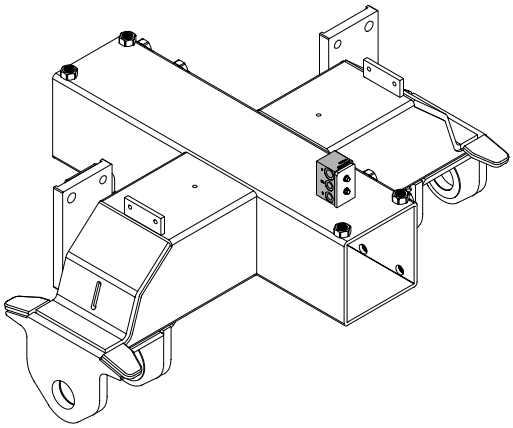

000596

Fördelningsblock bakre boggi (G)

Pos	Art.	Antal	Benämning	Kommentarer
1	KT-790600	1 st	Ventilblock	
2	KT-70020404	6 st	Adapter	1/4”UF-1/4”UF
3	KT-56010104	6 st	Gummistålbricka	1/4”
4	KT-70020606	2 st	Adapter	3/8”UF-3/8”UF
5	KT-56010106	3 st	Gummistålbricka	3/8”
6	KT-70020608	1 st	Adapter	3/8”UF-1/2”UF
7	TS-123121	2 st	Hydraulslang	3/8” L=1300 Rak-Rak
8	TS-112095	1 st	Hydraulslang	1/4” L=950 Rak-90°. Broms
9	TS-112090	1 st	Hydraulslang	1/4” L=900 Rak-90°. Broms
10	TS-111170	1 st	Hydraulslang	1/4” L=1700 Rak-Rak. Växel
11	TS-112170	1 st	Hydraulslang	1/4” L=1700 Rak-90°. Växel
12	TS-111395	2 st	Hydraulslang	1/4” L=3950 Rak-Rak
13	TS-131395	1 st	Hydraulslang	1/2” L=3950 Rak-Rak
14	09-267446	2 st	Flänsskruv	M6SF 6x12 8.8 FZB

Pilotblock (H)

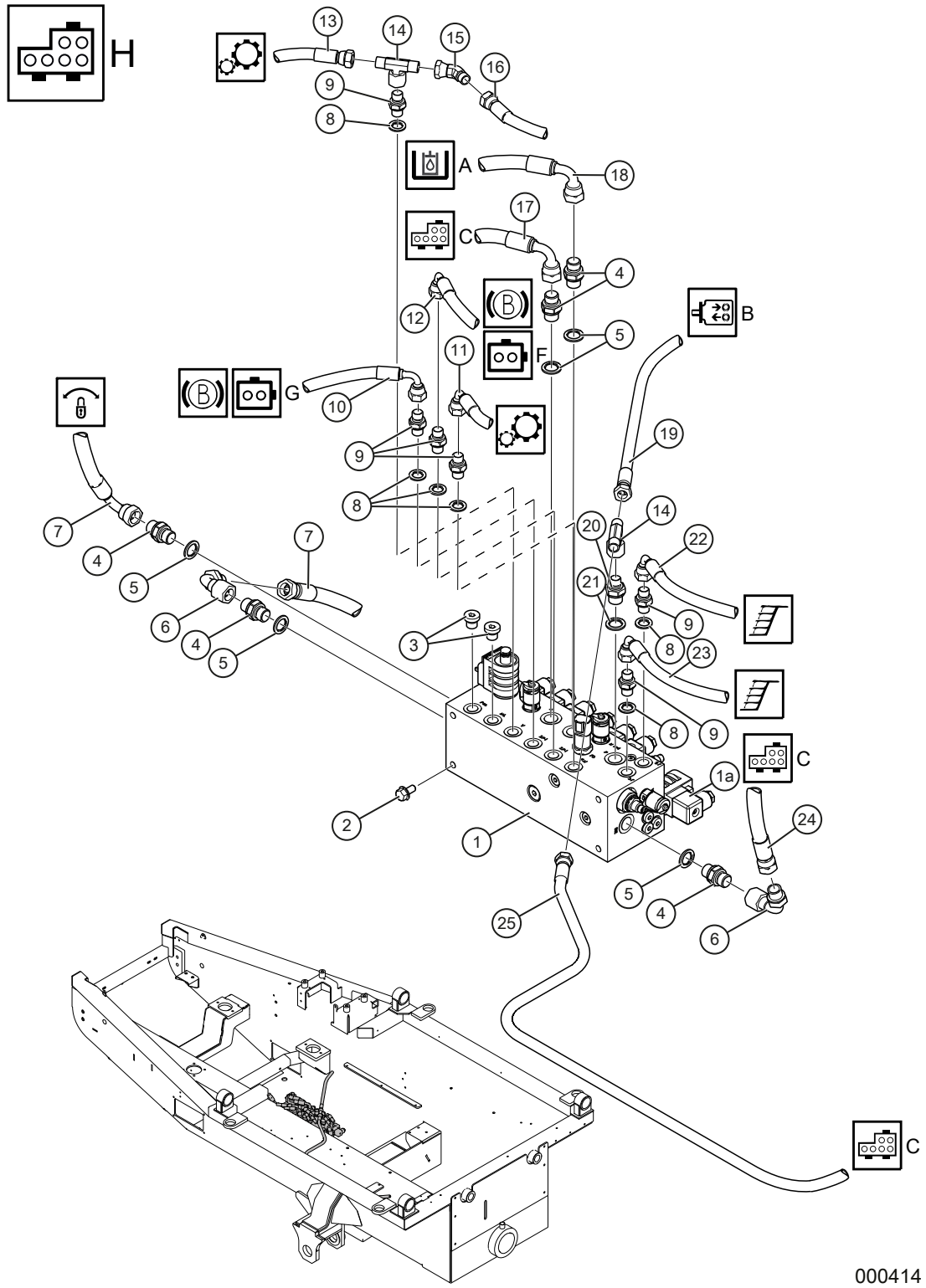

Pilotblock (H)

Pos	Art.	Antal	Benämning	Kommentarer
1	KT-791214	1 st	Pilotblock	Komplett
-1a	KT-791214-2		Elstyrd riktningsventil patron 4/2	
-	KT-790566-2		Magnet	12VDC
-	KT-791214-3		Elmagnet	24V
2	09–266793	4 st	Skruv	M6S 8x16 8.8 FZB
3	KT-75030004	2 st	Insexplugg	1/4”
4	KT-70020606	5 st	Adapter	3/8”UF-3/8”UF
5	KT-56010106	5 st	Gummiståbricka	3/8”
6	KT-72050606	2 st	Vinkeladapter	3/8”UF-3/8”IR 90°
7	TS-112085	2 st	Hydraulslang	1/4” L=850 mm Rak-90°
8	KT-56010104	6 st	Gummiståbricka	1/4”
9	KT-70020404	6 st	Adapter	1/4”UF-1/4”UF
10	TS-112220	1 st	Hydraulslang	1/4” L=2200 mm Rak-90°
11	TS-112152	1 st	Hydraulslang	1/4” L=1520 mm Rak-90°
12	TS-112055	1 st	Hydraulslang	1/4” L=550 mm Rak-90°
13	TS-112207	1 st	Hydraulslang	1/4” L=2070 mm Rak-90°
14	KT-74030404	2 st	T-adapter	1/4”UF/UF/IR
15	KT-73030404	1 st	G 1/4 UF x G 1/4 IR 45	1/4”UF-1/4”IR 45°
16	TS-112055	1 st	Hydraulslang	1/4” L=550 mm Rak-90°
17	TS-122157	1 st	Hydraulslang	3/8” L=1570 mm Rak-90°
18	TS-112130	1 st	Hydraulslang	1/4” L=1300 mm Rak-90°
19	TS-122028	1 st	Hydraulslang	3/8” L=280 mm Rak-90°
20	KT-70020406	1 st	Adapter	1/4”UF-3/8”UF
21	KT-56010106	1 st	Gummiståbricka	3/8”
22	TS-112330	1 st	Hydralslang	1/4” L=3300 mm Rak-90°
23	TS-112317	1 st	Hydraulslang	1/4” L=3170 mm Rak-90°
24	TS-132050	1 st	Hydraulslang	1/2” L=500 mm Rak-90°
25	TS-118090	1 st	Hydralslang	1/4” L=900 mm spec.

Pilotblock (H)

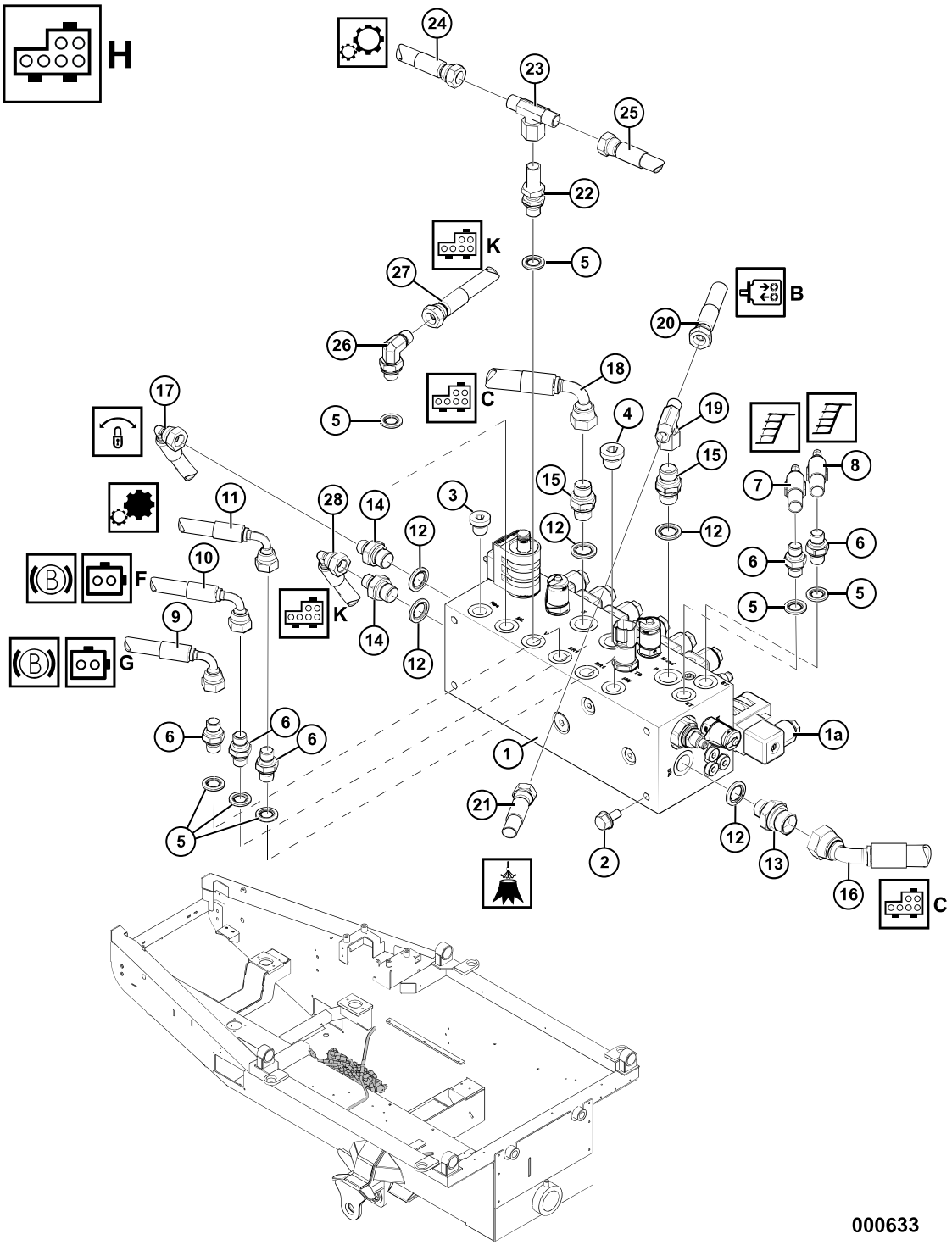

Pilotblock (H)

Pos	Art.	Antal	Benämning	Kommentarer
1	KT-791214	1 st	Pilotblock	Komplett
-1a	KT-791214-2		Elstyrd riktningsventil patron 4/2	
-	KT-790566-2		Magnet	12VDC
-	KT-791214-3		Elmagnet	24V
2	09–266793	4 st	Skruv	M6S 8x16 8.8 FZB
3	KT-75030004	1 st	Insexplugg	1/4”
4	KT-75030006	1 st	Insexplugg	3/8”
5	KT-56010104	7 st	Gummiståbricka	1/4”
6	KT-70020404	5 st	Adapter	1/4”UF-1/4”UF
7	TS-112330	1 st	Hydralslang	1/4” L=3300 mm Rak-90°
8	TS-112317	1 st	Hydraulslang	1/4” L=3170 mm Rak-90°
9	TS-112220	1 st	Hydraulslang	1/4” L=2200 mm Rak-90°
10	TS-112125	1 st	Hydraulslang	1/4” L=1250 mm Rak-90°
11	TS-112100	1 st	Hydraulslang	1/4” L=1000 mm Rak-90°
12	KT-56010106	5 st	Gummiståbricka	3/8”
13	KT-70020608	1 st	Adapter	3/8”UF-1/2”UF
14	KT-70020406	2 st	Adapter	1/4”UF-3/8”UF
15	KT-70020606	2 st	Adapter	3/8”UF-3/8”UF
16	TS-133060	1 st	Hydraulslang	1/2” L=600 mm Rak-45°
17	TS-112085	1 st	Hydraulslang	1/4” L=850 mm Rak-90°
18	TS-122155	1 st	Hydraulslang	3/8” L=1550 mm Rak-90°
19	KT-74030606	1 st	T-adapter	3/8”UF/UF/IR. Används vid Urea.
20	TS-122028	1 st	Hydraulslang	3/8" L=280 mm Rak-90°
21	TS-118090	1 st	Hydralslang	1/4” L=900 mm spec. Används vid Urea.
22	KT-70900404	1 st	Skottgenomgång	1/4”UF-1/4”UF
23	KT-74030404	1 st	T-adapter	1/4”UF/UF/IR
24	TS-111220	1 st	Hydraulslang	1/4” L=2200 mm Rak-Rak
25	TS-112055	1 st	Hydraulslang	1/4” L=550 mm Rak-90°
26	KT-72040404	1 st	Adapter	1/4”UF-1/4”UF 90° Stb
27	TS-111055	1 st	Hydraulslang	1/4” L= 550 mm Rak- Rak
28	TS-112085	1 st	Hydraulslang	1/4” L=850 mm Rak-90°

Hjulmotor, hjul utan broms (I) – svetsad boggi

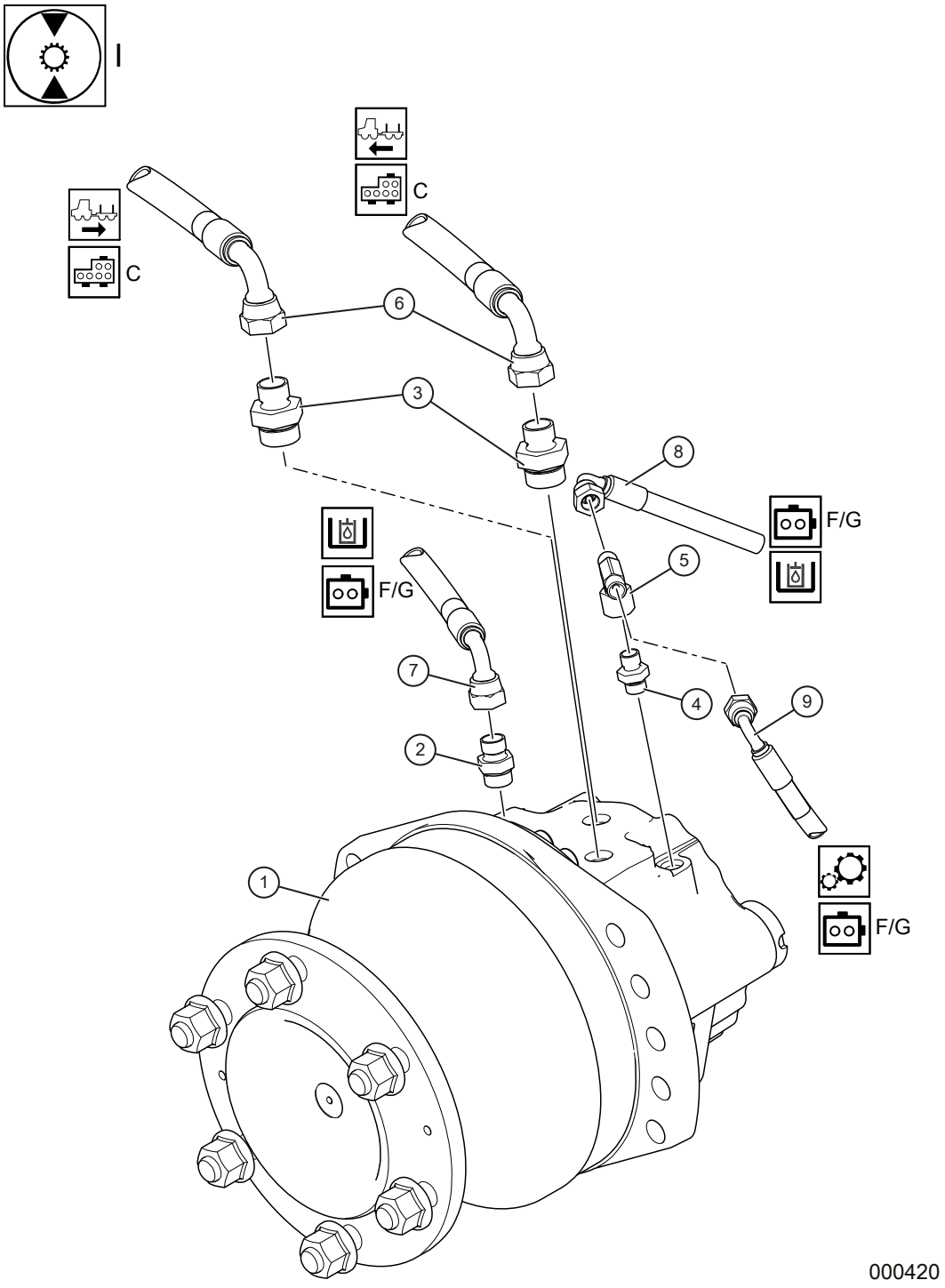

Hjulmotor, hjul utan broms (I) – svetsad boggi

Pos	Art.	Antal	Benämning	Kommentarer
1	KT-791225	1 st	Hjulmotor	Poc 1248cc utan broms
2	KT-70150612	1 st	Adapter	3/8”UF-SAEO 3/4”-16UF. Tank
3	KT-70150817	2 st	Adapter	1/2”UF-SAEO 1 1/16”UF. Drivning
4	KT-70150409	1 st	Adapter	1/4”UF-9/16”-18UF. Växel
5	KT-74030404	1 st	T-adapter	1/4”UF/UF/IR. Växel
6	TS-138040	2 st	Hydraulslang	1/2” L=400 mm spec. Drivning
7	TS-122040	1 st	Hydraulslang	3/8” L=400 mm Rak-90°. Tank
8	TS-112190	1 st	Hydraulslang	1/4” L=1900 mm Rak-90°. Växel
9	TS-112180	1 st	Hydraulslang	1/4” L=1800 mm Rak-90°. Växel främre boggi
	TS-118170	1 st	Hydraulslang	1/4” L=1700 mm spec. Växel bakre boggi

Hjulmotor, hjul utan broms (I) – gjuten boggi

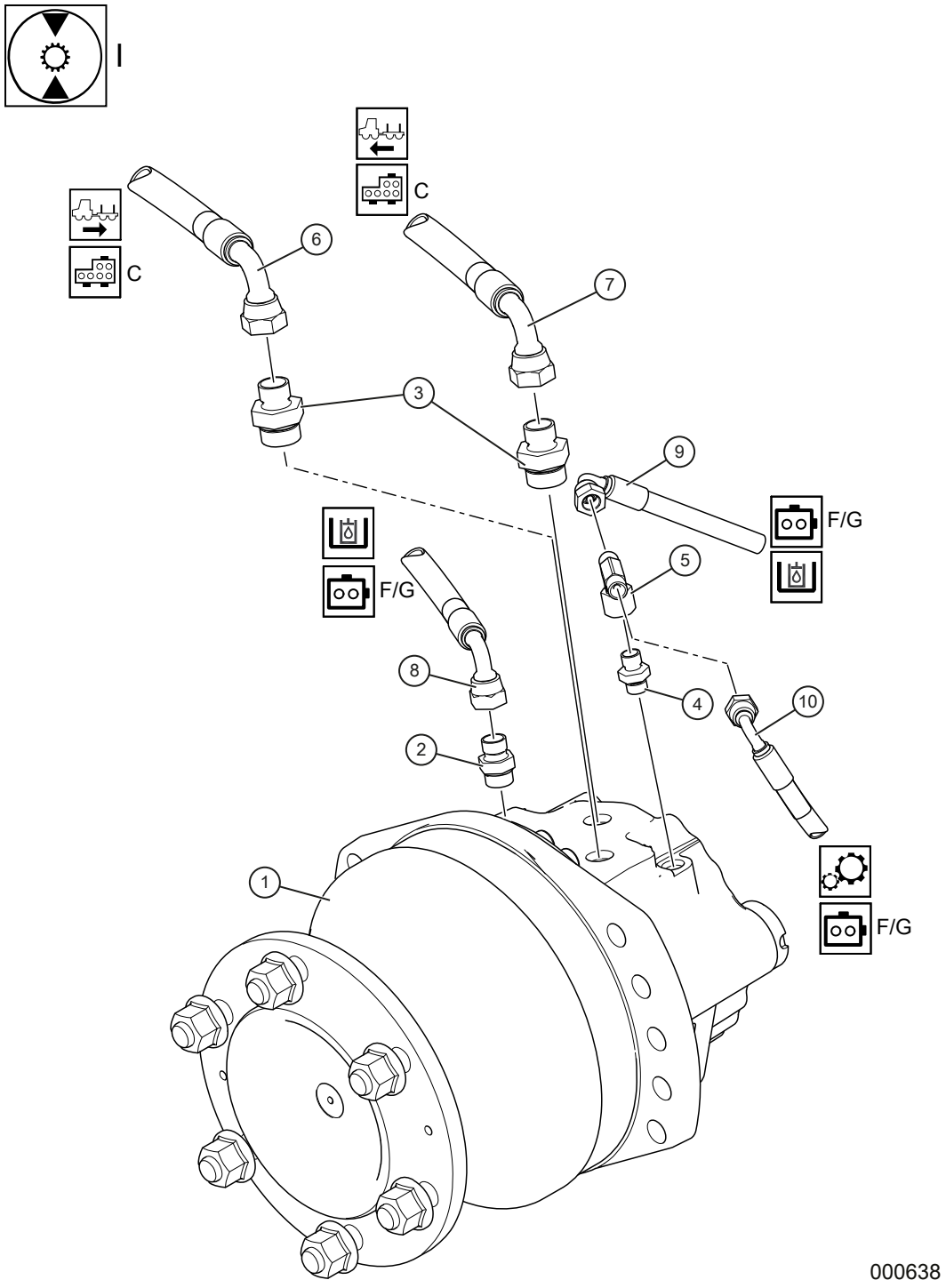

Hjulmotor, hjul utan broms (I) – gjuten boggi

Pos	Art.	Antal	Benämning	Kommentarer
1	KT-791225	1 st	Hjulmotor	Poc 1248cc utan broms
2	KT-70150612	1 st	Adapter	3/8”UF-SAEO 3/4”-16UF. Tank
3	KT-70150817	2 st	Adapter	1/2”UF-SAEO 1 1/16”UF. Drivning
4	KT-70150409	1 st	Adapter	1/4”UF-9/16”-18UF. Driv
5	KT-74030404	1 st	T-adapter	1/4”UF/UF/IR. Växel
6	TS-132210	1 st	Hydraulslang	1/2” L=2100 mm Rak-90°. Drivning A - Höger fram
	TS-132185	1 st	Hydraulslang	1/2” L=1850 mm Rak-90°. Drivning A - Vänster fram
	TS-132140	1 st	Hydraulslang	1/2” L=1400 mm Rak-90°. Drivning A - Höger bak
	TS-132135	1 st	Hydraulslang	1/2” L=1350 mm Rak-90°. Drivning A - Vänster bak
7	TS-132220	1 st	Hydraulslang	1/2” L=2200 mm Rak-90°. Drivning B - Höger fram
	TS-132250	1 st	Hydraulslang	1/2” L=2500 mm Rak-90°. Drivning B - Vänster fram
	TS-132140	1 st	Hydraulslang	1/2” L=1400 mm Rak-90°. Drivning B - Höger bak
	TS-132145	1 st	Hydraulslang	1/2” L=1450 mm Rak-90°. Drivning B - Vänster bak
8	TS-122040	1 st	Hydraulslang	3/8” L=420 mm Rak-90°. Tank
9	TS-112110	1 st	Hydraulslang	1/4” L=1100 mm Rak-90°. Växel
10	TS-112205	1 st	Hydraulslang	1/4” L=2050 mm Rak-90°. Växel – Höger fram
	TS-111212	1 st	Hydraulslang	1/4” L=2120 mm Rak-Rak. Växel –Vänster fram
	TS-112170	1 st	Hydraulslang	1/4” L=1700 mm Rak-90°. Växel – Höger bak
	TS-111170	1 st	Hydraulslang	1/4” L=1700 mm Rak-Rak. Växel – Vänster bak

Hjulmotor, hjul med broms (J) – svetsad boggi

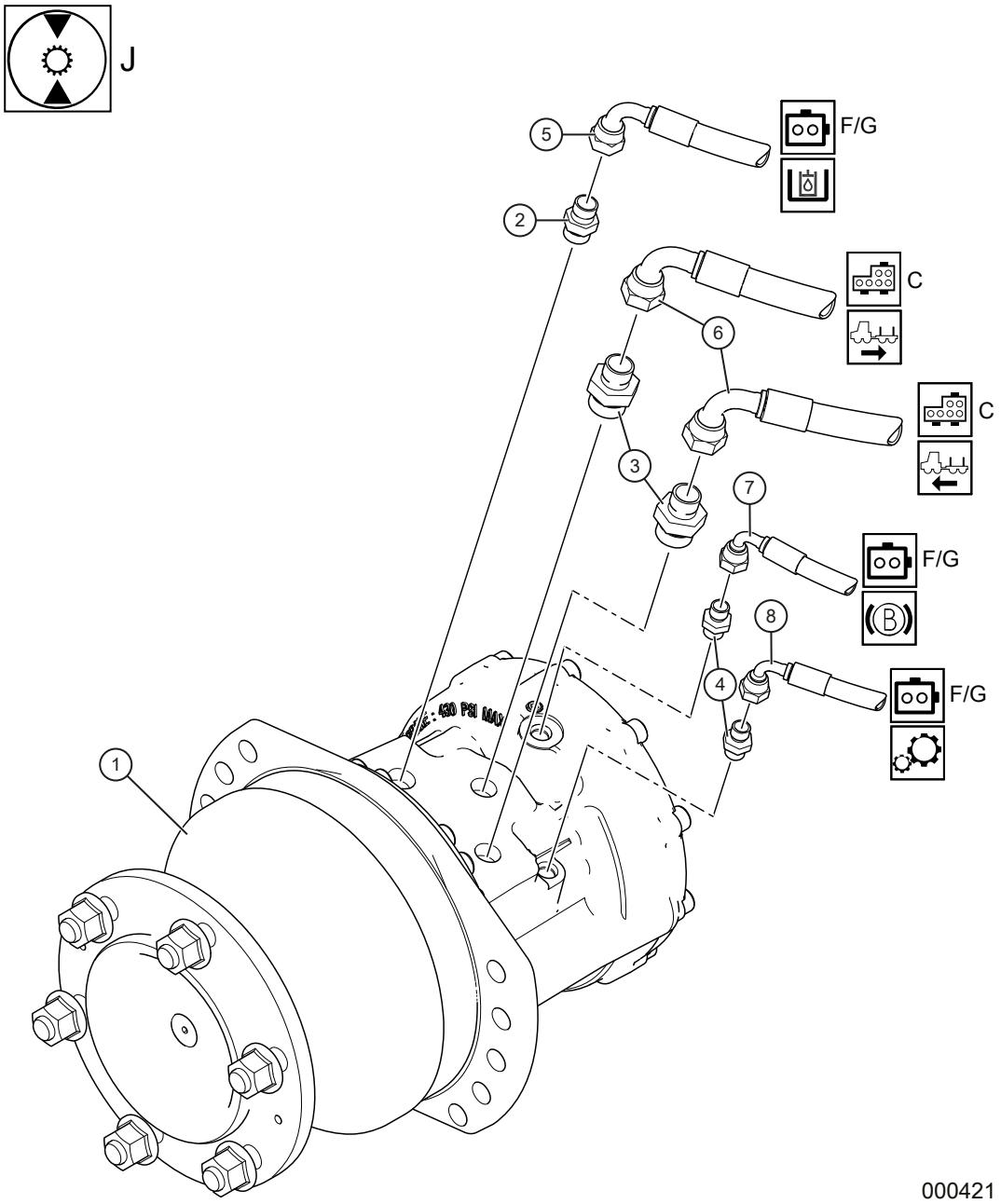

Hjulmotor, hjul med broms (J) – svetsad boggi

Pos	Art.	Antal	Benämning	Kommentarer
1	KT-791226	1 st	Hjulmotor	Poc 1248cc med P-broms
2	KT-70150612	1 st	Adapter	3/8”UF-SAEO 3/4”-16UF. Tank
3	KT-70150817	2 st	Adapter	1/2”UF-SAEO 1 1/16”UF. Drivning
4	KT-70150409	2 st	Adapter	1/4”UF-9/16”-18UF. Broms/ Växel
5	TS-122130	1 st	Hydraulslang	3/8” L=1300 mm Rak-90°. Tank främre boggi
	TS-127130	1 st	Hydraulslang	3/8” L=1300 mm 90°-90°. Tank bakre boggi
6	TS-138040	2 st	Hydraulslang	1/2” L=400 mm spec. Drivning
7	TS-112150	1 st	Hydraulslang	1/4” L=1500 mm Rak-90°. Broms – Höger fram
	TS-112150	1 st	Hydraulslang	1/4” L=1500 mm Rak-90°. Broms – Vänster fram
	TS-113155	1 st	Hydraulslang	1/4” L=1550 mm Rak-45°. Broms – Höger bak
	TS-113115	1 st	Hydraulslang	1/4” L=1150 mm Rak-45°. Broms – Vänster bak
8	TS-112190	1 st	Hydraulslang	1/4” L=1900 mm Rak-90°. Väx-el främre boggi
	TS-112170	1 st	Hydraulslang	1/4” L=1700 mm Rak-90°. Väx-el bakre boggi

Hjulmotor, hjul med broms (J) – gjuten boggi

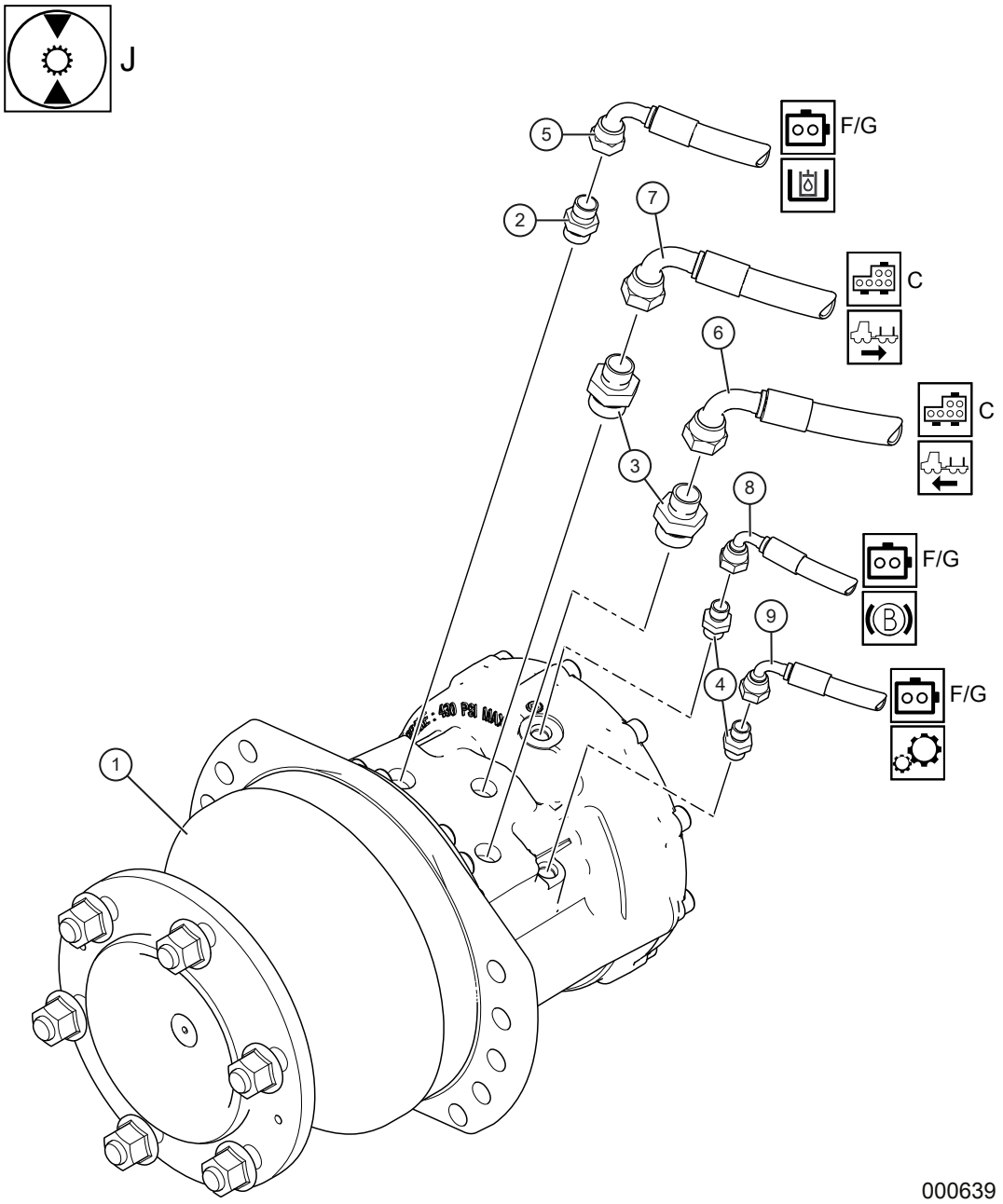

Hjulmotor, hjul med broms (J) – gjuten boggi

Pos	Art.	Antal	Benämning	Kommentarer
1	KT-791226	1 st	Hjulmotor	Poc 1248cc med P-broms
2	KT-70150612	1 st	Adapter	3/8”UF-SAEO 3/4”-16UF. Tank
3	KT-70150817	2 st	Adapter	1/2”UF-SAEO 1 1/16”UF. Drivning
4	KT-70150409	2 st	Adapter	1/4”UF-9/16”-18UF. Broms/ Växel
5	TS-127100	1 st	Hydraulslang	3/8” L=1000 mm 90°-90°. Tank
6	TS-132205	1 st	Hydraulslang	1/2” L=2050 mm Rak-90°. Drivning A – Höger fram
	TS-132105	1 st	Hydraulslang	1/2” L=1050 mm Rak-90°. Drivning A – Vänster fram
	TS-132095	1 st	Hydraulslang	1/2” L=950 mm Rak-90°. Drivning A – Höger bak
	TS-132105	1 st	Hydraulslang	1/2” L=1050 mm Rak-90°. Drivning A – Vänster bak
7	TS-132220	1 st	Hydraulslang	1/2” L=2200 Rak-90°. Drivning B – Höger fram
	TS-132155	1 st	Hydraulslang	1/2” L=1550 Rak-90°. Drivning B – Vänster fram
	TS-132100	1 st	Hydraulslang	1/2” L=1000 Rak-90°. Drivning B – Bakre boggi
8	TS-112130	1 st	Hydraulslang	1/4” L=1300 mm Rak-90°. Broms – Höger fram
	TS-112120	1 st	Hydraulslang	1/4” L=1200 mm Rak-90°. Broms – Vänster fram
	TS-112090	1 st	Hydraulslang	1/4” L=900 mm Rak-90°. Broms – Höger bak
	TS-112095	1 st	Hydraulslang	1/4” L=950 mm Rak-90°. Broms – Vänster bak
9	TS-112110	1 st	Hydraulslang	1/4” L=1100 mm Rak-90°. Växel

Termostatblock (K)

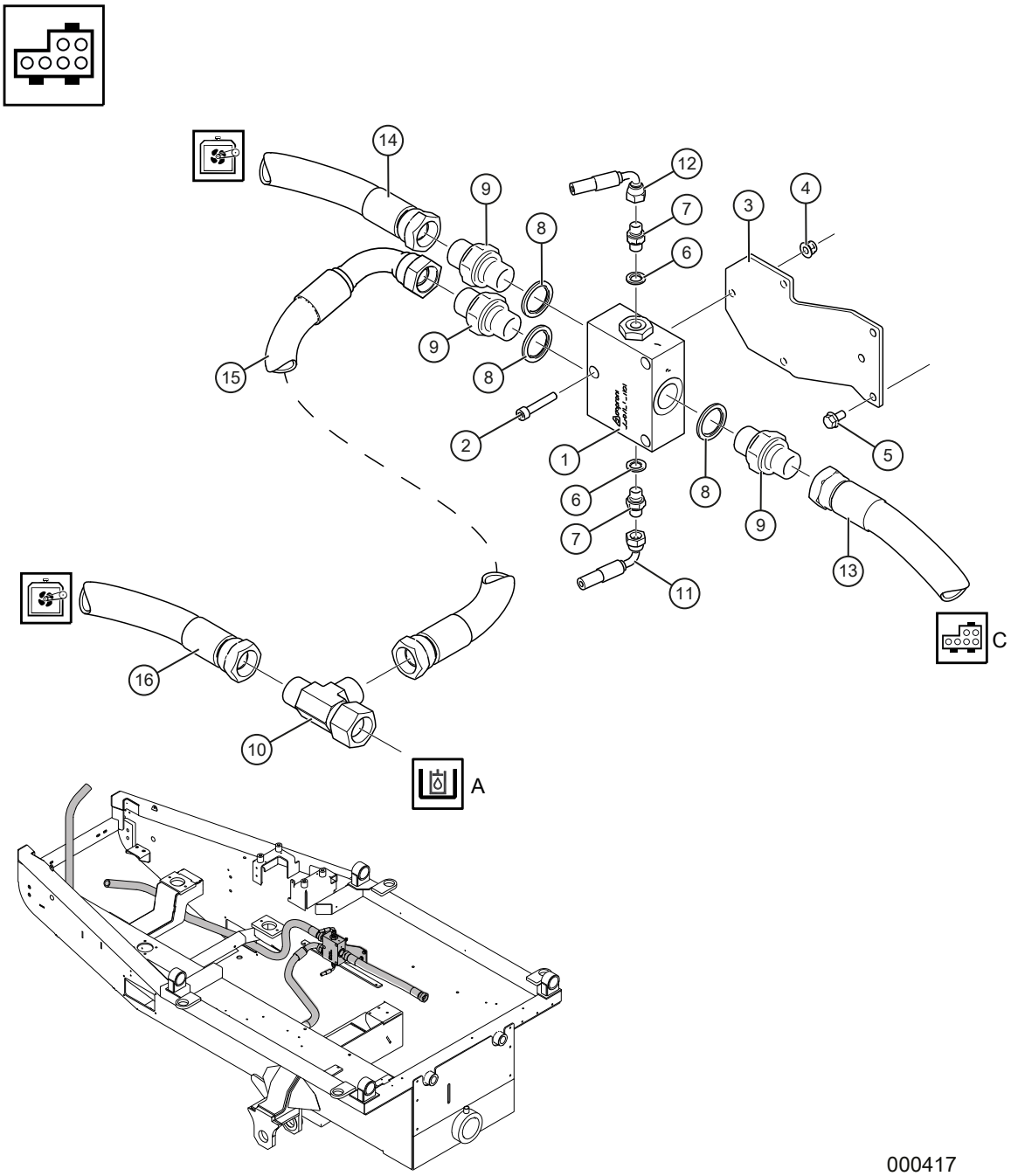

000417

Termostatblock (K)

Pos	Art.	Antal	Benämning	Kommentarer
1	KT-791338	1 st	Termostatblock	Maskin nr T23-006. Ej T21-001, T22-001, T22-006 och T22-007.
2	K6066-01	3 st	Insexskruv	MC6S 8x45
3	TE-702907	1 st	Fäste	
4	09–265605	3 st	Flänslåsmutter	LM6MF 8 FZB
5	09–266793	3 st	Flänsskruv	M6SF 8x16 8.8 FZB
6	KT-56010104	2 st	Gummiståbricka	1/4”
7	KT-70020404	2 st	Adapter	1/4”UF-1/4”UF
8	KT-56010116	3 st	Gummiståbricka	1”
9	KT-70021616	3 st	Adapter	1”UF-1”UF
10	KT-74041616	1 st	T-adapter	1”IR/UF/UF
11	TS-112055	1 st	Hydraulslang	1/4” L=550 Rak-90°
12	TS-112085	1 st	Hydraulslang	1/4” L=880 Rak-90°
13	TS-171045	1 st	Hydraulslang	1” L=450 Rak-Rak. Till körventil T
14	TS-172180	1 st	Hydraulslang	1”L=1800 Rak-90°. Till kylare
15	TS-17143	1 st	Hydraulslang	1” L=430 Rak-Rak. Till Thermobypassventil
16	TS-172235	1 st	Hydraulslang	1” L=2350 Rak-90°. Till kylare

Termostatblock (K)

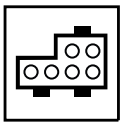

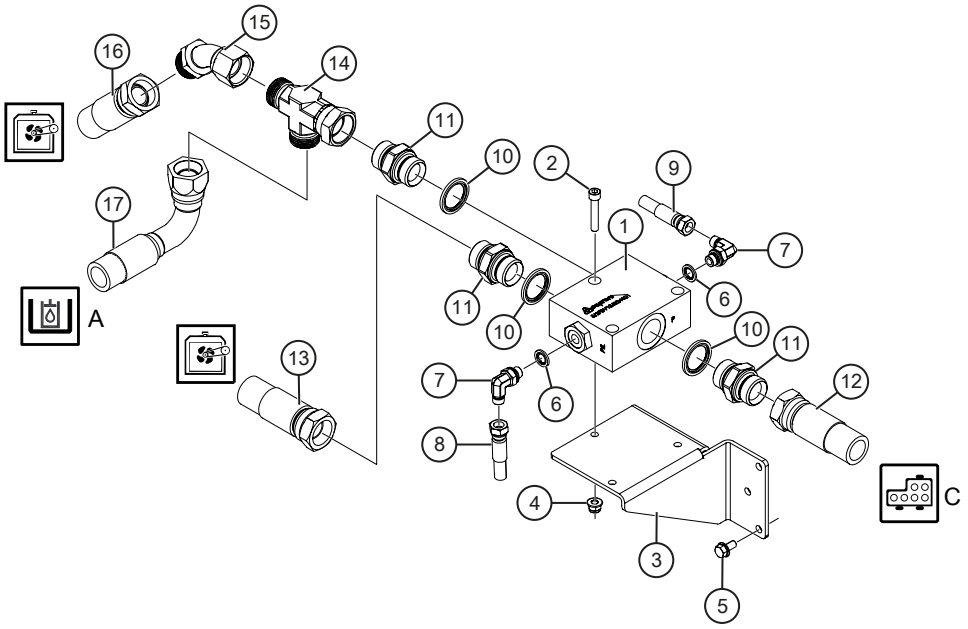

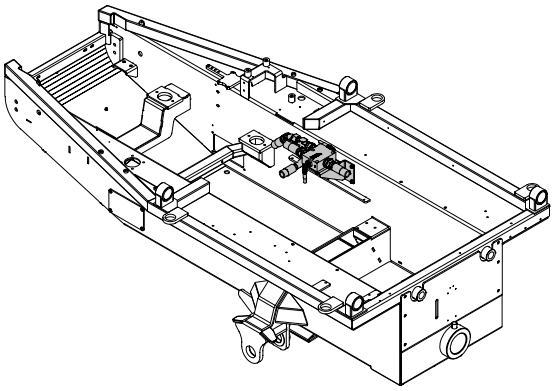

000594

Termostatblock (K)

Pos	Art.	Antal	Benämning	Kommentarer
1	KT-791378	1 st	Termostatblock	Fr.o.m. maskin T23-007. Även maskin T21-001, T22-001, T22-006 och T22-007.
2	K6066-01	3 st	Insexskruv	MC6S 8x45
3	TE-703210	1 st	Fäste	
4	09–265605	3 st	Flänslåsmutter	LM6MF 8 FZB
5	09–266793	3 st	Flänsskruv	M6SF 8x16 8.8 FZB
6	KT-56010104	2 st	Gummiståbricka	1/4”
7	KT-72040404	2 st	Vinkeladapter, ställbar	1/4”UF-1/4”UF STB
8	TS-111055	1 st	Hydraulslang	1/4”L=550 Rak-Rak
9	TS-112085	1 st	Hydraulslang	1/4” L=850 Rak-90°
10	KT-56010116	3 st	Gummiståbricka	1”
11	KT-70021616	3 st	Adapter	1”UF-1”UF
12	TS-171045	1 st	Hydraulslang	1” L=450 Rak-Rak. Till körventil T
13	TS-172180	1 st	Hydraulslang	1”L=1800 Rak-90°. Till kylare
14	KT-74041616	1 st	T-adapter	1”IR-1”UF-1”UF
15	KT-73051616	1 st	Vinkeladapter	1”IR-1”UF 45°
16	TS-172235	1 st	Hydraulslang	1” L=2350 Rak-90°. Till kylare
17	TS-172070	1 st	Hydraulslang	1” L=700 Rak-Rak. Till hydraultank

Hydrauloljekylare

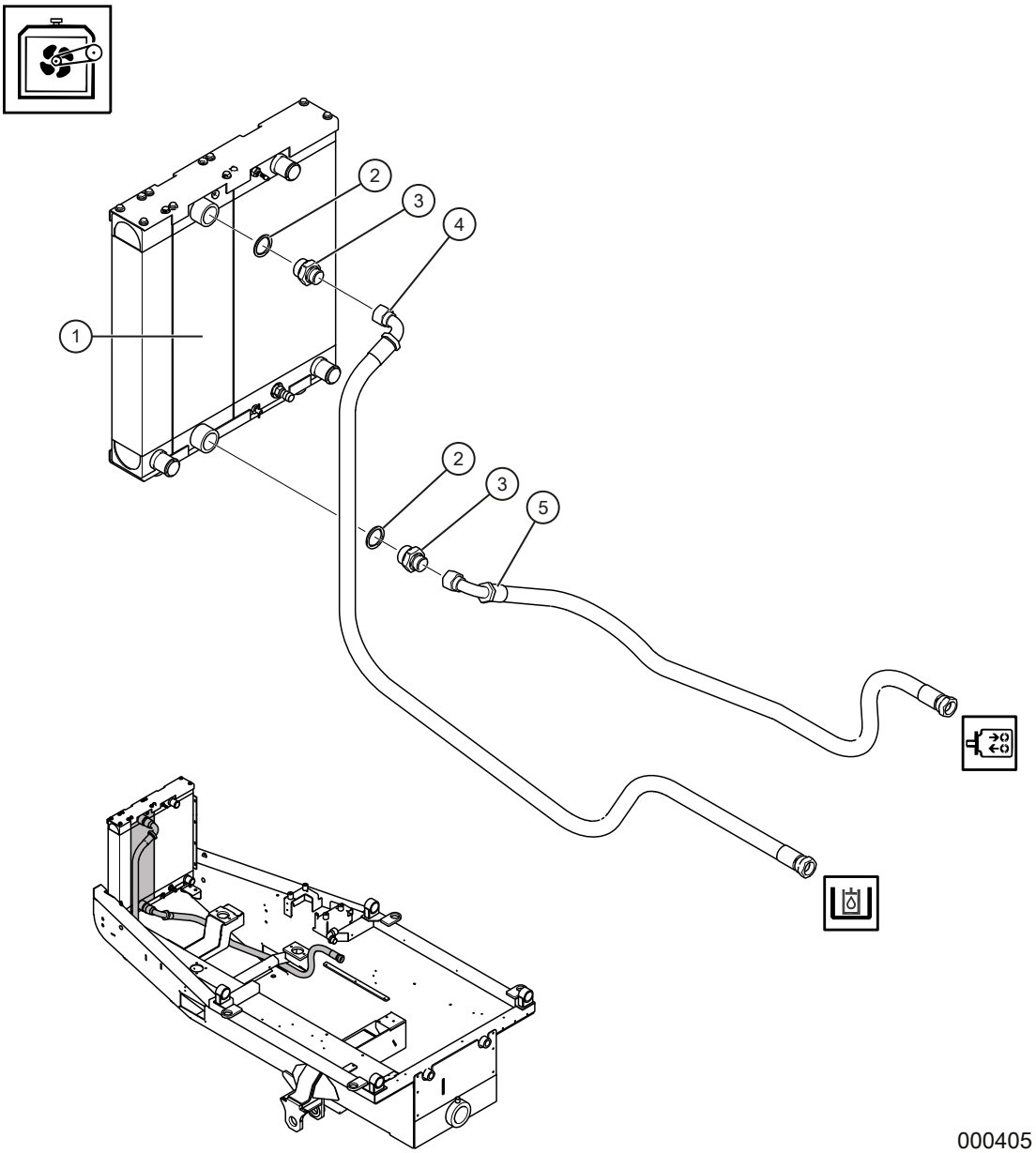

Hydrauloljekylare

Pos	Art.	Antal	Benämning	Kommentarer
			Hydrauloljekylare	T.o.m. maskin T23-006.
1	KT-765001-2	1 st	Kylelement	Olja
2	KT-56010120	2 st	Gummistålbricka	1 1/4”
3	KT-70021620	2 st	Adapter	1”UF-1 1/4”UF
4	TS-172235	1 st	Hydraulslang	1” L=2350 mm Rak-90°. Till tank
5	TS-172180	1 st	Hydraulslang	1” L=1800 mm Rak-90°. Till termobypass

Hydrauloljekylare

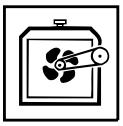

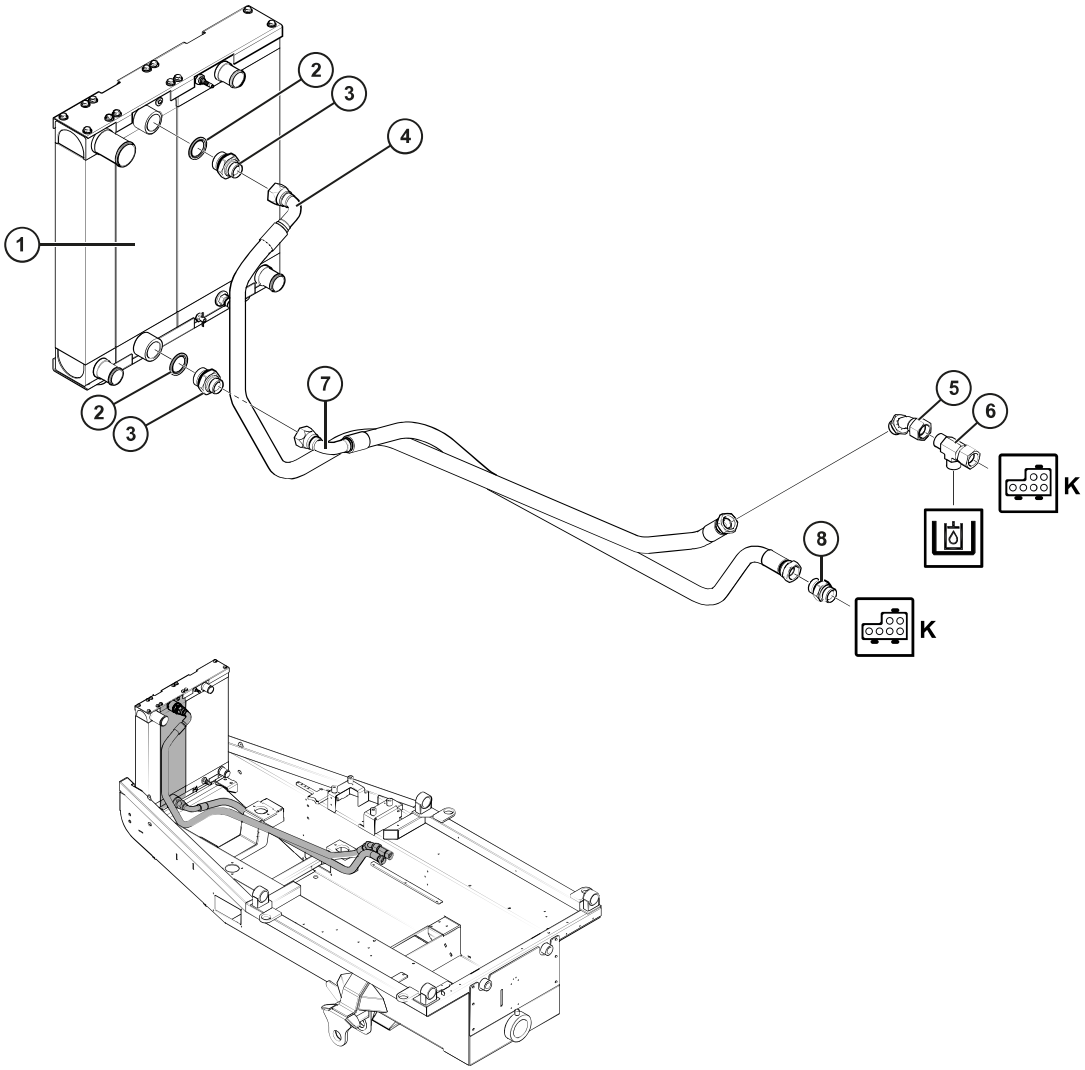

000637

Hydrauloljekylare

Pos	Art.	Antal	Benämning	Kommentarer
			Hydrauloljekylare	Fr.o.m. maskin T23-007.
1	KT-765001-2	1 st	Kylelement	Olja
2	KT-56010120	2 st	Gummistålbricka	1 1/4”
3	KT-70021620	2 st	Adapter	1”UF-1 1/4”UF
4	TS-172235	1 st	Hydraulslang	1” L=2350 mm Rak-90°
5	KT-73051616	1 st	Vinkeladapter	1”UF-1”UF 45°
6	KT-74041616	1 st	T-adapter	1”IR-1”UF-1”UF
7	TS-172180	1 st	Hydraulslang	1” L=1800 mm Rak-90°
8	KT-70021616	1 st	Adapter	1”UF-1”UF

Skottgenomgång

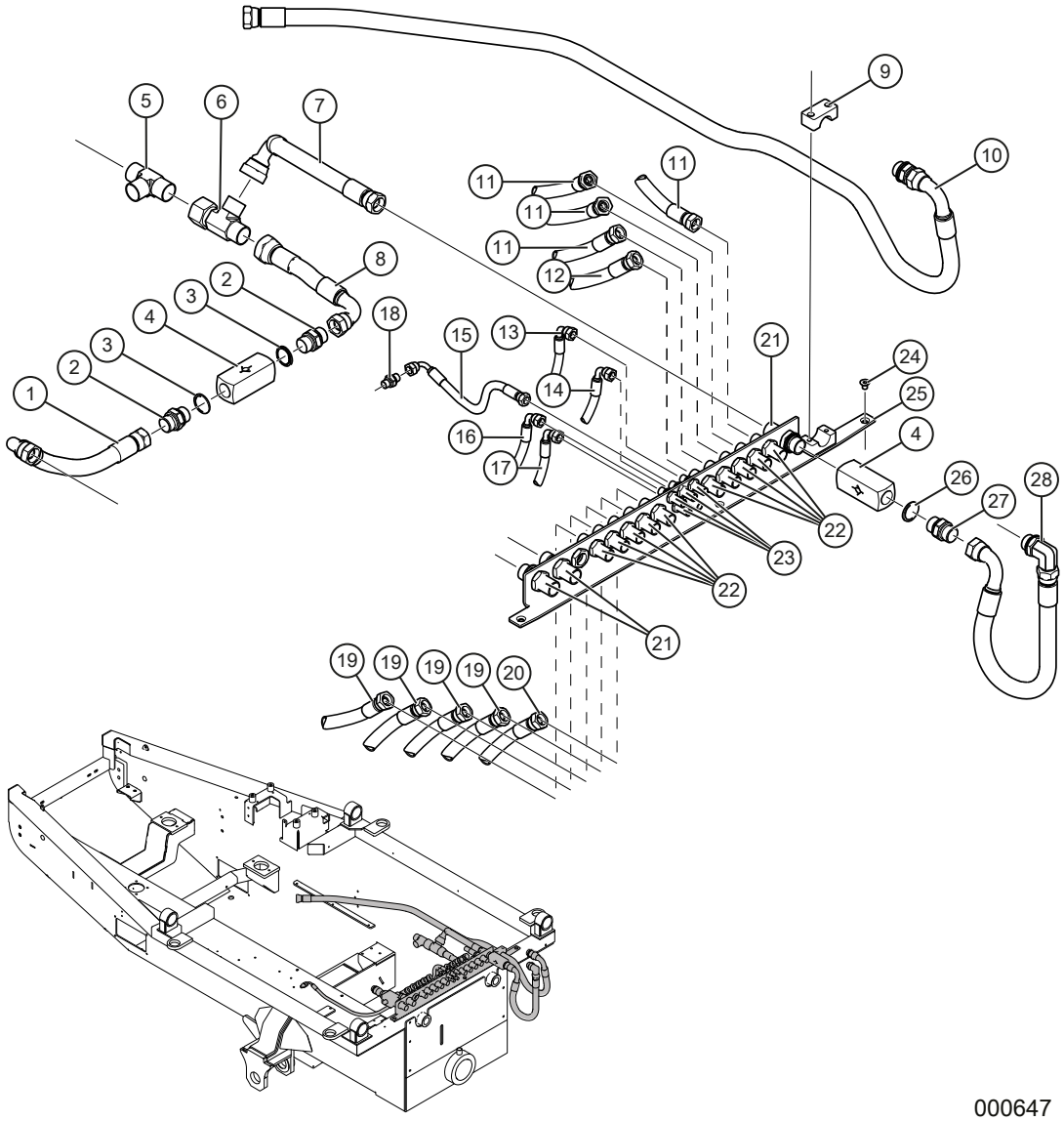

Skottgenomgång

Pos	Art.	Antal	Benämning	Kommentarer
1	TS-152021	1 st	Hydraulslang	3/4” L=210 mm Rak-90°
2	KT-70021212	2 st	Adapter	3/4”UF-3/4UF”
3	KT-56010112	2 st	Gummiståbricka	3/4”
4	KT-790913	2 st	Backventil	3/4” 4,5 bar
5	KT-74011616	1 st	T-adapter	1” UF/UF/UF
6	KT-74041616	1 st	T-adapter	1”UF/IR/UF
7	TS-158023	1 st	Hydraulslang	3/4” L=200 mm spec.
8	TS-158013	1 st	Hydraulslang	3/4” L=130 mm spec.
9	KT-53900528	2 st	Rörklammer	28 mm
10	TS-162180	1 st	Hydraulslang	3/4” L=1800 mm Rak-90°
11	TS-132033	4 st	Hydraulslang	1/2” L=330 mm Rak-90°
12	TS-132058	1 st	Hydraulslang	1/2” L=580 mm Rak-90°
13	TS-112220	1 st	Hydraulslang	1/4” L=2200 mm Rak-90°
14	TS-113140	1 st	Hydraulslang	1/4” L=1400 mm Rak-45°
15	TS-112095	1 st	Hydraulslang	1/4” L=950 mm Rak-90°
16	TS-112207	1 st	Hydraulslang	1/4” L=2070 mm Rak-90°
17	TS-113140	1 st	Hydraulslang	1/4” L=1400 mm Rak-45°
18	KT-70020404	1 st	Adapter	1/4”UF-1/4”UF
19	TS-133047	4 st	Hydraulslang	1/2” L=470 mm Rak-45°
20	TS-132029	1 st	Hydraulslang	1/2” L=290 mm Rak-90°
21	KT-70901212	3 st	Skottgenomgång	3/4”UF-3/4”UF
22	KT-70900808	10 st	Skottgenomgång	1/2”UF-1/2”UF
23	KT-70900404	5 st	Skottgenomgång	1/4”UF-1/4”UF
24	K6085-064	3 st	Skruv	MF6S 8x12 10.9 FZB
25	TE-702153	1 st	Plåt skottgenomgångar framram	
26	KT-56010112	1 st	Gummiståbricka	3/4”
27	KT-70021212	1 st	Adapter	3/4”UF-3/4”UF
28	TS-152060	1 st	Hydraulslang	3/4” L=600 mm Rak-90°

Skottgenomgång

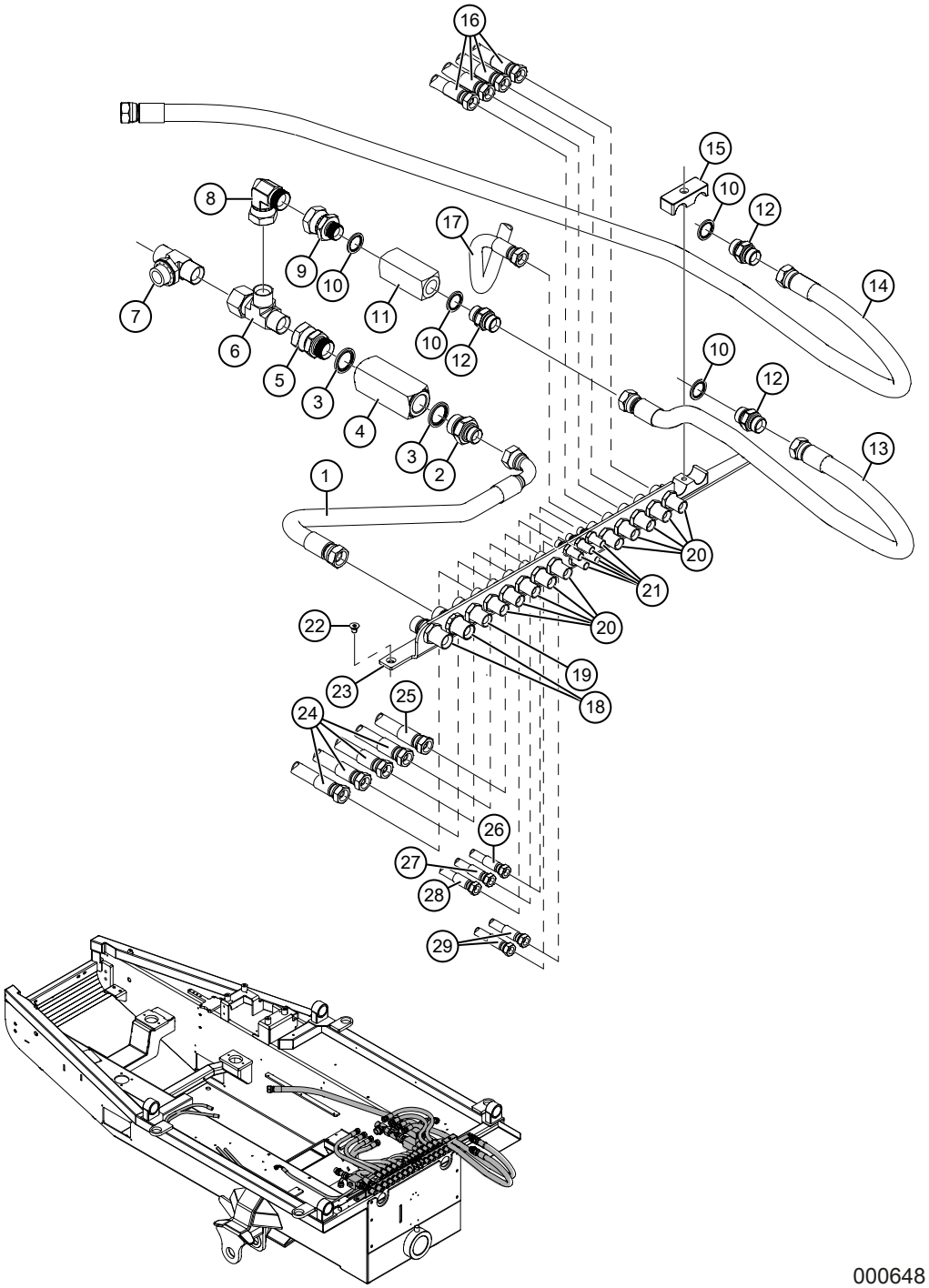

000648

Skottgenomgång

Pos	Art.	Antal	Benämning	Kommentarer
1	TS-152065	1 st	Hydraulslang	3/4” L=650 mm Rak-90°
2	KT-70021216	1 st	Adapter	3/4”UF-1”UF
3	KT-56010116	2 st	Gummistålbricka	1”
4	KT-790692	1 st	Backventil	1” 0,35 bar
5	KT-70081616	1 st	Adapter	1”UF-1”IR
6	KT-74041616	1 st	T-adapter	1”IR/UF/UF
7	KT-74131616	1 st	T-adapter	1”UF/UF/UF Stb
8	KT-72031616	1 st	Vinkeladapter	1”UF-1”IR 90°
9	KT-70081216	1 st	Adapter	3/4”UF-1”IR
10	KT-56010112	4 st	Gummistålbricka	3/4”
11	KT-790913	1 st	Backventil	3/4” 4,5 bar
12	KT-70021212	3 st	Adapter	3/4”UF-3/4”UF
13	TS-151095	1 st	Hydraulslang	3/4” L=950 Rak-Rak
14	TS-151200	1 st	Hydraulslang	3/4” L=2000 Rak-Rak
15	KT-53904426	2 st	Rörklammer	26 mm
16	TS-131045	4 st	Hydraulslang	1/2” L=450 Rak-Rak
17	TS-132066	1 st	Hydraulslang	1/2” L=660 Rak-90°
18	KT-70901212	2 st	Skottgenomgång	3/4”UF-3/4”UF
19	KT-70901010	1 st	Skottgenomgång	5/8”UF-5/8”UF
20	KT-70900808	10 st	Skottgenomgång	1/2”UF-1/2”UF
21	KT-70900404	5 st	Skottgenomgång	1/4”UF-1/4”UF
22	K6085-064	3 st	Skruv	MF6S 8x12 10.9 FZB
23	TE-702153	1 st	Plåt skottgenomgång	
24	TS-131050	4 st	Hydraulslang	1/2” L=500 Rak-Rak
25	TS-132040	1 st	Hydraulslang	1/2” L=400 Rak-90°
26	TS-112220	1 st	Hydraulslang	1/4” L=2200 Rak-90°
27	TS-112095	1 st	Hydraulslang	1/4”L=950 Rak-90°
28	TS-111220	1 st	Hydraulslang	1/4” L=2200 Rak-Rak
29	TS-113160	2 st	Hydraulslang	1/4” L=1600 Rak-45°

Ventilblock, midjelåsning

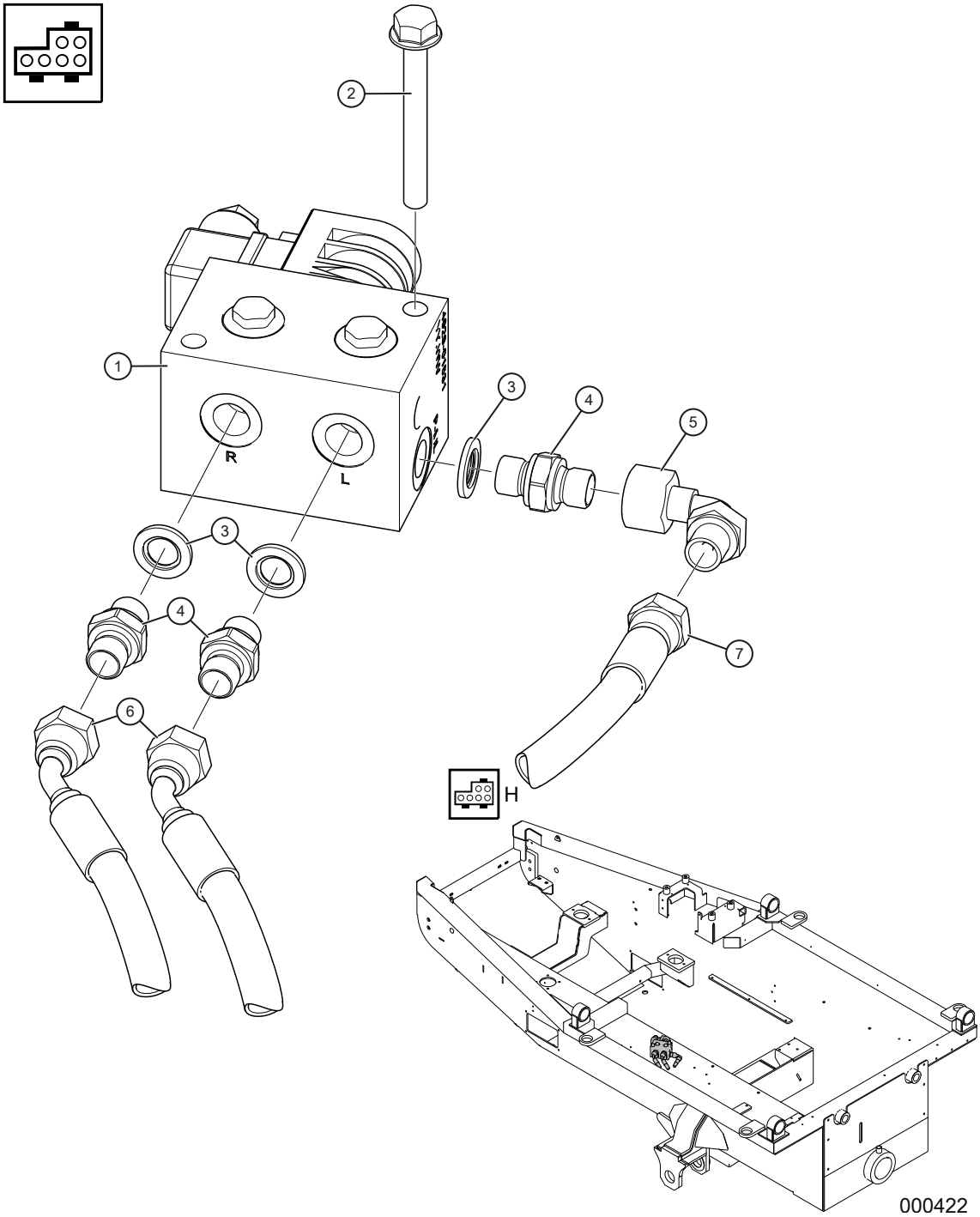

Ventilblock, midjelåsning

Pos	Art.	Antal	Benämning	Kommentarer
1	KT-791217	1 st	Midjelås Block	
*	KT-791217-1	1 st	Riktningsventil	2/2
2	09-267713	2 st	Flänsskruv	M6SF 8x70 8.8 FZB
3	KT-56010104	3 st	Gummiståbricka	1/4”
4	KT-70020404	3 st	Adapter	1/4”UF-1/4”UF
5	KT-72050404	1 st	Vinkeladapter	1/4”UF-1/4”IR 90°
6	TS-113160	2 st	Hydraulslang	1/4” L=1600 mm Rak-45°
7	TS-112090	1 st	Hydraulslang	1/4” L=900 mm Rak-90°

Midjelåscylindrar

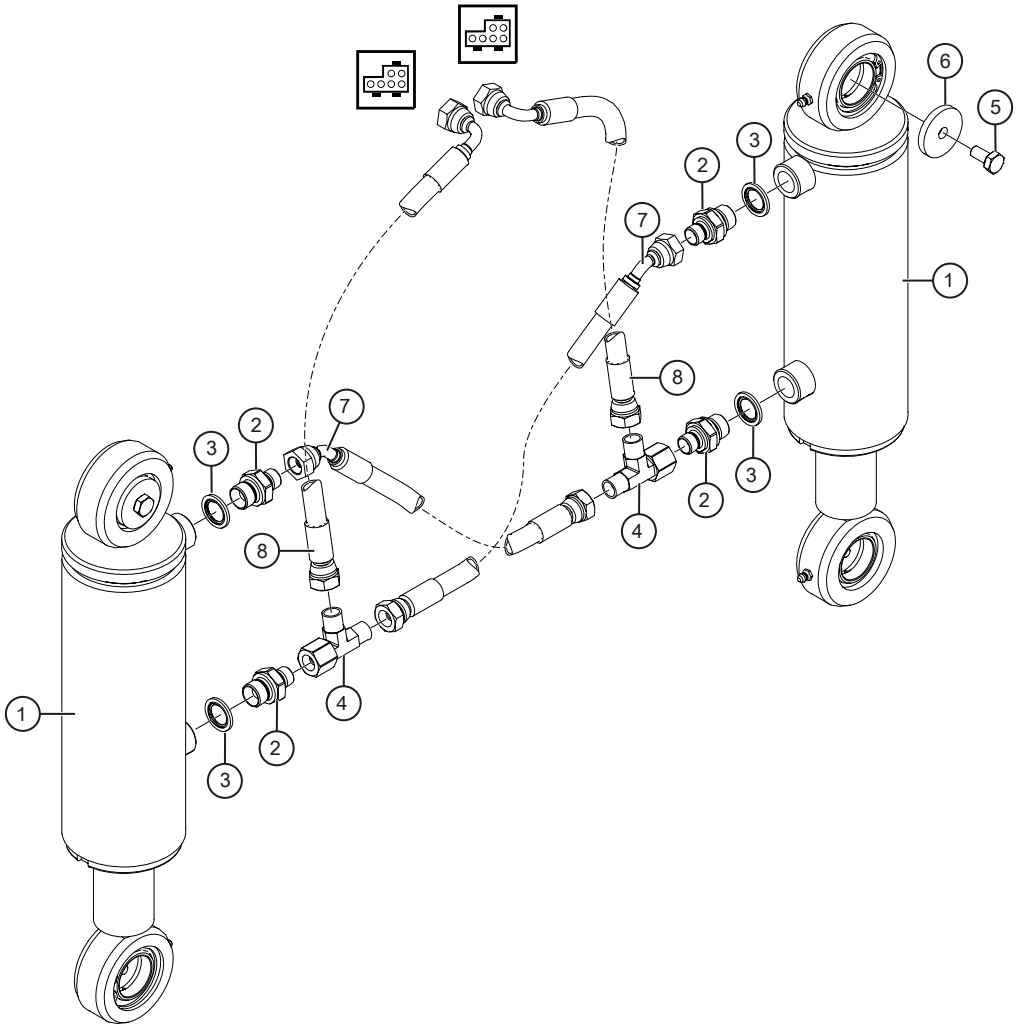

000632

Midjelåscylindrar

Pos	Art.	Antal	Benämning	Kommentarer
1	KT-790851	2 st	Midjelåscylinder	
	KT-790851-1		Tätningssats	Midjelåscylinder KT-790851
2	KT-70020406	4 st	Adapter	1/4” UF-3/8”UF
3	KT-56010106	4 st	Gummistålbricka	3/8”
4	KT-74040404	2 st	T-adapter	1/4” IR/UF/UF
5	K6074-09	4 st	Skruv	M6S 8x16 FZB
6	TE-700243	4 st	Bricka midjelåscylinder	
7	TS-113027	2 st	Hydraulslang	1/4” L=270 Rak-45°
8	TS-112030	2 st	Hydraulslang	1/4” L=300 Rak-90°

Styrcylindrar

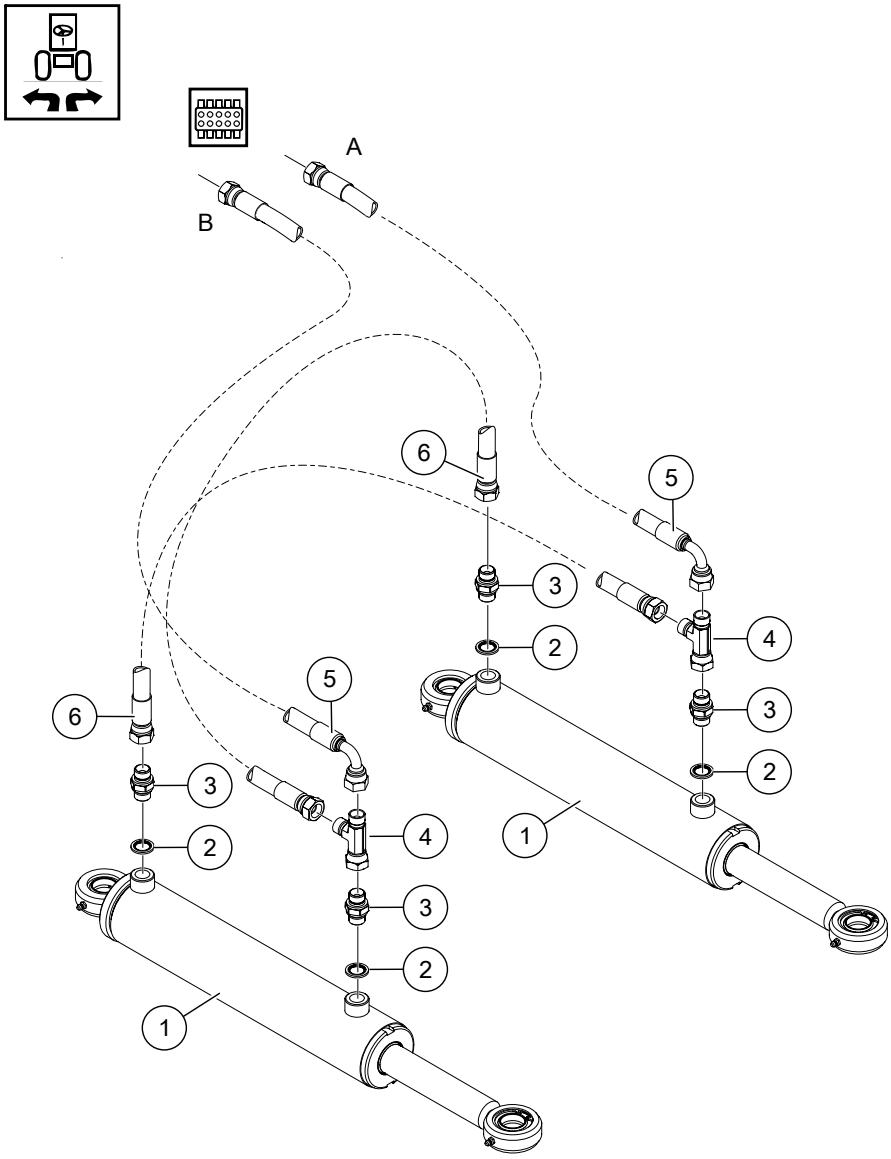

000562

Styrcylindrar

Pos	Art.	Antal	Benämning	Kommentarer
1	KT-791075	2 st	Styrcylinder	
-	KT-791075-1		Tätningssats	Styrcylinder KT-791075.
2	KT-56010106	4 st	Gummiståbricka	3/8”
3	KT-70020606	4 st	Adapter	3/8”UF-UF
4	KT-74040606	2 st	L-adapter	3/8” IR-UF-UF
3	TS-122090	2 st	Hydraulslang	3/8” L=900mm Rak-90°
4	TS-127075	2 st	Hydraulslang	3/8” L=750mm Rak-Rak

Hyttlyft, ventil och pump

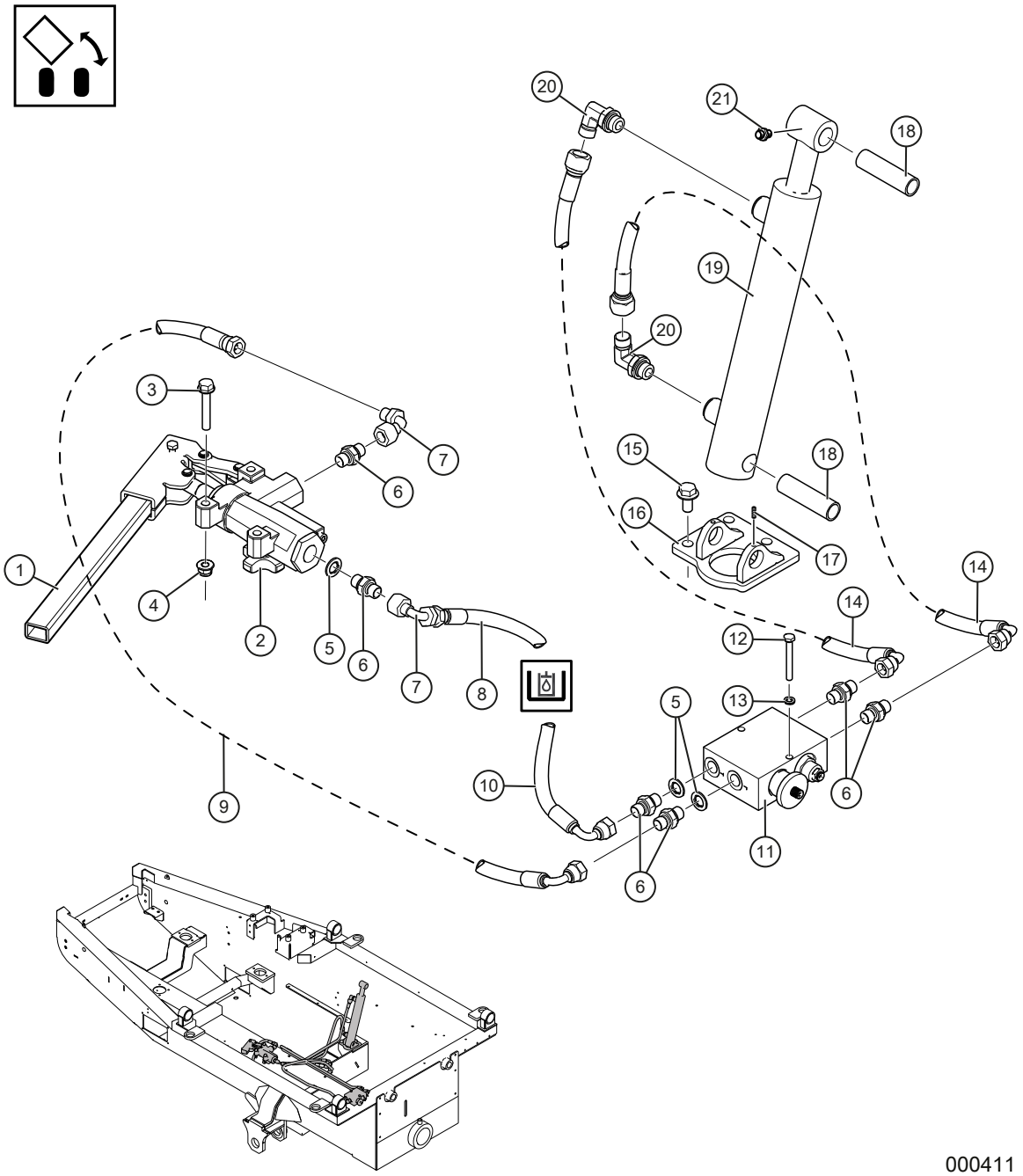

Hyttlyft, ventil och pump

Pos	Art.	Antal	Benämning	Kommentarer
1	KT-790602	1 st	Spak för handpump	
2	KT-790601	1 st	Handpump	20ccm/dubbelslag
3	09-266194	3 st	Flänsskruv	M6SF 8x50 8.8 FZB
4	09-265505	3 st	Låsmutter	LM6MF 8 FZB
5	KT-56010104	6 st	Gummiståbricka	1/4”
6	KT-70020404	6 st	Adapter	1/4”UF-1/4”UF
7	KT-72050404	2 st	Vinkeladapter	1/4”UF-1/4IR 90°
8	TS-123032	1 st	Hydraulslang	3/8” L=320 mm Rak-45°
9	TS-112095	1 st	Hydraulslang	1/4” L=950 mm Rak-90°
10	TS-118177	1 st	Hydralslang	1/4” L=1770 mm spec
11	KT-790603	1 st	Ventilblock	
12	09–266779	2 st	Skruv	M6S 6x50 FZB
13	KT-785036	2 st	Låsbricka	Nordlock M6
14	TS-118177	2 st	Hydraulslang	1/4” L=1770 mm
15	K6077-001	3 st	Flänsskruv	M6SF 10x20 8.8 FZB
16	TE-700303	1 st	Nedre fäste hyttcylinder	
17	K6030-5	2 st	Stoppskruv insex	SK6SS 5 x 6
18	TE-700307	2 st	Tapp hyttcylinder	
19	KT-791205	1 st	Hydraulcylinder	
20	KT-72040606	2 st	Ställbar adapter	3/8”UF-3/8”UF 90° Stb
	KT-56010106	2 st	Gummiståbricka	3/8”
21	K6129	1 st	Mutter	M6M 6 FZB
	T4099298	1 st	Stoppskruv	P6SS M6x16

Stege

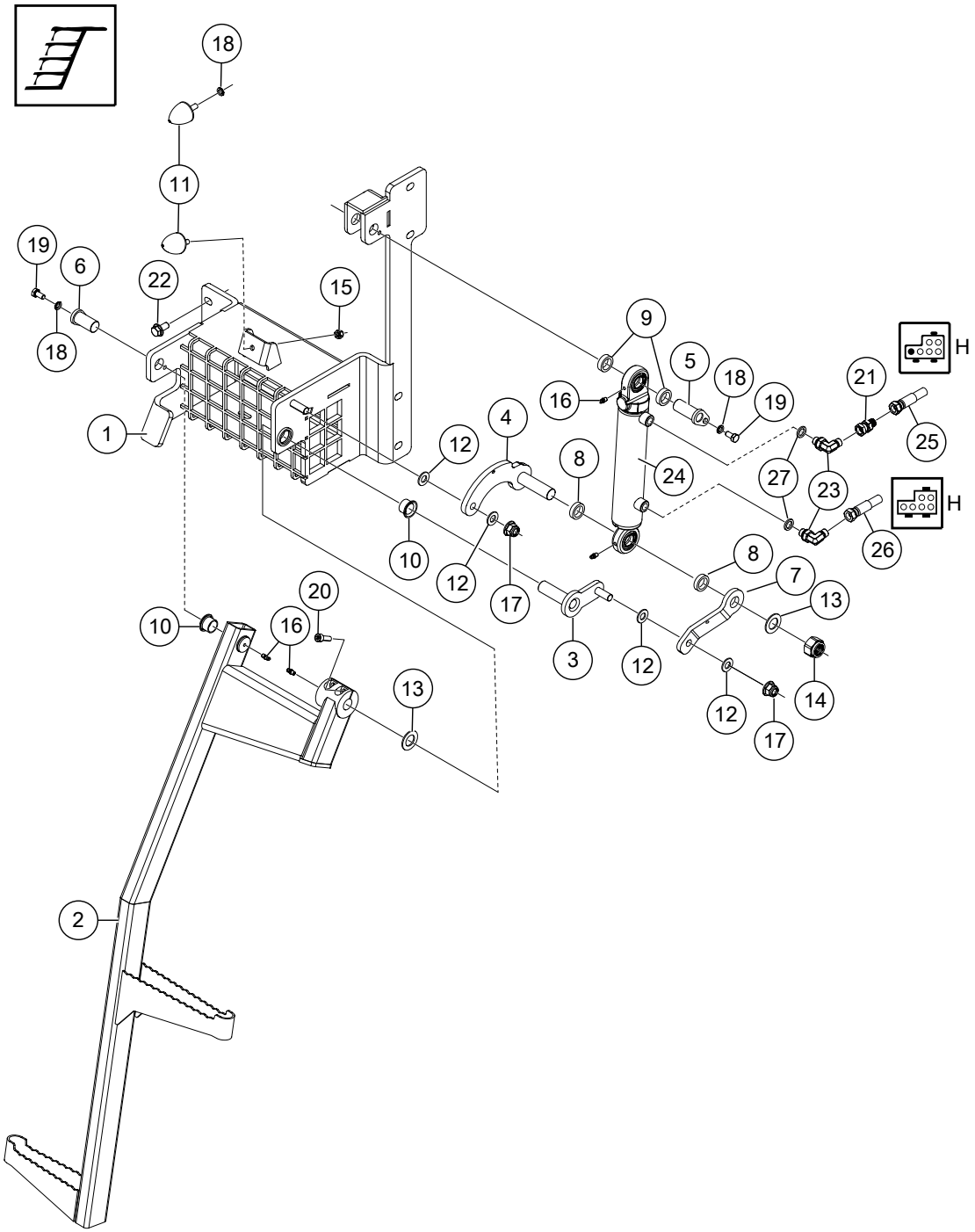

000453

Stege

Pos	Art.	Antal	Benämning	Kommentarer
	TE-710040		Stege	T.o.m. maskin T23-028
1	TE-701681	1 st	Konsol	
2	TE-701678	1 st	Stege	
3	TE-701509	1 st	Ledaxel	
4	TE-701523	1 st	Led	
5	TE-701685	1 st	Sprint	
6	TE-701554	1 st	Sprint	
7	TE-701529	1 st	Länk	
8	TE-701528	2 st	Distans	Nedre
9	TE-701684	2 st	Distans	Övre
10	KT-791018	2 st	Glidlager	
11	KT-791025	2 st	Gummistopp	
12	TE-701565	4 st	Tryckbricka	24x12,3x2 Brons
13	T-701564	2 st	Tryckbricka	35x20,2x2 Brons
14	K6135-12	1 st	Låsmutter	LM6M M20 8 FZB
15	K6134	1 st	Låsmutter	LM6M M8 8 FZB
16	KT-4600-100	4 st	Smörjnippel	Rak M6
17	09-266030	2 st	Flänslåsmutter	LM6MF M12 8 FZB
18	K6163-004	3 st	Nordlockbricka	M8
19	K6074-09	2 st	Sexkantskruv	M8x16
20	KT-606-284	2 st	Insexskruv	MC6S 8x25 12.9 Obeh
21	TE-702738	1 st	Adapter med strypning	1/4”-1/4” UF-IR
22	09-265702	6 st	Flänsskruv	M6SF 10x20 8.8 FZB
23	KT-72040404	2 st	Ställbar vinkeladapter	1/4”-1/4” 90° STB U-U
24	KT-791019	1 st	Hydraulcylinder	
	KT-791019-1	1 st	Packningssats	
25	TS-112330	1 st	Hydraulslang	1/4” L=3300mm
26	TS-112317	1 st	Hydraulslang	1/4” L=3170mm
27	KT-56010104	2 st	Gummiståbricka	1/4”

Stege

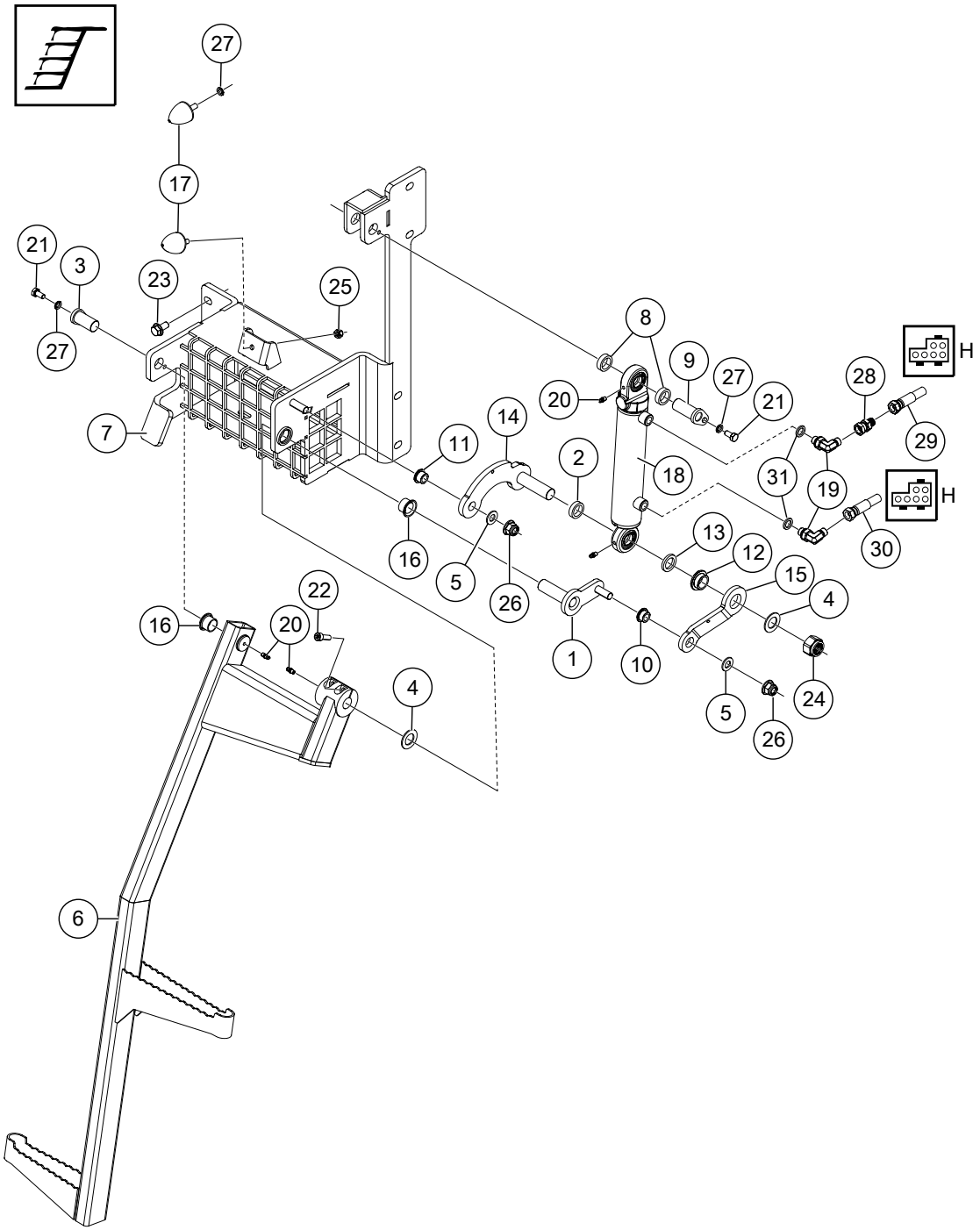

000576

Stege

Pos	Art.	Antal	Benämning	Kommentarer
	TE-710157		Stege	Fr.o.m. maskin T23-029
1	TE-701509	1 st	Ledaxel	
2	TE-701528	1 st	Distans	Nedre
3	TE-701554	1 st	Sprint	
4	T-701564	2 st	Tryckbricka	35x20,2x2 Brons
5	TE-701565	2 st	Tryckbricka	24x12,3x2 Brons
6	TE-701678	1 st	Stege	
7	TE-701681	1 st	Konsol	
8	TE-701684	2 st	Distans	Övre
9	TE-701685	1 st	Sprint	
10	KT-703485	1 st	Bronsbussning	12 / 8,5 mm
11	KT-703486	1 st	Bronsbussning	12 / 10,5 mm
12	KT-703487	1 st	Bronsbussning	20 / 8,5 mm
13	TE-703488	1 st	Distans	Nedre
14	TE-703489	1 st	Led	
15	TE-703491	1 st	Länk	
16	KT-791018	2 st	Glidlager	
17	KT-791025	2 st	Gummistopp	
18	KT-791019	1 st	Hydraulcylinder	
	KT-791019-1	1 st	Packningssats	
19	KT-72040404	2 st	Ställbar vinkeladapter	1/4”-1/4” 90° STB U-U
20	KT-4600-100	4 st	Smörjnippel	Rak M6
21	K6074-09	2 st	Sexkantskruv	M8x16
22	KT-606-284	2 st	Insexskruv	MC6S 8x25 12.9 Obeh
23	09-265702	6 st	Flänsskruv	M6SF 10x20 8.8 FZB
24	K6135-12	1 st	Låsmutter	LM6M M20 8 FZB
25	K6134	1 st	Låsmutter	LM6M M8 8 FZB
26	09-266030	2 st	Flänslåsmutter	LM6MF M12 8 FZB
27	K6163-004	3 st	Nordlockbricka	M8
28	TE-702738	1 st	Adapter med strypning	1/4”-1/4” UF-IR
29	TS-112330	1 st	Hydraulslang	1/4” L=3300mm
30	TS-112317	1 st	Hydraulslang	1/4” L=3170mm
31	KT-56010104	2 st	Gummiståbricka	1/4”

Kranventil med anslutningar

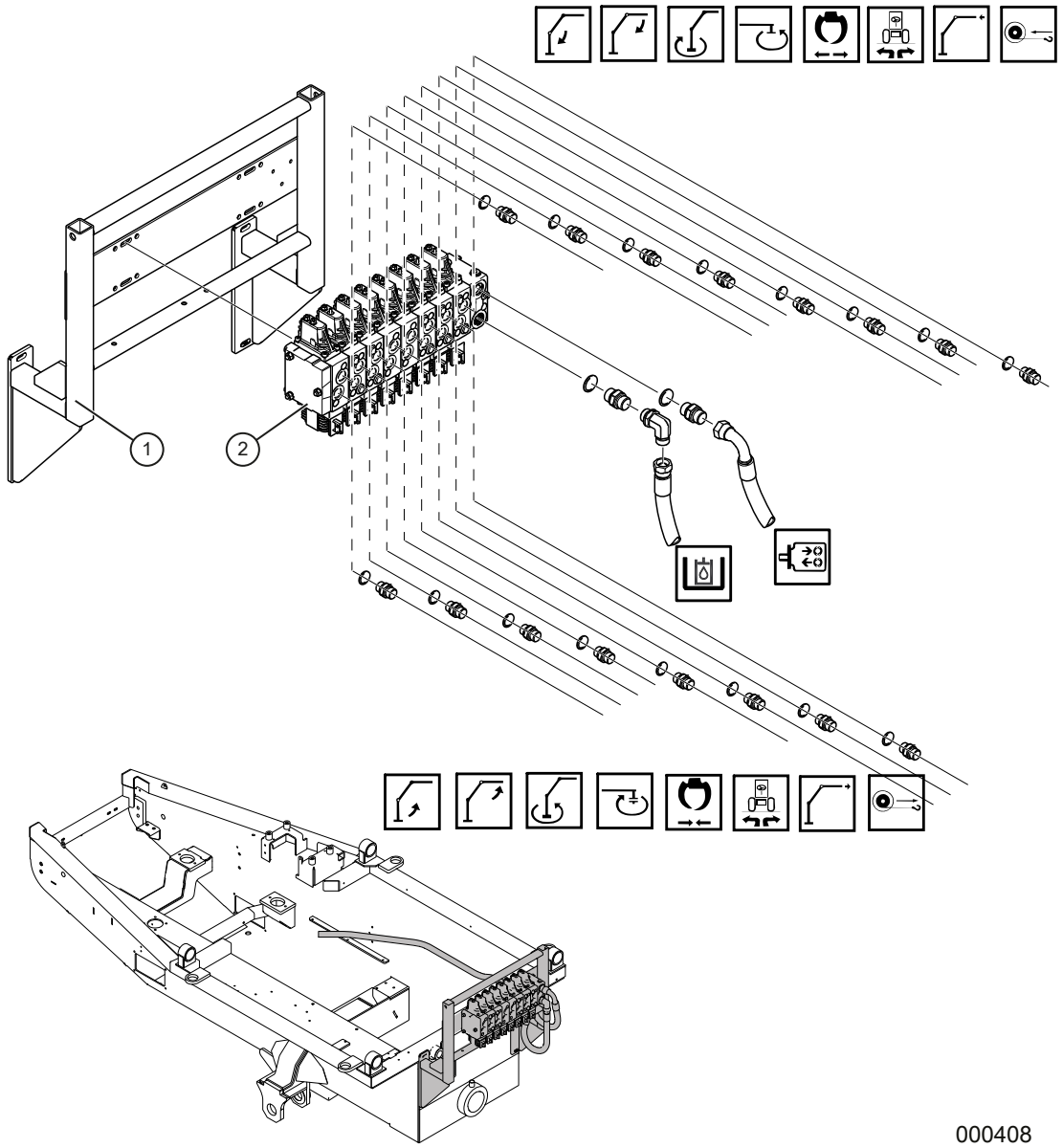

Kranventil med anslutningar

Pos	Art.	Antal	Benämning	Kommentarer
1		1 st	Fästbåge ventilpaket, utan gummiduk	Se *Båge ventilpaket, utan gummiduk*, sida 151.
		1 st	Fästbåge ventilpaket,med gummiduk	Se *Båge ventilpaket, med gummiduk*, sida 153.
2	KT-791207		Kranventil	P40. CT/CW, FT/FW. Se *Kranventil - P40 - CT/CW/FT/FW*, sida 99.
	KT-791208		Kranventil	P30T/P40T/5.72. FW. Se *Kranventil - P30T/P40T - FW*, sida 103
	KT-791307		Kranventil	P40 med option. CT/CW, FT/FW. Se *Kranventil - P40 - CT/CW/FT/FW*, sida 107.
	KT-791308		Kranventil	P30T/P40T med option. FW. P40T/P61T. HW. Se *Kranventil - P30T/P40T - FW - P40T/P61T - HW*, sida 111

Kranventil - P40 - CT/CW/FT/FW

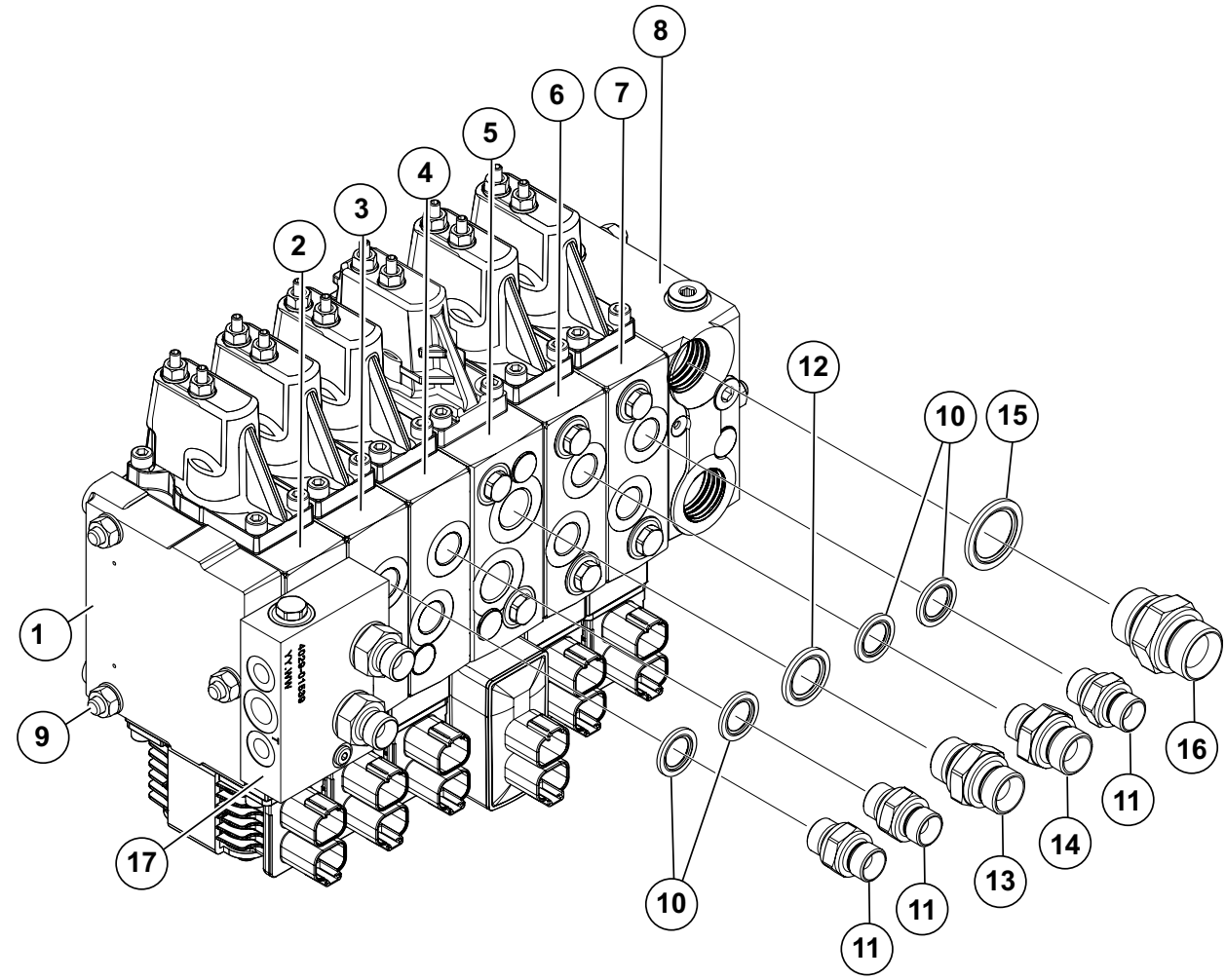

000580

Kranventil - P40 - CT/CW/FT/FW

Pos	Art.	Antal	Benämning	Kommentarer
	KT-791207	1 st	Kranventil **PVG16 6**	Komplett
1	KT-790754	1 st	Ändplatta	PVG16
2	KT-791222	1 st	Arbetssektion **Sväng/Maskin**	PVG16
	KT-240032		Elmodul	
	KT-791223		Spakhus	
	KT-791318		Ventilslid	25 l/min
	KT-791213		Kabel	
	KT-791425		Termineringsmotstånd	
	KT-790887	1 st	Plastplugg	
3	KT-791222	1 st	Arbetssektion **Grip**	PVG16
	KT-240032		Elmodul	
	KT-791223		Spakhus	
	KT-791304		Ventilslid	65 l/min
	KT-791213		Kabel	
	KT-790887	1 st	Plastplugg	
4	KT-791222	1 st	Arbetssektion **Rotator**	PVG16
	KT-240032		Elmodul	
	KT-791223		Spakhus	
	KT-791317		Ventilslid	10 l/min
	KT-791213		Kabel	
	KT-790887	1 st	Plastplugg	
5	KT-790960	1 st	Arbetssektion **Sticka**	PVG32
	KT-240033		Elmodul	
	KT-791424		Spakhus	
	KT-791423		Ventilslid	40 l/min
	KT-790725		Chockventil A-port	210 bar
	KT-790725		Chockventil B-port	210 bar
	KT-791213		Kabel	
	KT-790887	2 st	Plastplugg	
6	KT-791303	1 st	Arbetssektion **Bom**	PVG16
	KT-240032		Elmodul	
	KT-791223		Spakhus	
	KT-791224		Ventilslid	40 l/min
	KT-791319		Chockventil A-port	100 bar
	KT-791281		Chockventil B-port	190 bar
	KT-791213		Kabel	

Kranventil - P40 - CT/CW/FT/FW

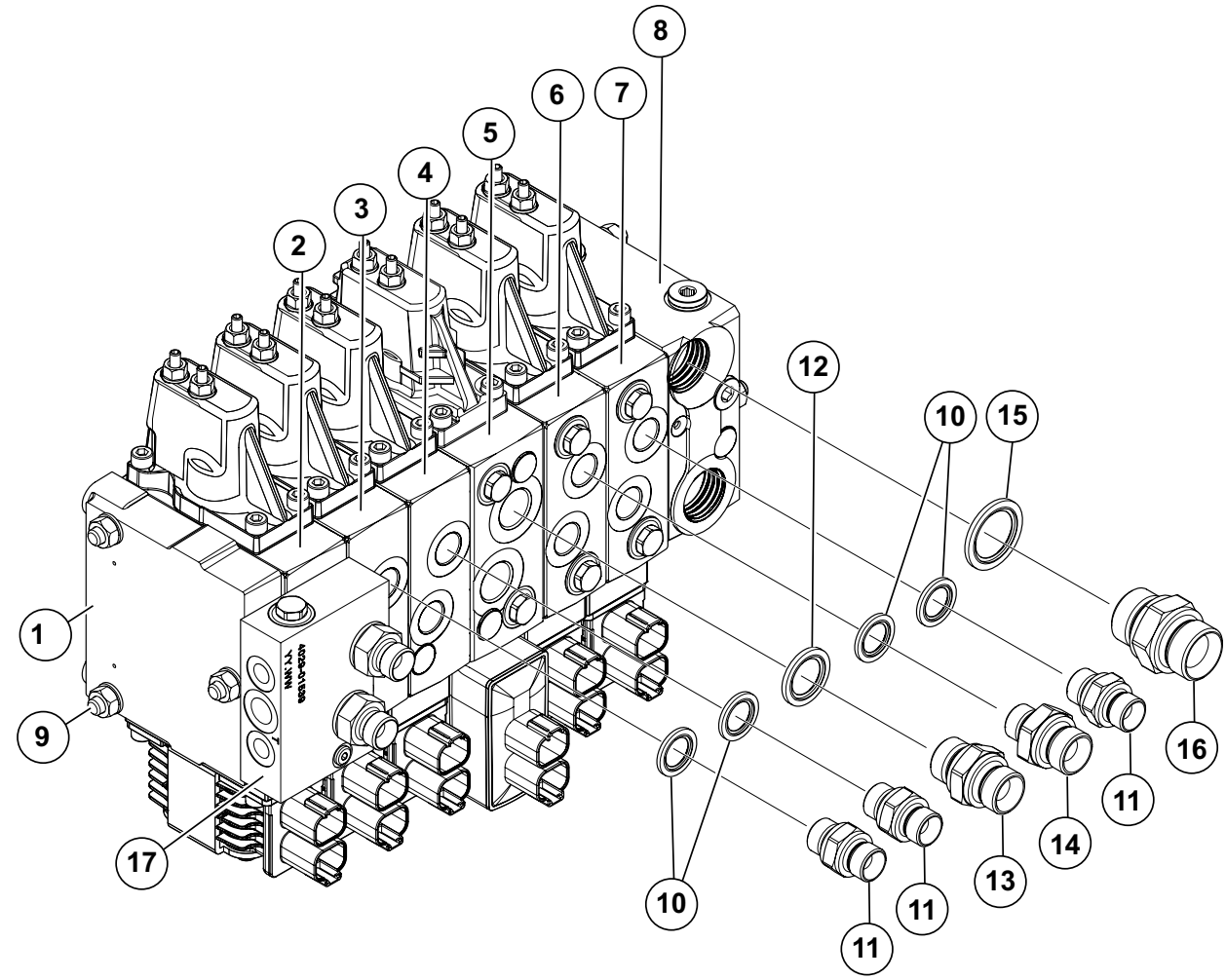

000580

Kranventil - P40 - CT/CW/FT/FW

Pos	Art.	Antal	Benämning	Kommentarer
	KT-790887	1 st	Plastplugg	
7	KT-791303	1 st	Arbetssektion **Kran Sväng**	PVG16
	KT-240032		Elmodul	
	KT-791223		Spakhus	
	KT-791318		Ventilslid	25 l/min
	KT-791102		Chockventil A-port	140 bar
	KT-791102		Chockventil B-port	140 bar
	KT-791213		Kabel	
	KT-790887	1 st	Plastplugg	
8	KT-790818	1 st	Gavelsida	Inlopp
9	KT-790977		Dragstång	Inklusive o-ringar/tätningar
10	KT-56010106	8 st	Gummistålbricka	3/8”
11	KT-70020606	6 st	Adapter	3/8”UF-3/8”UF
12	KT-56010108	2 st	Gummistålbricka	1/2”
13	KT-70020808	2 st	Adapter	1/2”UF-1/2”UF
14	KT-70020608	2 st	Adapter	3/8”UF-1/2”UF
15	KT-56010112	2 st	Gummistålbricka	3/4”
16	KT-70021212	2 st	Adapter	3/4”UF-3/4”UF
17	KT-791428	1 st	Externt block för shock	
	KT-790011		Chockventil A-port	160 Bar
	KT-790011		Chockventil B-port	160 Bar

Kranventil - P30T/P40T - FW

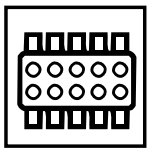

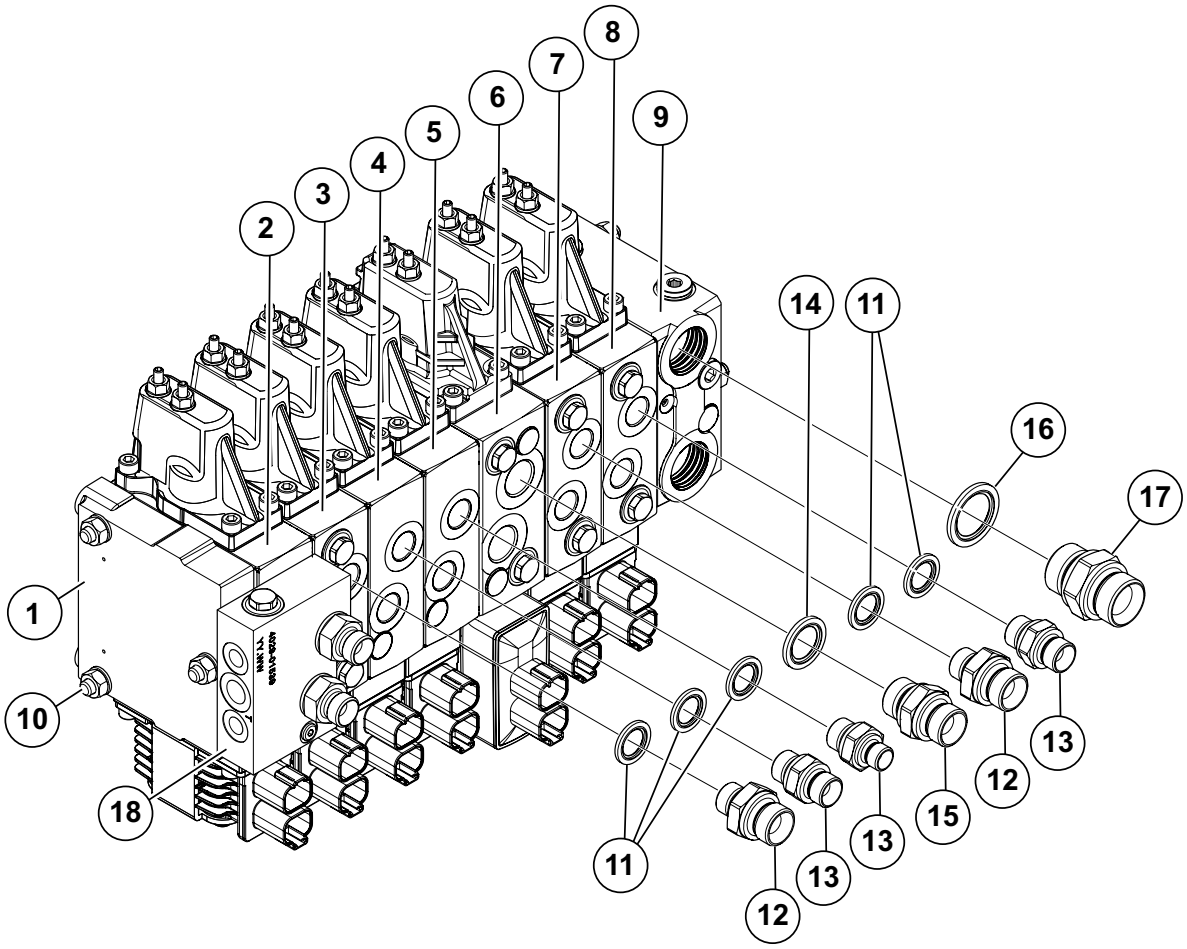

000579

Kranventil - P30T/P40T - FW

Pos	Art.	Antal	Benämning	Kommentarer
	KT-791208	1 st	Kranventil **PVG16 7**	Komplett
1	KT-790754	1 st	Ändplatta	PVG16
2	KT-791222	1 st	Arbetssektion **Sväng/Maskin**	PVG16
	KT-240032		Elmodul	
	KT-791223		Spakhus	
	KT-791318		Ventilslid	25 l/min
	KT-791213		Kabel	
	KT-791425		Termineringsmotstånd	
	KT-790887	2 st	Plastplugg	
3	KT-791303	1 st	Arbetssektion **Utskjut**	PVG16
	KT-240032		Elmodul	
	KT-791223		Spakhus	
	KT-791304		Ventilslid	65 l/min
	KT-791102		Chockventil A-port	140 bar
	KT-791281		Chockventil B-port	190 bar
	KT-791213		Kabel	
	KT-790887	1 st	Plastplugg	
4	KT-791222	1 st	Arbetssektion **Grip**	PVG16
	KT-240032		Elmodul	
	KT-791223		Spakhus	
	KT-791304		Ventilslid	65 l/min
	KT-791213		Kabel	
	KT-790887	1 st	Plastplugg	
5	KT-791222		Arbetssektion **Rotator**	PVG16
	KT-240032		Elmodul	
	KT-791223		Spakhus	
	KT-791317		Ventilslid	10 l/min
	KT-791213		Kabel	
	KT-790887	1 st	Plastplugg	
6	KT-790960	1 st	Arbetssektion **Sticka**	PVG32
	KT-240033		Elmodul	
	KT-791424		Spakhus	
	KT-791423		Ventilslid	40 l/min
	KT-790725		Chockventil A-port	210 bar
	KT-790725		Chockventil B-port	210 bar
	KT-791213		Kabel	

Kranventil - P30T/P40T - FW

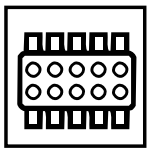

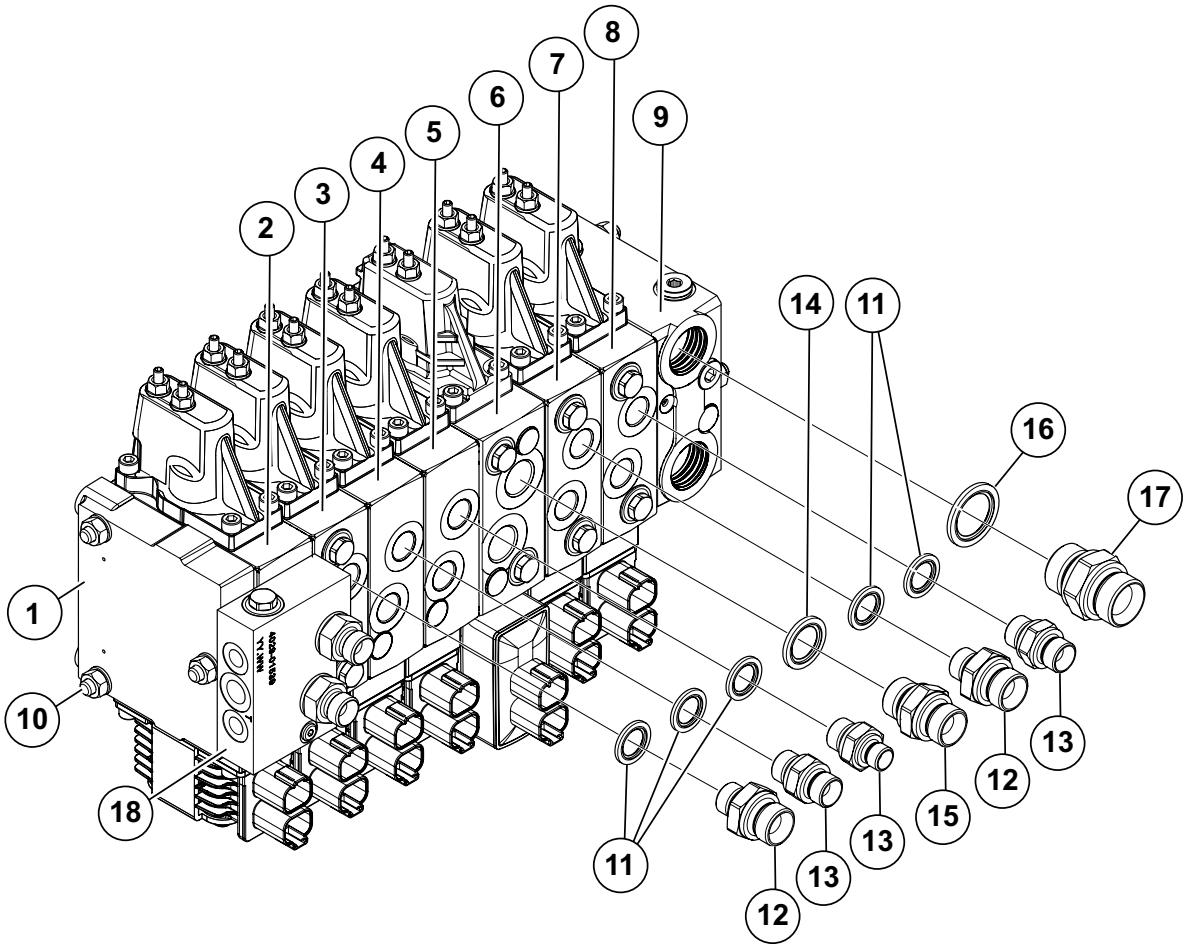

000579

Kranventil - P30T/P40T - FW

Pos	Art.	Antal	Benämning	Kommentarer
	KT-790887	2 st	Plastplugg	
7	KT-791303	1 st	Arbetssektion **Bom**	PVG16
	KT-240032		Elmodul	
	KT-791223		Spakhus	
	KT-791224		Ventilslid	40 l/min
	KT-791319		Chockventil A-port	100 bar
	KT-791281		Chockventil B-port	190 bar
	KT-791213		Kabel	
	KT-790887	1 st	Plastplugg	
8	KT-791303	1 st	Arbetssektion **Kran Sväng**	PVG16
	KT-240032		Elmodul	
	KT-791223		Spakhus	
	KT-791318		Ventilslid	25 l/min
	KT-791102		Chockventil A-port	140 bar
	KT-791102		Chockventil B-port	140 bar
	KT-791213		Kabel	
	KT-790887	1 st	Plastplugg	
9	KT-790818	1 st	Gavelsida	Inlopp
10	KT-790977		Dragstång	Inklusive o-ringar/tätningar
11	KT-56010106	10 st	Gummiståbricka	3/8”
12	KT-70020608	4 st	Adapter	3/8”UF-1/2”UF
13	KT-70020606	6 st	Adapter	3/8”UF-3/8”UF
14	KT-56010108	2 st	Gummiståbricka	1/2”
15	KT-70020808	2 st	Adapter	1/2”UF-1/2”UF
16	KT-56010112	2 st	Gummiståbricka	3/4”
17	KT-70021212	2 st	Adapter	3/4”UF-3/4”UF
18	KT-791428	1 st	Externt block för shock	
	KT-790011		Chockventil A-port	160 Bar
	KT-790011		Chockventil B-port	160 Bar

Kranventil - P40 - CT/CW/FT/FW

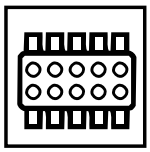

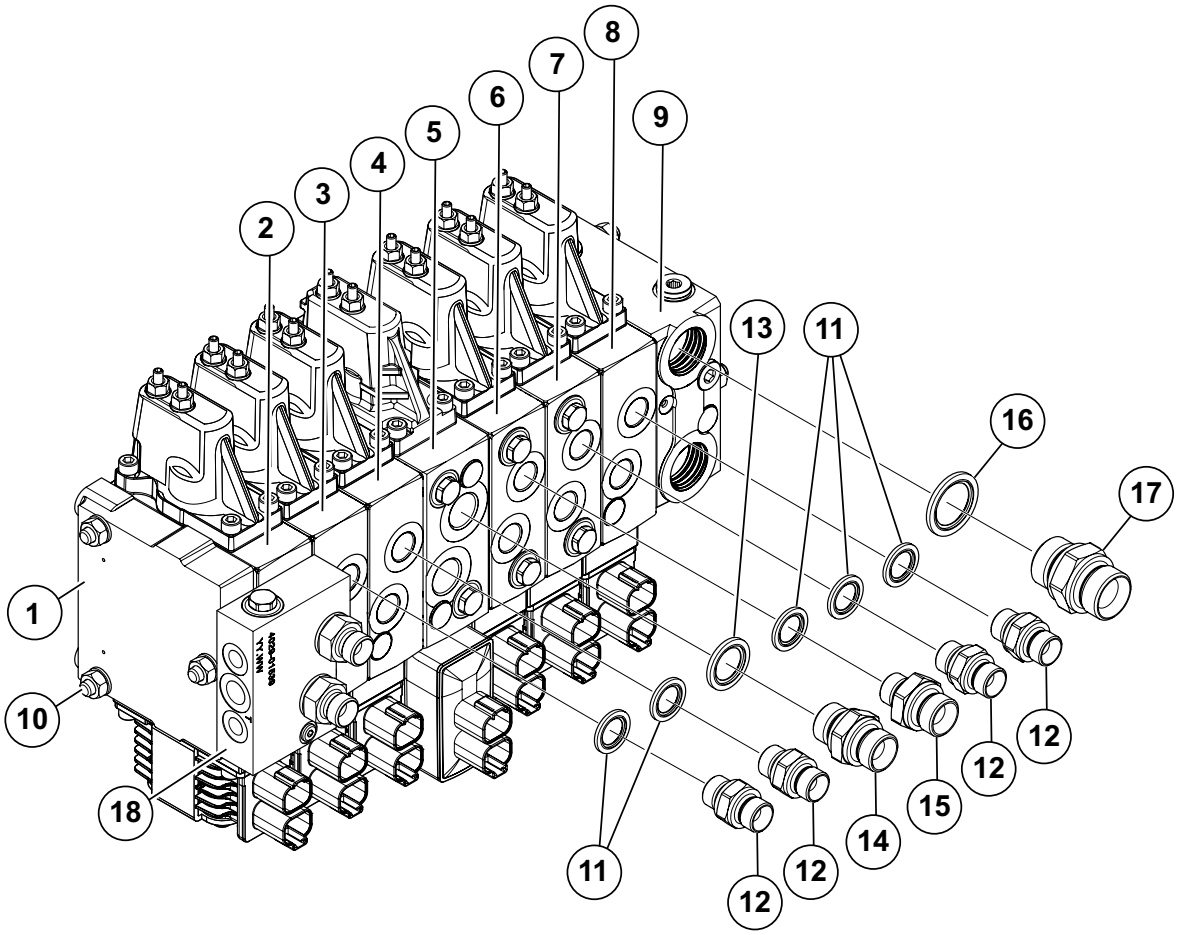

000581

Kranventil - P40 - CT/CW/FT/FW

Pos	Art.	Antal	Benämning	Kommentarer
	KT-791307	1 st	Kranventil **PVG16 7**	Komplett
1	KT-790754	1 st	Ändplatta	PVG16
2	KT-791222		Arbetssektion **Sväng/Maskin**	PVG16
	KT-240032		Elmodul	
	KT-791223		Spakhus	
	KT-791318		Ventilslid	25 l/min
	KT-791213		Kabel	
	KT-791425		Termineringsmotstånd	
	KT-790887	1 st	Plastplugg	
3	KT-791222		Arbetssektion **Grip**	PVG16
	KT-240032		Elmodul	
	KT-791223		Spakhus	
	KT-791304		Ventilslid	65 l/min
	KT-791213		Kabel	
	KT-790887	1 st	Plastplugg	
4	KT-791222		Arbetssektion **Rotator**	PVG16
	KT-240032		Elmodul	
	KT-791223		Spakhus	
	KT-791317		Ventilslid	10 l/min
	KT-791213		Kabel	
	KT-790887	1 st	Plastplugg	
5	KT-790960		Arbetssektion **Sticka**	PVG32
	KT-240033		Elmodul	
	KT-791424		Spakhus	
	KT-791423		Ventilslid	40 l/min
	KT-790725		Chockventil A-port	210 bar
	KT-790725		Chockventil B-port	210 bar
	KT-791213		Kabel	
	KT-790887	2 st	Plastplugg	
6	KT-791303		Arbetssektion **Bom**	PVG16
	KT-240032		Elmodul	
	KT-791223		Spakhus	
	KT-791224		Ventilslid	40 l/min
	KT-791319		Chockventil A-port	100 bar
	KT-791281		Chockventil B-port	190 bar
	KT-791213		Kabel	

Kranventil - P40 - CT/CW/FT/FW

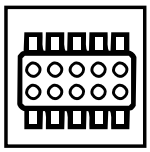

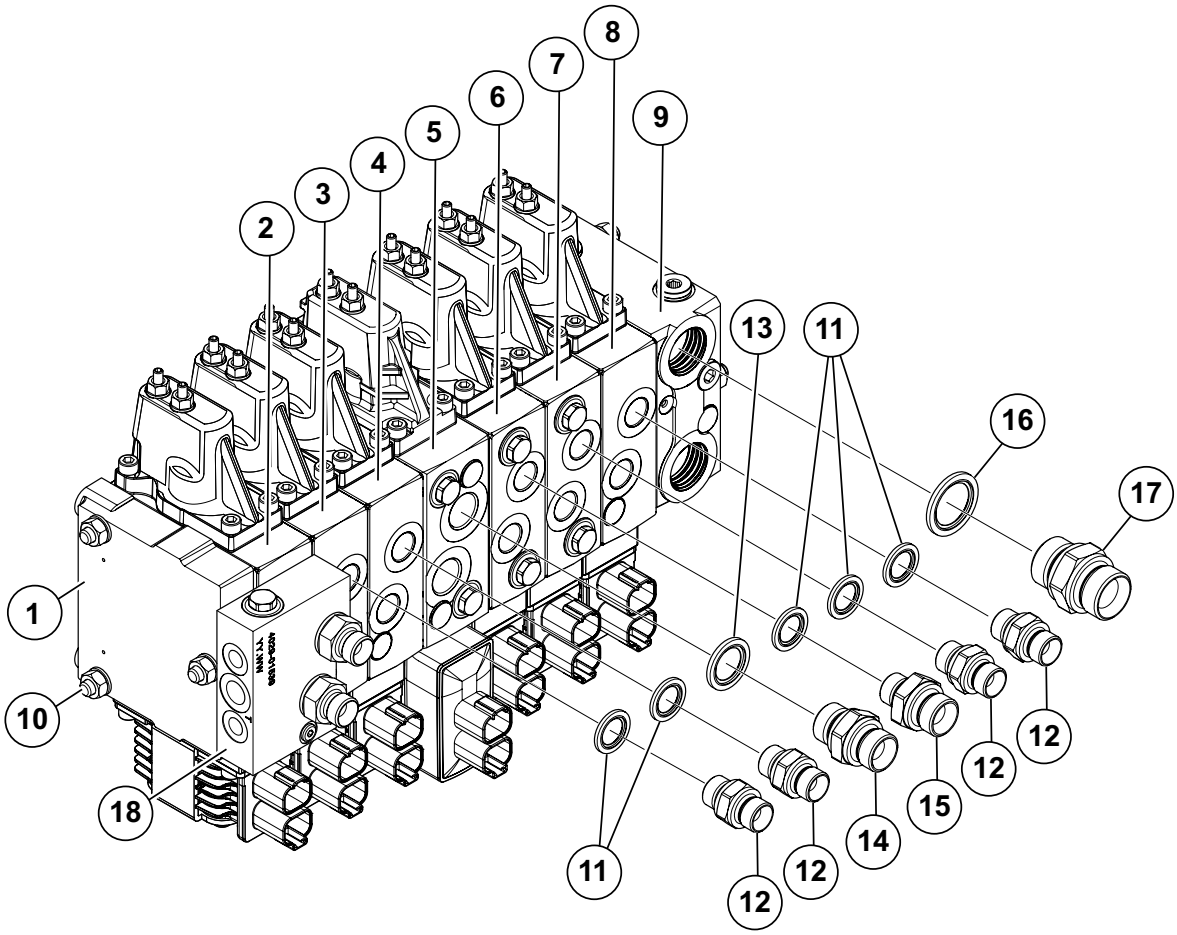

000581

Kranventil - P40 - CT/CW/FT/FW

Pos	Art.	Antal	Benämning	Kommentarer
	KT-790887	1 st	Plastplugg	
7	KT-791303		Arbetssektion **Kran Sväng**	PVG16
	KT-240032		Elmodul	
	KT-791223		Spakhus	
	KT-791318		Ventilslid	25 l/min
	KT-791102		Chockventil A-port	140 bar
	KT-791102		Chockventil B-port	140 bar
	KT-791213		Kabel	
	KT-790887	1 st	Plastplugg	
8	KT-791222		Arbetssektion **Option**	PVG16
	KT-240032		Elmodul	
	KT-791223		Spakhus	
	KT-791224		Ventilslid	40 l/min
	KT-791213		Kabel	
	KT-790887	1 st	Plastplugg	
9	KT-790818	1 st	Gavelsida	Inlopp
10	KT-790977		Dragstång	Inklusive o-ringar/tätningar
11	KT-56010106	10 st	Gummistålbricka	3/8”
12	KT-70020606	8 st	Adapter	3/8”UF-3/8”UF
13	KT-56010108	2 st	Gummistålbricka	1/2”
14	KT-70020808	2 st	Adapter	1/2”UF-1/2”UF
15	KT-70020608	2 st	Adapter	3/8”UF-1/2”UF
16	KT-56010112	2 st	Gummistålbricka	3/4”
17	KT-70021212	2 st	Adapter	3/4”UF-3/4”UF
18	KT-791428	1 st	Externt block för shock	
	KT-790011		Chockventil A-port	160 Bar
	KT-790011		Chockventil B-port	160 Bar

Kranventil - P30T/P40T - FW - P40T/P61T - HW

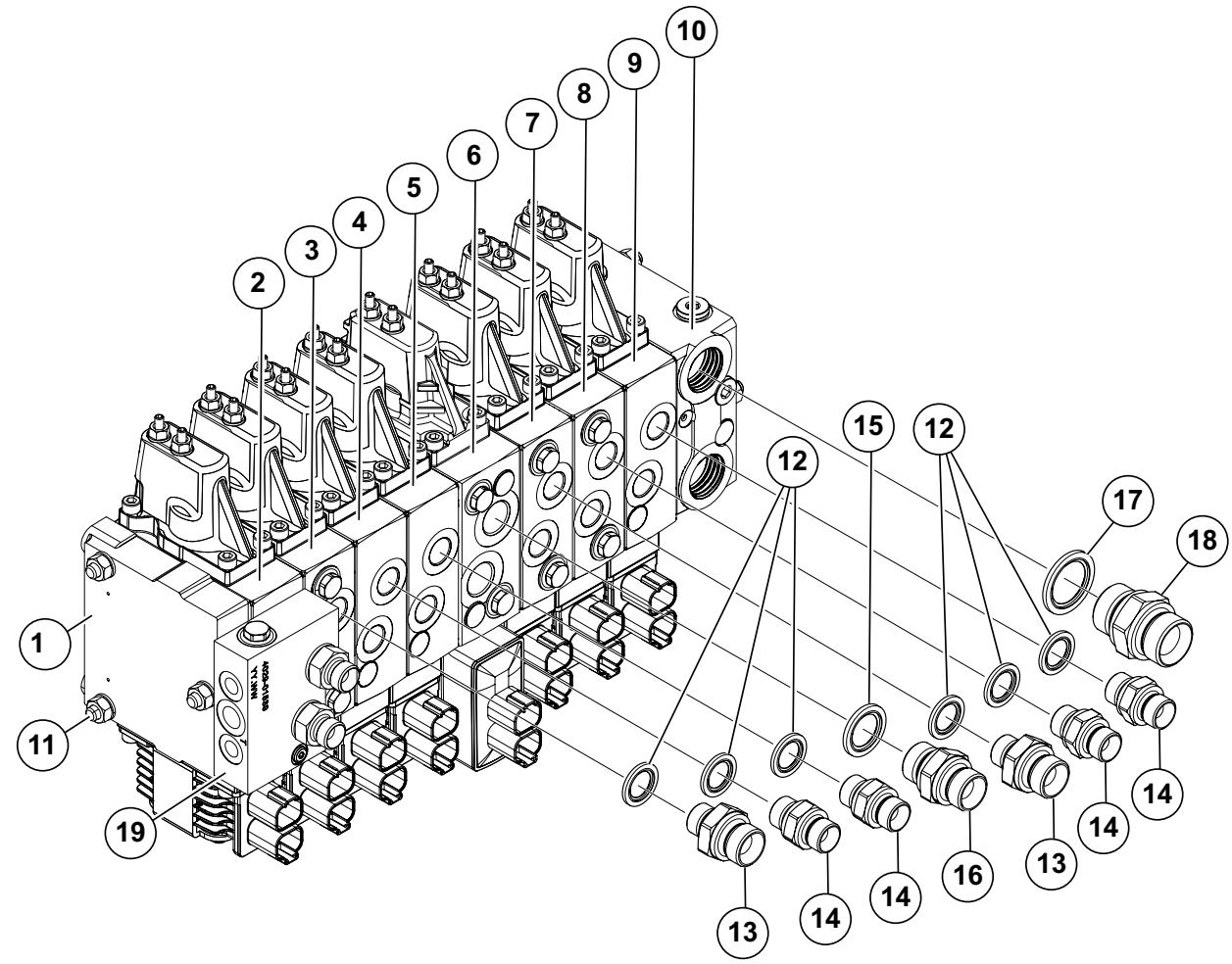

000578

Kranventil - P30T/P40T - FW - P40T/P61T - HW

Pos	Art.	Antal	Benämning	Kommentarer
	KT-791308	1 st	Kranventil **PVG16 7 + option**	Komplett
1	KT-790754	1 st	Ändplatta	PVG16
2	KT-791222	1 st	Arbetssektion **Sväng/Maskin**	PVG16
	KT-240032		Elmodul	
	KT-791223		Spakhus	
	KT-791318		Ventilslid	25 l/min
	KT-791213		Kabel	
	KT-791425		Termineringsmotstånd	
	KT-790887	1 st	Plastplugg	
3	KT-791303	1 st	Arbetssektion **Utskjut**	PVG16
	KT-240032		Elmodul	
	KT-791223		Spakhus	
	KT-791304		Ventilslid	65 l/min
	KT-791102		Chockventil A-port	140 bar
	KT-791281		Chockventil B-port	190 bar
	KT-791213		Kabel	
	KT-790887	1 st	Plastplugg	
4	KT-791222	1 st	Arbetssektion **Grip (FW) alt. Niveller-ing (HW)**	PVG16
	KT-240032		Elmodul	
	KT-791223		Spakhus	
	KT-791304		Ventilslid	65 l/min
	KT-791213		Kabel	
	KT-790887	1 st	Plastplugg	
5	KT-791222	1 st	Arbetssektion **Rotator**	PVG16
	KT-240032		Elmodul	
	KT-791223		Spakhus	
	KT-791317		Ventilslid	10 l/min
	KT-791213		Kabel	
	KT-790887	1 st	Plastplugg	
6	KT-790960	1 st	Arbetssektion **Sticka**	PVG32
	KT-240033		Elmodul	
	KT-791424		Spakhus	
	KT-791423		Ventilslid	40 l/min
	KT-790725		Chockventil A-port	210 bar
	KT-790725		Chockventil B-port	210 bar
	KT-791213		Kabel	

Kranventil - P30T/P40T - FW - P40T/P61T - HW

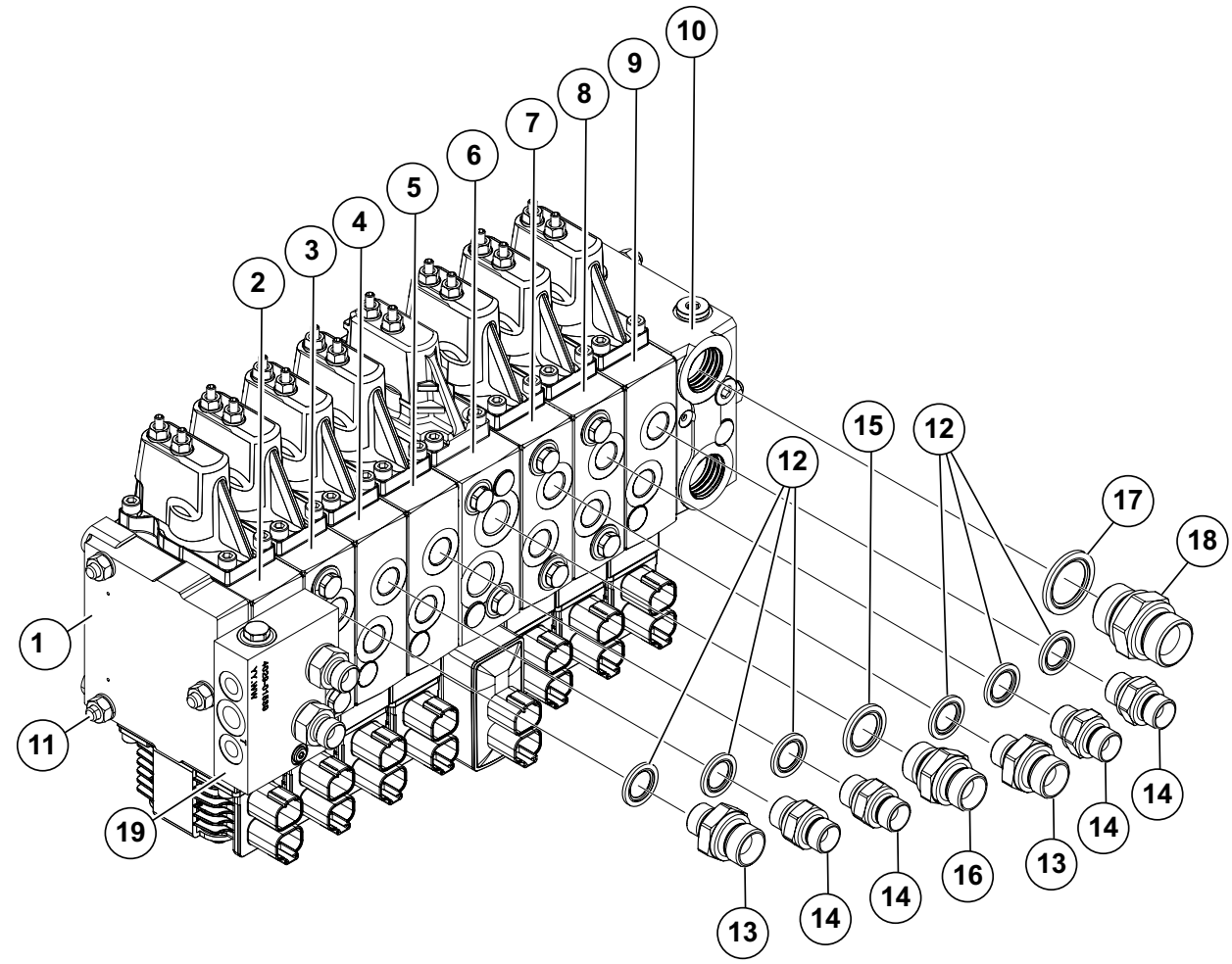

000578

Kranventil - P30T/P40T - FW - P40T/P61T - HW

Pos	Art.	Antal	Benämning	Kommentarer
	KT-790887	2 st	Plastplugg	
7	KT-791303	1 st	Arbetssektion **Bom**	PVG16
	KT-240032		Elmodul	
	KT-791223		Spakhus	
	KT-791224		Ventilslid	40 l/min
	KT-791319		Chockventil A-port	100 bar
	KT-791281		Chockventil B-port	190 bar
	KT-791213		Kabel	
	KT-790887	1 st	Plastplugg	
8	KT-791303	1 st	Arbetssektion **Kran Sväng**	PVG16
	KT-240032		Elmodul	
	KT-791223		Spakhus	
	KT-791318		Ventilslid	25 l/min
	KT-791102		Chockventil A-port	140 bar
	KT-791102		Chockventil B-port	140 bar
	KT-791213		Kabel	
	KT-790887	1 st	Plastplugg	
9	KT-791222	1 st	Arbetssektion **Option**	PVG16
	KT-240032		Elmodul	
	KT-791223		Spakhus	
	KT-791224		Ventilslid	40 l/min
	KT-791213		Kabel	
	KT-790887	1 st	Plastplugg	
10	KT-790818	1 st	Gavelsida	Inlopp
11	KT-790616		Dragstång	Inklusive o-ringar/tätningar
12	KT-56010106	12 st	Gummistålbricka	3/8”
13	KT-70020608	4 st	Adapter	3/8”UF-1/2”UF
14	KT-70020606	8 st	Adapter	3/8”UF-3/8”UF
15	KT-56010108	2 st	Gummistålbricka	1/2”
16	KT-70020808	2 st	Adapter	1/2”UF-1/2”UF
17	KT-56010112	2 st	Gummistålbricka	3/4”
18	KT-70021212	2 st	Adapter	3/4”UF-3/4”UF
19	KT-791428	1 st	Externt block för shock	
	KT-790011		Chockventil A-port	160 Bar
	KT-790011		Chockventil B-port	160 Bar

5 KRAN

Ackumulatorer och Overcenterventil

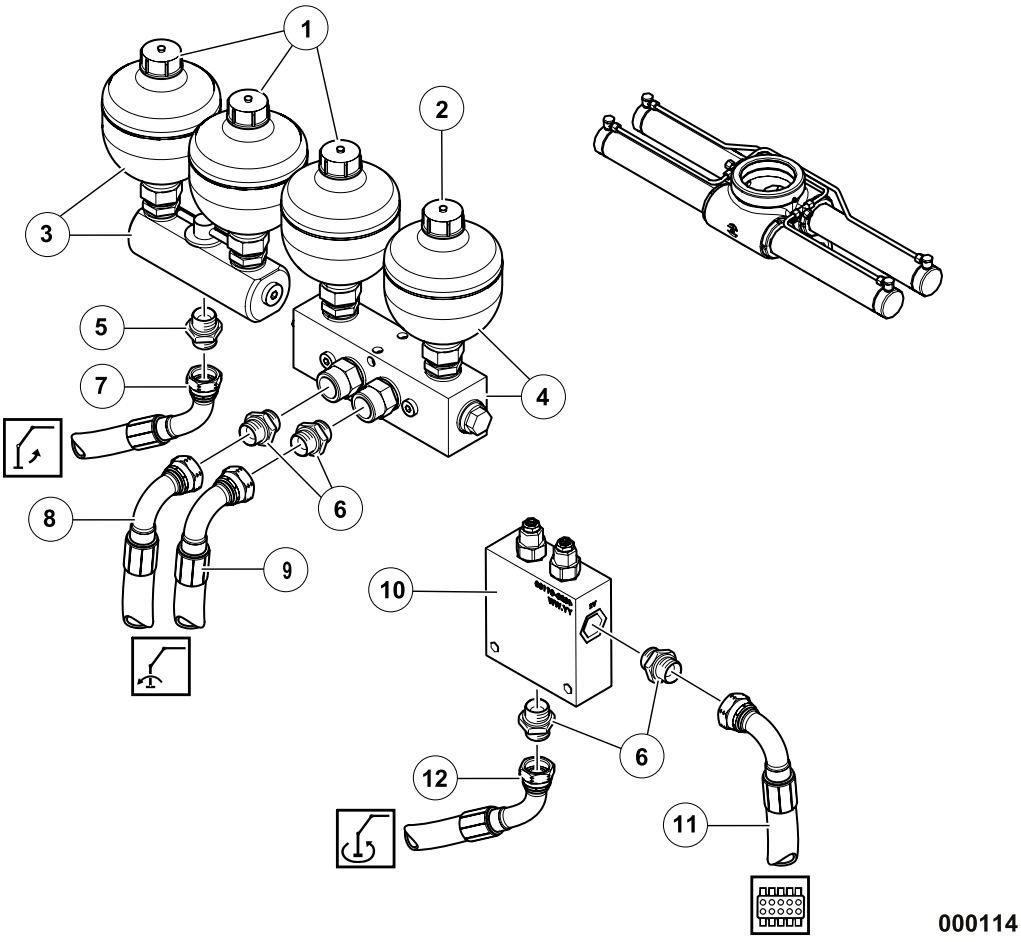

Ackumulatorer och Overcenterventil

Pos	Art.	Antal	Benämning	Kommentarer
1	KT-791197	3 st	Ackumulator	4,0 MPa. Extra utrustning
2	KT-791198	1 st	Ackumulator	5,5 MPa. Extra utrustning
3	KT-791110	1 st	Lastdämpare kran LD 650	Extra utrustning
4	KT-791111	1 st	Svängdämpare kran 652	Extra utrustning
5	KT-70020808	1 st	Adapter	1/2”UF-1/2”UF
6	KT-70020608	4 st	Adapter	3/8”UF-1/2”UF
7	TS-133170	1 st	Hydraulslang	1/2” L=1700mm
8	TS-128070	1 st	Hydraulslang	3/8” L=700mm
9	TS-128055	1 st	Hydraulslang	3/”8 L=550mm
10	KT-791100	1 st	Overcenter m Crossover, dubbl chock	
	KT-791101	1 st	Standardhus 1/2" till overcentern m.	
	KT-790605	1 st	Overcenterventil,3:1 inställd 130ba	
	KT-791102	2 st	Chockventil	140 bar
11	TS-122095	1 st	Hydraulslang	3/8” L=950 mm
12	TS-122060	1 st	Hydraulslang	3/8” L=600 mm

Kran P30T Skotare

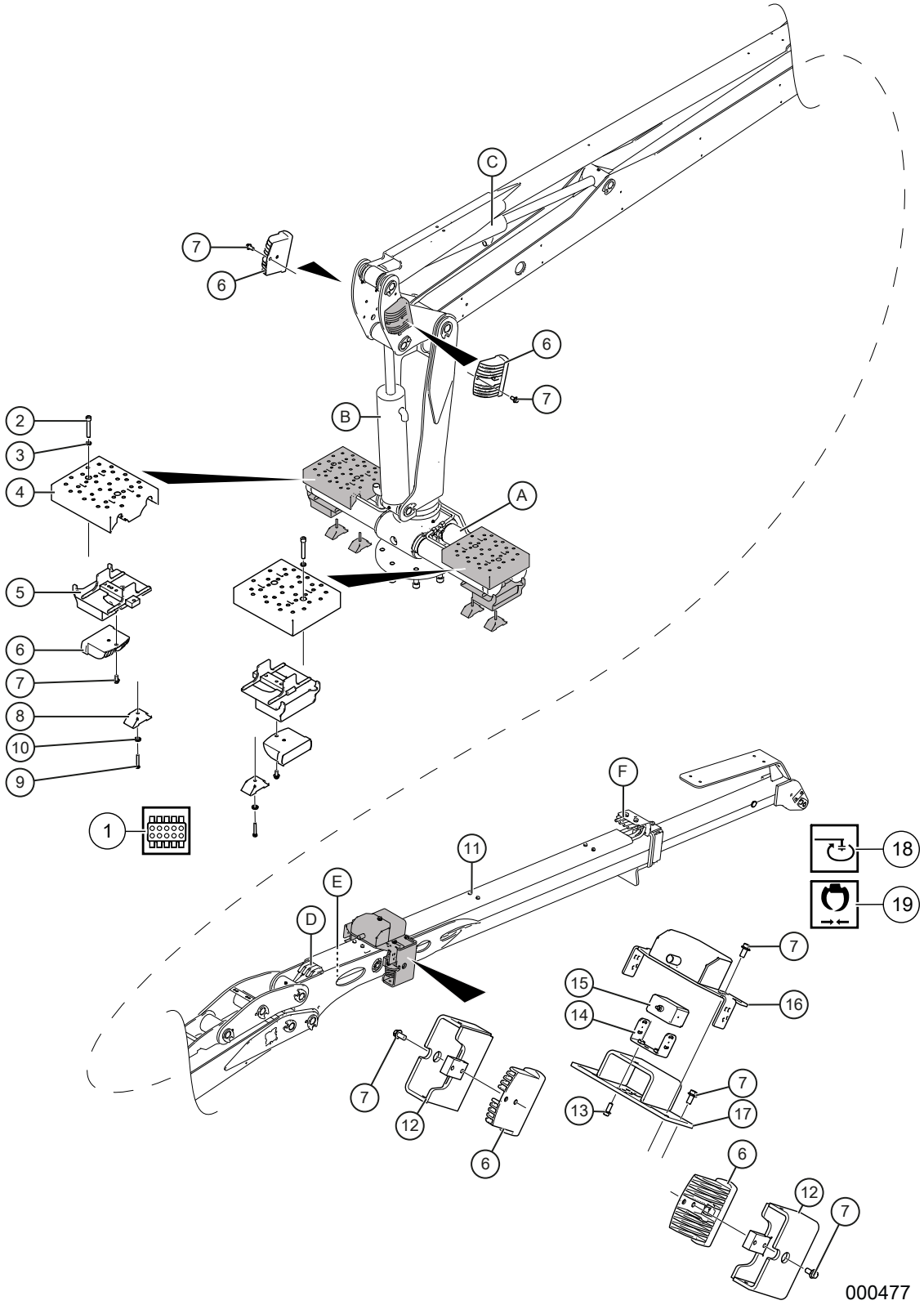

Kran P30T Skotare

Pos	Art.	Antal	Benämning	Kommentarer
				Nedanstående delar är modifierade av Terri, för övriga reservdelar se underleverantörsdokumentationen för aktuell krantyp.
1		1 st	Kranventil	Se *Kranventil med anslutningar*, sida 97.
2	09-266960	4 st	Insexskruv	MC6S 12x75 8.8 FZB
3	K6163-000	4 st	Nordlockbricka	M12
4	TE-702775	2 st	Trampskydd	
5	TE-702778	2 st	Skydd arbetsbelysning	
6	KT-791146	6 st	Arbetslampa	LED
7	09-265702	18 st	Flänsskruv	M6SFT 10x20 8.8 FZB
8	TE-700309	4 st	Fästbeslag Kran svängcyl.	På maskiner utan kranfotsbelysning
9	K6078-014	4 st	Skruv	M6SH 10X50 8.8 FZB. På maskiner utan kranfotsbelysning
10	K6163-003	4 st	Nordlockbricka	M10
11	TE-702705	1 st	Ombyggnad belysning P30T vipp	
12	TE-702425	2 st	Skydd arbetsbelysning	Svetsas på vippa
13	K6077-001	2 st	Flänsskruv	M6SF 10X20 8.8 FZB
14	TE-702438	1 st	Bygel	
15	KT-791116-2	1 st	Backkamera	HD
16	TE-702494	1 st	Kabelskydd	
17	TE-702430	1 st	Kamerafäste	
18		1 st	Rotator	Se *Rotator*, sida 133.
		1 st	Länk	Se *Länk / Svängdämpare*, sida 127.
		1 st	Axel	Se *Axel*, sida 131.
19		1 st	Grip	Se underleverantörsdokumentation
			SLANGAR	
1–A	TS-122070	2 st	TS-122070	3/8” L=700 R-90. Kransväng
1–B	TS-121140	1 st	Hydraulslang	3/8” L=1400 R-R. Lyftcylinder
	TS-121102	1 st	Hydraulslang	3/8” L=1250 R-R Lyftcylinder
1–C	TS-121190	2 st	Hydraulslang	3/8” L=1900 R-R. Vippcylinder
	TS-121246	1 st	Hydraulslang	3/8” L=2460 R-R. Vippcylinder
1–D	TS-128549	4 st	Hydraulslang	3/8” L=5490 R-M18. Rotator, grip
1–E	TS-121479	2 st	Hydraulslang	3/8” L=4790. Utskjutscylinder
A	TS-122060	2 st	Hydraulslang	3/8” L=600 R-90. Svängcylindrar
F-18	TS-128270	4 st	Hydraulslang	3/8” L=2700 M18–90. Rotator
18–19	TS-122045	1 st	Hydraulslang	3/8” L=450 R–90. Grip
	TS-122080	1 st	Hydraulslang	3/8” L=800 R-90. Grip

Kran P30T Skotare

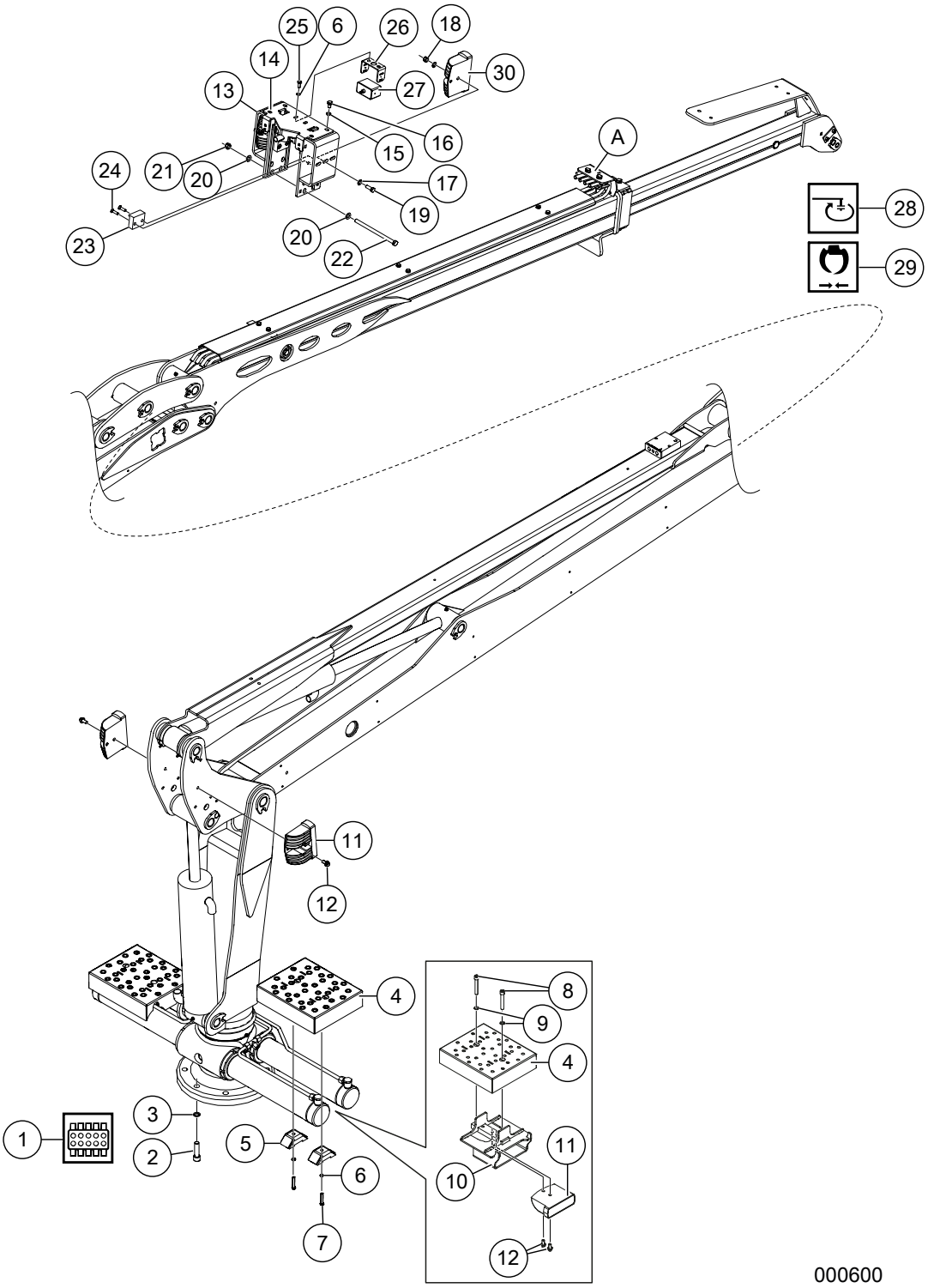

Kran P30T Skotare

Pos	Art.	Antal	Benämning	Kommentarer
				Nedanstående delar är modifierade av Terri, för övriga reservdelar se underleverantörsdokumentationen för aktuell krantyp.
1		1 st	Kranventil	Se *Kranventil med anslutningar*, sida 97.
2	09–267810	7 st	Insexskruv	M6CS 20x75 10.9 FZB
	KT-266883	1 st	Skruv	M6S 20x70 10.9 FZB
3	K6163–0020	8 st	Nordlockbricka	NL M20
4	TE-702775	2 st	Trampskydd	
5	TE-700309	4 st	Fäste	
6	K6163–004	6 st	Nordlockbricka	NL M8
7	K6076–330	4 st	Skruv	M6S 8x50 8.8 FZB
8	09–266960	4 st	Insexskruv	MC6S 12x75 8.8 FZB
9	K6163–000	4 st	Nordlockbricka	NL M12
10	TE-702778	2 st	Skydd arbetsbelysning	
11	KT-791146	4 st	Arbetsbelysning	LED
12	09-265702	6 st	Flänsskruv	M6SFT 10x20 8.8 FZB
13	TE-703218	2 st	Skydd arbetsbelysning	
14	TE-703223	1 st	Kamerafäste	
15	K6163-003	4 st	Nordlockbricka	NL M10
16	K6077-01	4 st	Skruv	M6S 10x16 8.8 FZB
17	K6152	8 st	Planbricka	BRB M10 FZB
18	K6135	4 st	Låsmutter	LM6M 10 8 FZB
19	K6077-02	4 st	Skruv	M6S 10x30 8.8 FZB
20	K6152-050	4 st	Planbricka	BRB M12 FZB
21	K6135-1	2 st	Låsmutter	M6M 12 Nylock
22	09–267589	2 st	Skruv	M6S 12x200 8.8 FZB
23	TE-703229	2 st	Klack konsol	
24	K6085-03	4 st	Skruv, försänkt	MF6S 8x30 8.8 FZB
25	K6075	2 st	Skruv	M6S 8x20 8.8 FZB
26	TE-702438	1 st	Bygel	
27	KT-791116-2	1 st	Kamera	HD
28		1 st	Rotator	Se *Rotator*, sida 133.
		1 st	Länk	Se *Länk / Svängdämpare*, sida 127.
		1 st	Axel	Se *Axel*, sida 131.
29		1 st	Grip	Se underleverantörsdokumentation
30	KT-791551	2 st	Arbetsbelysning	LED
			SLANGAR	
A-28	TS-128270	4 st	Hydraulslang	3/8” L=2700 M18–90. Rotator

Kran P30T Skotare

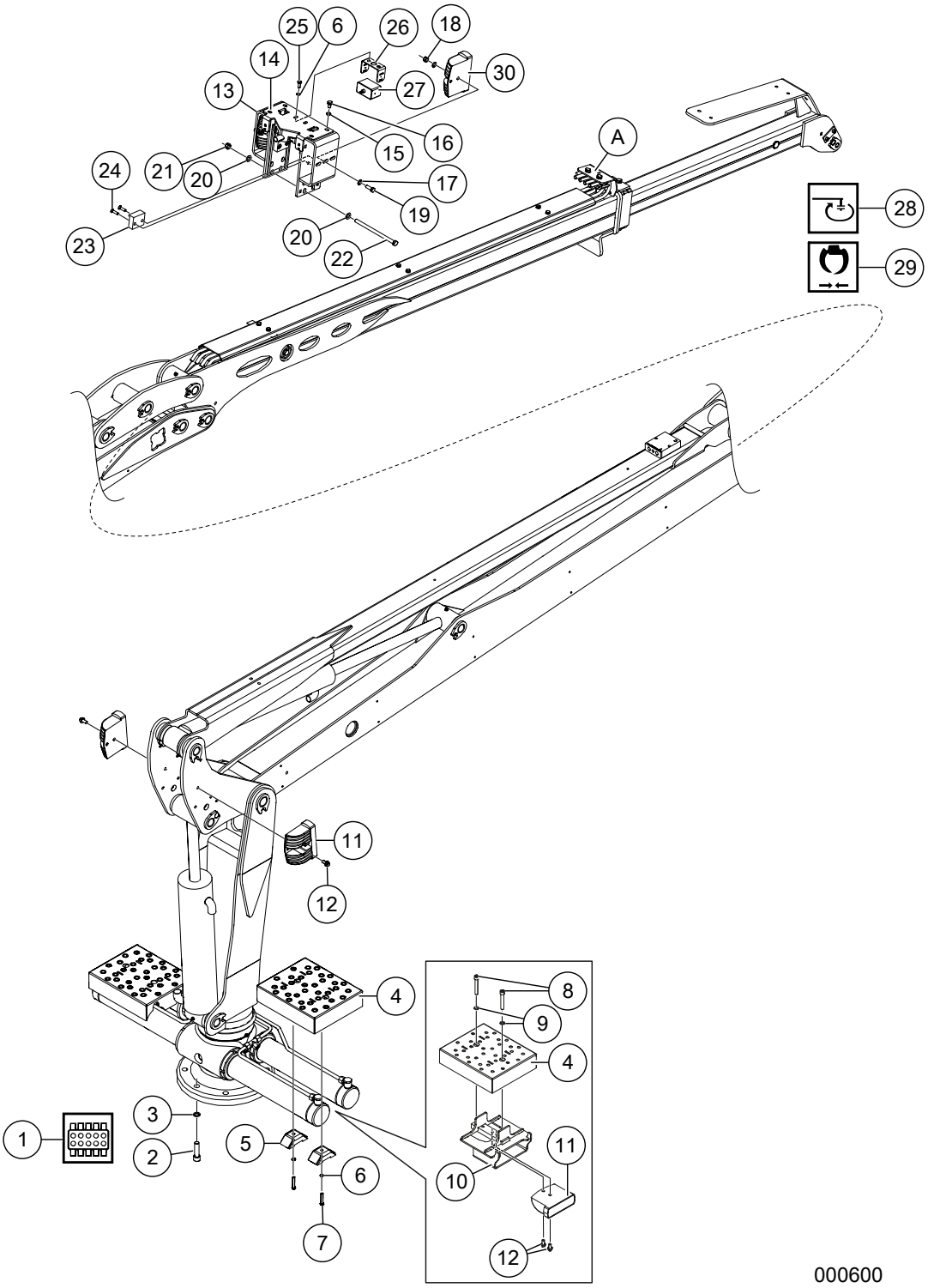

Kran P30T Skotare

Pos	Art.	Antal	Benämning	Kommentarer
28–29	TS-122045	1 st	Hydraulslang	3/8” L=450 R-90. Grip
	TS-122080	1 st	Hydraulslang	3/8” L=800 R-90. Grip

Kran P40/P40T Skotare

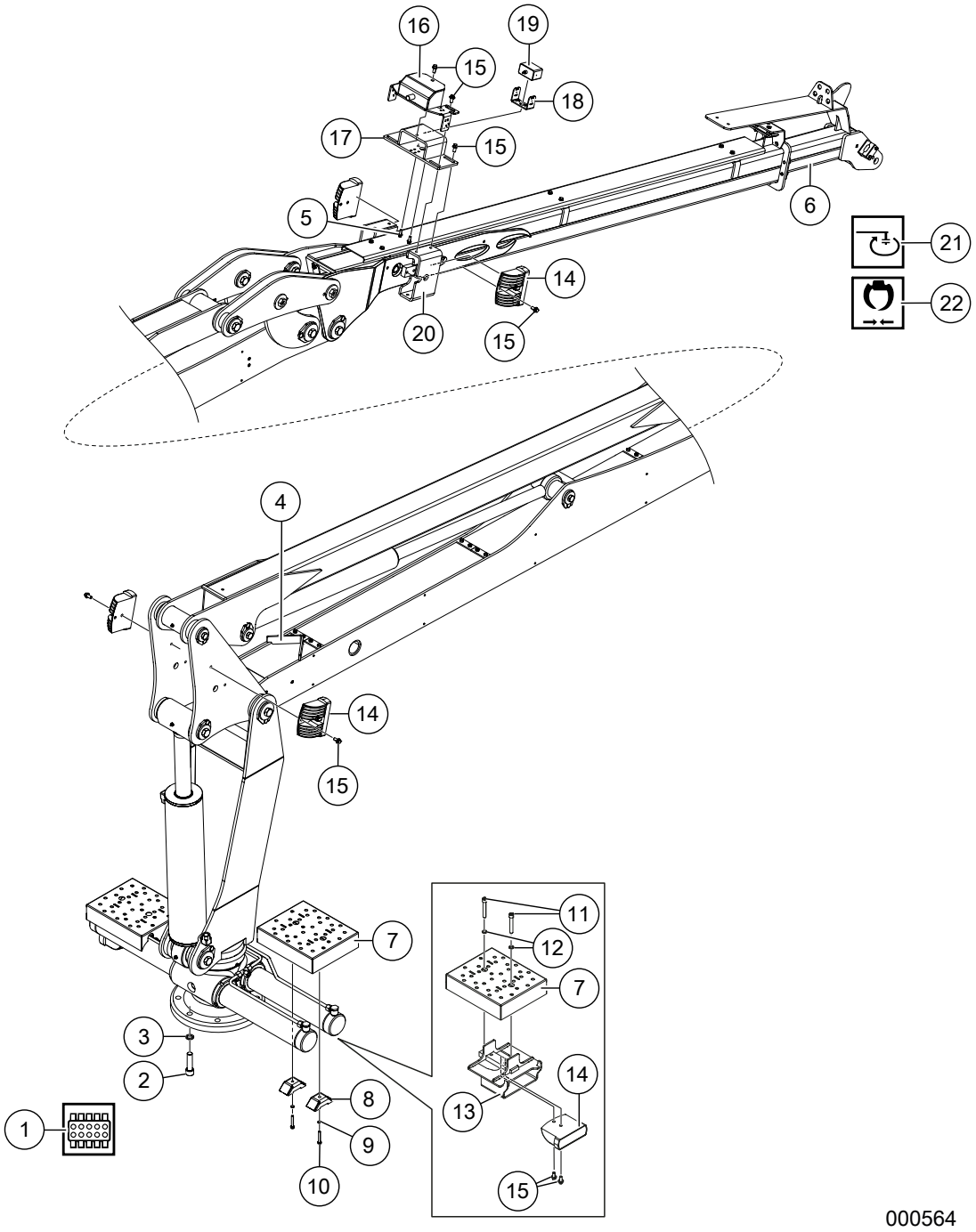

Kran P40/P40T Skotare

Pos	Art.	Antal	Benämning	Kommentarer
				Nedanstående delar är modifierade av Terri, för övriga reservdelar se underleverantörsdokumentationen för aktuell krantyp.
1		1 st	Kranventil	Se *Kranventil med anslutningar*, sida 97.
2	09–267810	7 st	Insexskruv	M6CS 20x75 10.9 FZB
	KT-266883	1 st	Skruv	M6S 20x70 10.9 FZB
3	K6163–0020	8 st	Nordlockbricka	NL M20
4	TE-702824	1 st	Styrplåt	Svetsas
5	09–266036	2 st	Flänsskruv	M6SF 8x20 8.8 FZB
6	TE-702773	1 st	Kranbom	Ombyggd
7	TE-702775	2 st	Trampskydd	
8	TE-700309	4 st	Fäste	
9	K6163–004	4 st	Nordlockbricka	NL M8
10	K6076–330	4 st	Skruv	M6S 8x50 8.8 FZB
11	09–266960	4 st	Insexskruv	MC6S 12x75 8.8 FZB
12	K6163–000	4 st	Nordlockbricka	NL M12
13	TE-702778	2 st	Skydd arbetsbelysning	
14	KT-791146	6 st	Arbetsbelysning	LED
15	09-265702	13 st	Flänsskruv	M6SFT 10x20 8.8 FZB
16	TE-702494	1 st	Kabelskydd	Arbetsbelysning/kamera
17	TE-702430	1 st	Kamerafäste	
18	TE-702438	1 st	Bygel	
19	KT-791116–2	1 st	Kamera	HD
20	TE-702425	2 st	Skydd arbetsbelysning	
21		1 st	Rotator	Se *Rotator*, sida 133.
		1 st	Länk	Se *Länk / Svängdämpare*, sida 127.
		1 st	Axel	Se *Axel*, sida 131.
22		1 st	Grip	Se underleverantörsdokumentation

Kran P40T Skotare

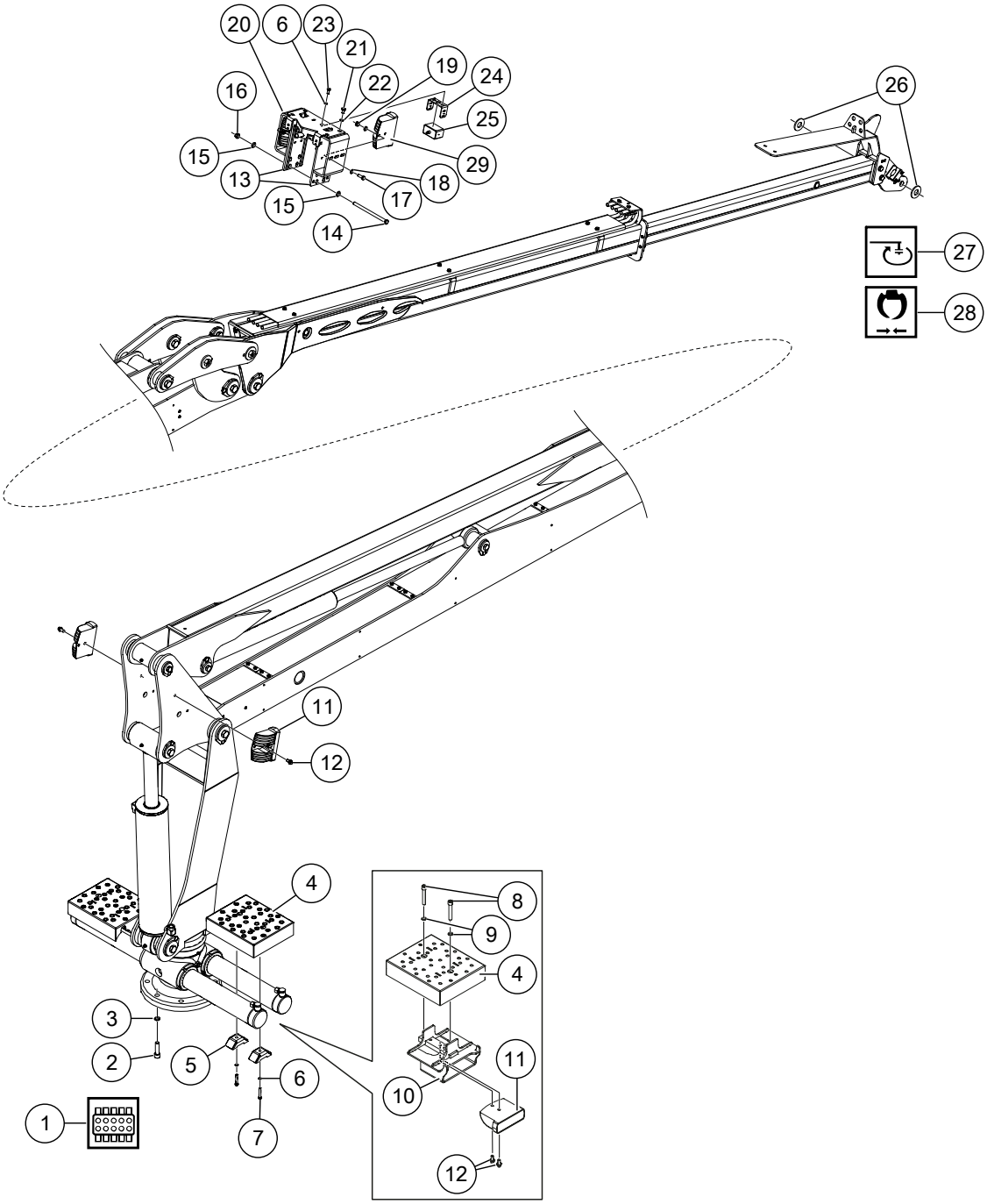

000599

Kran P40T Skotare

Pos	Art.	Antal	Benämning	Kommentarer
				Nedanstående delar är modifierade av Terri, för övriga reservdelar se underleverantörsdokumentationen för aktuell krantyp.
1		1 st	Kranventil	Se *Kranventil med anslutningar*, sida 97.
2	09–267810	7 st	Insexskruv	M6CS 20x75 10.9 FZB
	KT-266883	1 st	Skruv	M6S 20x70 10.9 FZB
3	K6163–0020	8 st	Nordlockbricka	NL M20
4	TE-702775	2 st	Trampskydd	
5	TE-700309	4 st	Fäste	
6	K6163–004	6 st	Nordlockbricka	NL M8
7	K6076–330	4 st	Skruv	M6S 8x50 8.8 FZB
8	09–266960	4 st	Insexskruv	MC6S 12x75 8.8 FZB
9	K6163–000	4 st	Nordlockbricka	NL M12
10	TE-702778	2 st	Skydd arbetsbelysning	
11	KT-791146	4 st	Arbetsbelysning	LED
12	09-265702	6 st	Flänsskruv	M6SFT 10x20 8.8 FZB
13	TE-703218	2 st	Skydd arbetsbelysning	
14	09-267589	2 st	Skruv	M6S 12x200 8.8 FZb
15	K615-050	4 st	Planbricka	BRB M12 FZB
16	K6135-1	2 st	Låsmutter	M6M 12 Nyloc
17	K6077-02	4 st	Skruv	M6S 10x30 8.8 FZB
18	K6152	4 st	Planbricka	BRB M10 8 FZB
19	K6135	4 st	Låsmutter	LM6M 10 8 FZB
20	TE-703223	1 st	Kamerafäste	
21	K6077-01	4 st	Skruv	M6S 10x16 8.8 FZB
22	K6163-003	4 st	Nordlockbricka	NL M10
23	K6075	2 st	Skruv	M6S 8x20 8.8 FZB
24	TE-702438	1 st	Bygel	
25	KT-791116–2	1 st	Kamera	HD
26	TE-703212	2 st	Distans	Kranspets
27		1 st	Rotator	Se *Rotator*, sida 133.
		1 st	Länk	Se *Länk / Svängdämpare*, sida 127.
		1 st	Axel	Se *Axel*, sida 131.
28		1 st	Grip	Se underleverantörsdokumentation
29	KT-791551	2 st	Arbetsbelysning	LED

Länk / Svängdämpare

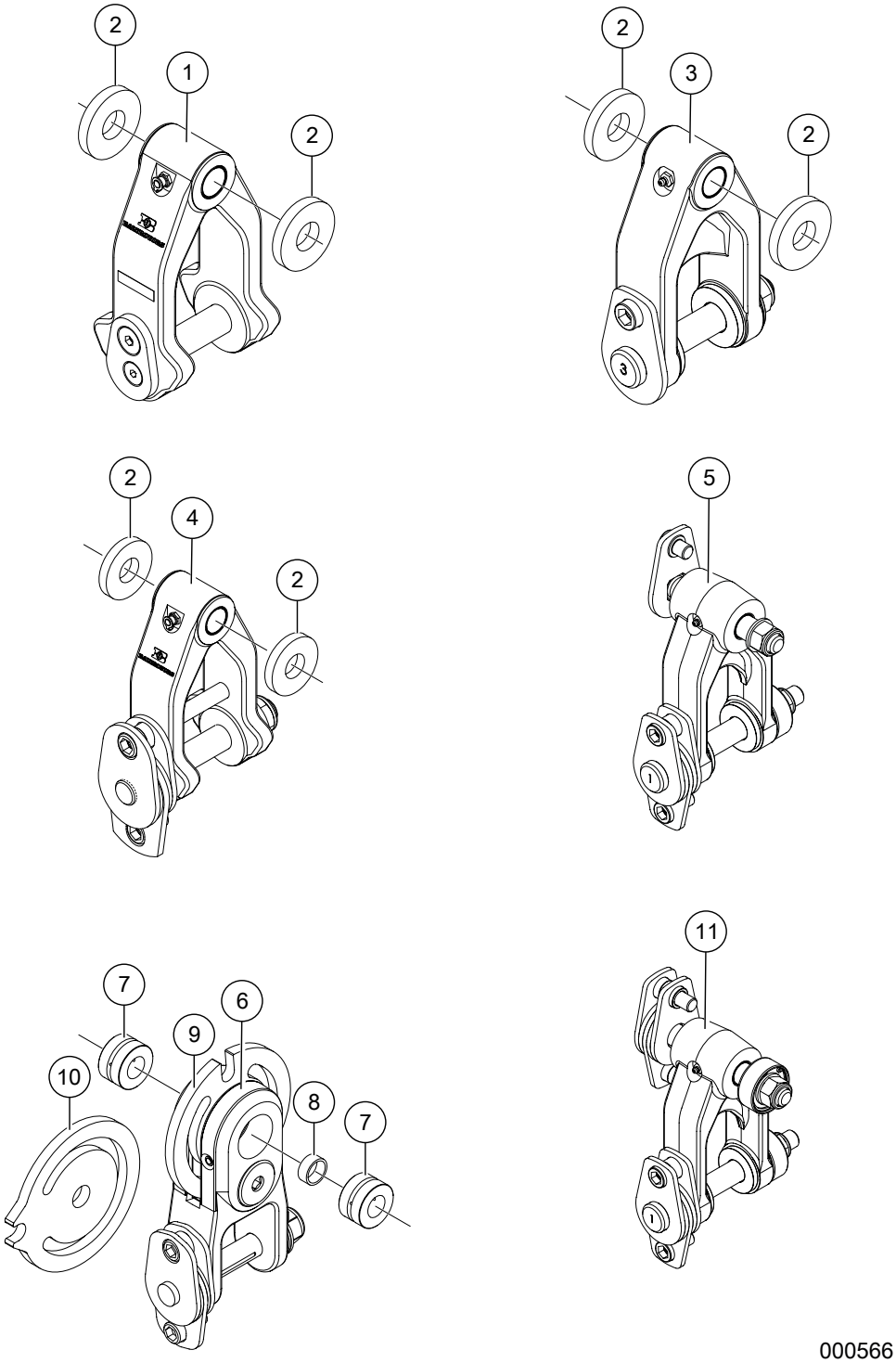

Länk / Svängdämpare

Pos	Art.	Antal	Benämning	Kommentarer
1	KT-790636	1 st	Länk	Obromsad
-	KT-791419	2 st	Bussning	
2	KT-791435	2 st	Distans	T=10mm. Vid kranspets 80 mm.
3	KT-791422	1 st	Länk	Obromsad
-	KT-791337-10	2 st	Bussning	
-	KT-791422-1	1 st	Axel	Sats, nedre - Obromsad
-	KT-791422-2	1 st	Axel	Sats, övre - Obromsad
-	KT-791422-3	1 st	Bultsats	Obromsad
4	KT-MB21755	1 st	Länk	Enkelbromsad
-	KT-791419	2 st	Bussning	
-	KT-790539	1 st	Axel med broms	
-	KT-791493	1 st	Plåt för broms	
-	KT-790540	1 st	Plåt med broms	
5	KT-791421	1 st	Länk	Enkelbromsad
-	KT-791337-10	2 st	Bussning	
-	KT-791422-2	1 st	Axel	Sats, övre - Obromsad
-	KT-791422-3	1 st	Bultsats	Övre axel - Obromsad
-	KT-791337-1	1 st	Bromsbelägg	Sats
-	KT-791337-8	1 st	Axel	Sats, nedre - Bromsad
-	KT-791337-4	1 st	Bultsats	Övre, nedre axel - Broms
-	KT-791337-5	1 st	Bultsats	Nedre, nedre axel - Broms
-	KT-791337-6	1 st	Bricksats	
-	KT-791337-7	1 st	Bricka	Magnetisk
6	KT-790995	1 st	Länk	Dubbelbromsad
-	KT-790995-1	2 st	Bromsbelägg	
-	KT-790685-1	2 st	Bromsbelägg	
-	KT-790685-3	1 st	Tapp	
7	TE-701949	2 st	Bussning	
-	KT-791342	2 st	Bussning	Gäller maskin 53. D=30
8	TE-701950	1 st	Distansring	
9	TE-790995-4	1 st	Bromsskiva	Kombi
10	TE-702774	1 st	Bromsskiva	Skördare
11	KT-791337	1 st	Länk	Dubbelbromsad
-	KT-791337-10	2 st	Bussning	
-	KT-791337-1	2 st	Bromsbelägg	Sats
-	KT-791337-2	1 st	Bultsats	Övre, övre axel - Broms

Länk / Svängdämpare

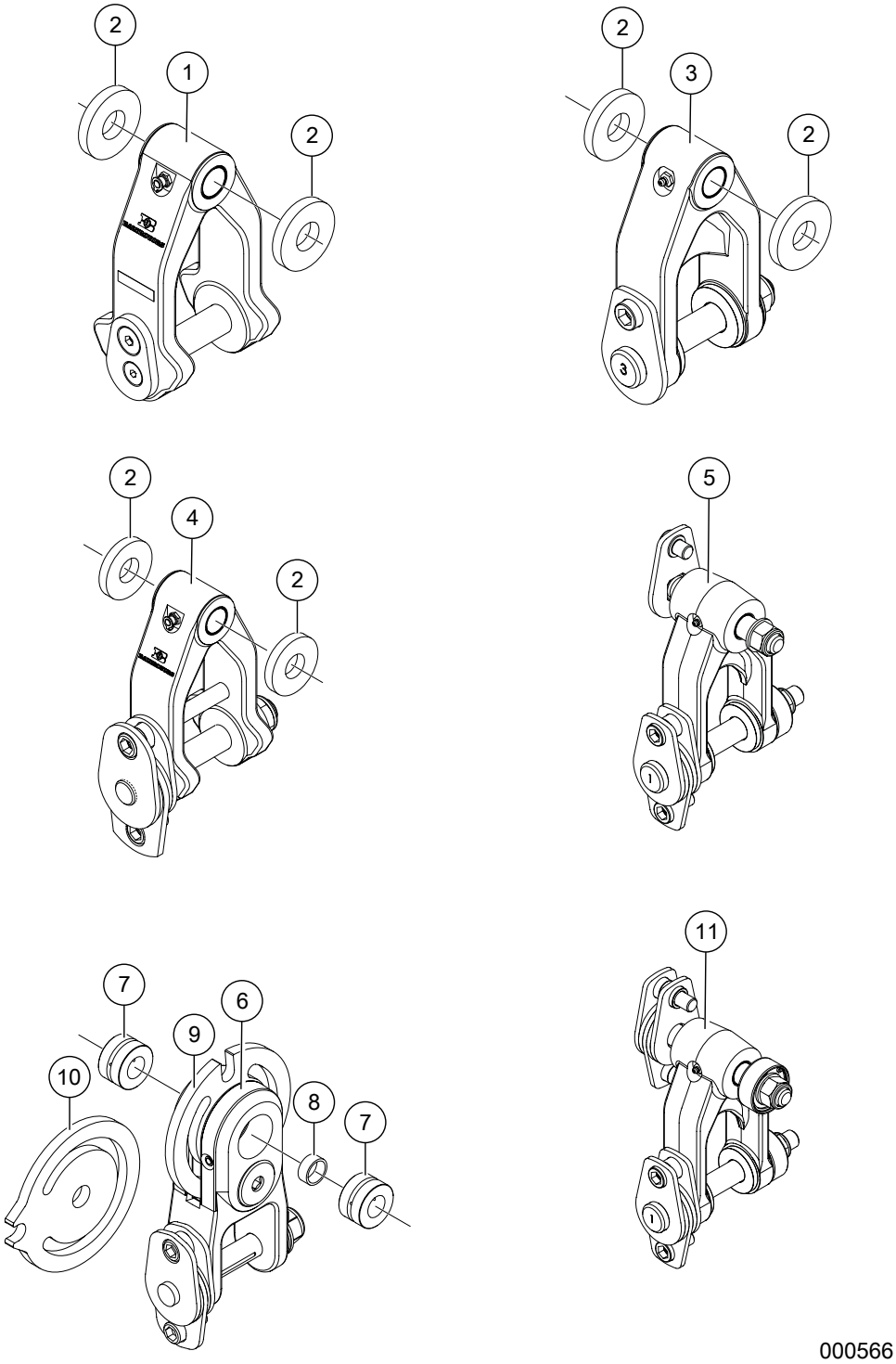

Länk / Svängdämpare

Pos	Art.	Antal	Benämning	Kommentarer
-	KT-791337-3	1 st	Bultsats	Nedre, övre axel - Broms
-	KT-791337-4	1 st	Bultsats	Övre, nedre axel - Broms
-	KT-791337-5	1 st	Bultsats	Nedre, nedre axel - Broms
-	KT-791337-6	1 st	Bricksats	
-	KT-791337-7	2 st	Bricka	Magnetisk
-	KT-791337-8	1 st	Axel	Sats, nedre - Broms
-	KT-791337-9	1 st	Axel	Sats, övre - Broms

Axel

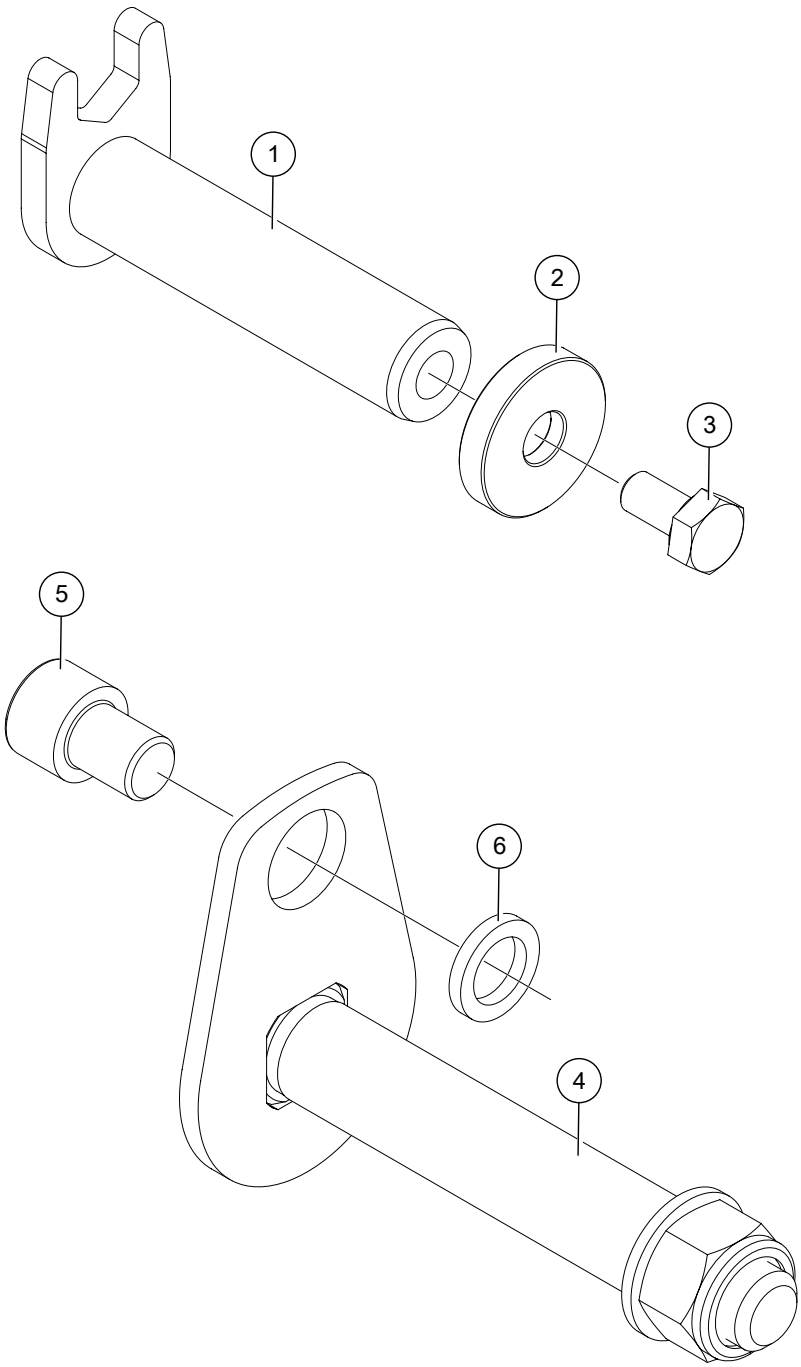

000574

Axel

Pos	Art.	Antal	Benämning	Kommentarer
1	KT-791052	1 st	Axel	
2	KT-790531	1 st	Låsbricka	
3	K6077-114	1 st	Skruv	M6S 12x20 8.8 FZB
4	KT-791432	1 st	Axel	
5	09-267641	1 st	Insexskruv	MC6S 16x20 8.8 FZB
6	K6163-002	1 st	Nordlockbricka	M16

Rotator

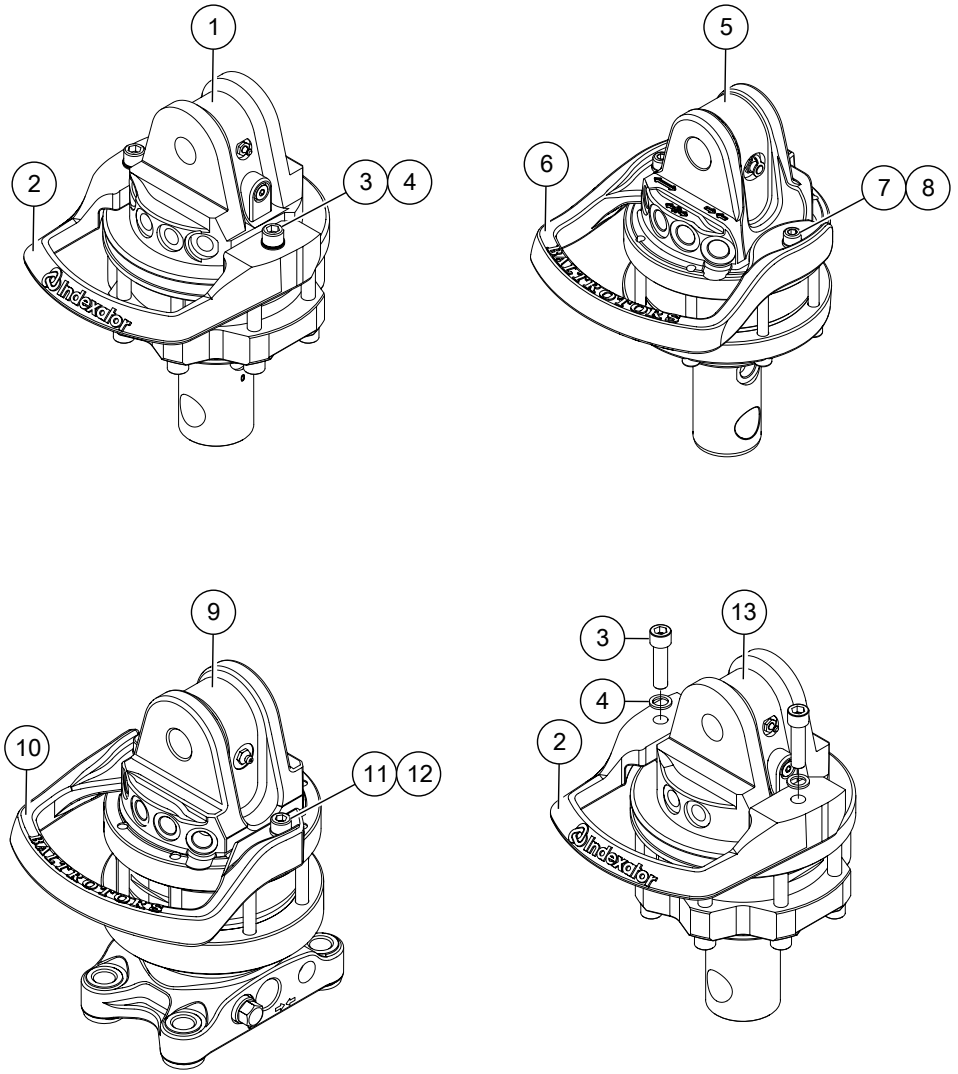

000567

Rotator

Pos	Art.	Antal	Benämning	Kommentarer
1	TE-703517	1 st	Rotator	Kombi. Ø63
	KT-790837-2	1 st	Tätningssats	
2	KT-790837-1	1 st	Slangskydd	
3	KT100079	2 st	Insexskruv	MC6S 12x45 12.9 OBEH
4	K6163–000	2 st	Nordlockbricka	M12
5	KT-790515	1 st	Rotator	Skotare. Ø50
	KT-790515-1	1 st	Tätningssats	
6	KT-790516	1 st	Slangskydd	
7	KT-6067-290	2 st	Insexskruv	MC6S 8x30 12.9 OBEH
8	K6162-01	2 st	Fjäderbricka	FBB M8
9	KT-791159	1 st	Rotator	Kombi/Skotare. Ø63
	TE-791159	1 st	Tätningssats	
10	KT-791240	1 st	Slangskydd	
11	K6067-19	2 st	Insexskruv	MC6S 10x30 FZB
12	K6162-02	2 st	Fjäderbricka	FBB 10
13	TE-703518	1 st	Rotator	Skördare
	KT-790837-2	1 st	Tätningssats	

6 RAM OCH KAROSSERI

Huv, gångjärn och batterihylla

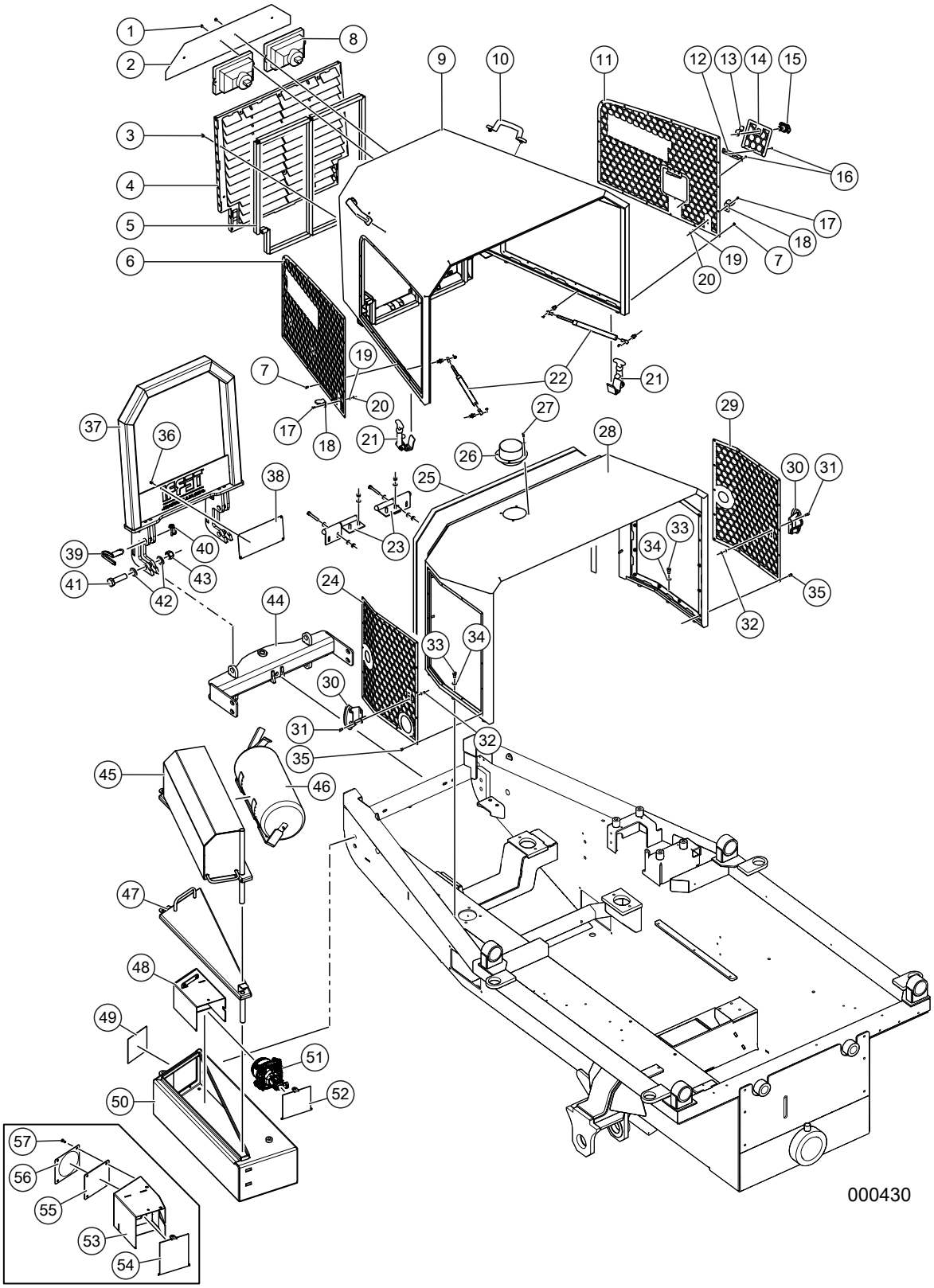

Huv, gångjärn och batterihylla

Pos	Art.	Antal	Benämning	Kommentarer
1	K6062-1	4 st	Insexskruv	MC6S 6x12 FZB
2	TE-702614	1 st	Täckplåt bakom grill	
3	81-0249-FZB	6 st	Insexskruv	MC6S 6x10 FZB
4	TE-702653	1 st	Grill	
5	T3999042	3 m	Kantlist	
6	TE-702584	1 st	Täckplåt	Vänster
7	K6062-02	50 st	Insexskruv	MC6S 5x10 FZB
8		2 st	Strålkastare	Se *Belysning och torkarmotorer*, sida 209
-		2 st	Glödlampa H4 12V	Se *Belysning och torkarmotorer*, sida 209
9	TE-702544	1 st	Huvplåt	Främre
	TE-702546	2 st	Fäste gångjärn	
10	KT-890056	2 st	Draghandtag	
11	TE-702647	1 st	Täckplåt	Höger
12	TE-702651	1 st	Gångjärn	
13	TE-702648	1 st	Låshake huvlås	
14	TE-702639	1 st	Lucka	
15	KT-791284	1 st	Kompressionslås	
16	K6206-06	6 st	Popnit	3,2X8 Al/St SVART
17	09–267804	4 st	Skruv	M6S 4x10
18	KT-0146.125	2 st	Huvlås	
19	09-267054	4 st	Planbricka	BRB M4
20	K6133–1	4 st	Låsmutter	Nyloc M4 FZB
21	KT-0146.125	2 st	Huvlås	
22	T53033	2 st	Gasfjäder huv	
	T6493506	4 st	Kulled	M6/M8
	09-267024	4 st	Fästkulebeslag	M8
23	TE-710019	1 st	Huvgångjärn	Sats
-	TE-700347	2 st	Huvgångjärn	Huvdel
-	TE-700348	2 st	Huvgångjärn	Chassi
	09-266195	4 st	Flänsskruv	M6SF 8x60 8.8 FZB
	09-265139	12 st	Planbricka	BRB M8
	K6134	8 st	Låsmutter	LM6M M8 8 FZB
24	TE-702601	1 st	Täckplåt	Vänster. Vid tanklock KT-1021813.
	TE-702601-1	1 st	Täckplåt	Vänster. Vid tanklock KT-791533. T.o.m. maskin T24-007
	TE-702601-1	1 st	Täckplåt	Vänster. Vid tanklock KT-791534. Fr.o.m. maskin T24-008
25	K7604-21	LM	Tätningslist	20x4

Huv, gångjärn och batterihylla

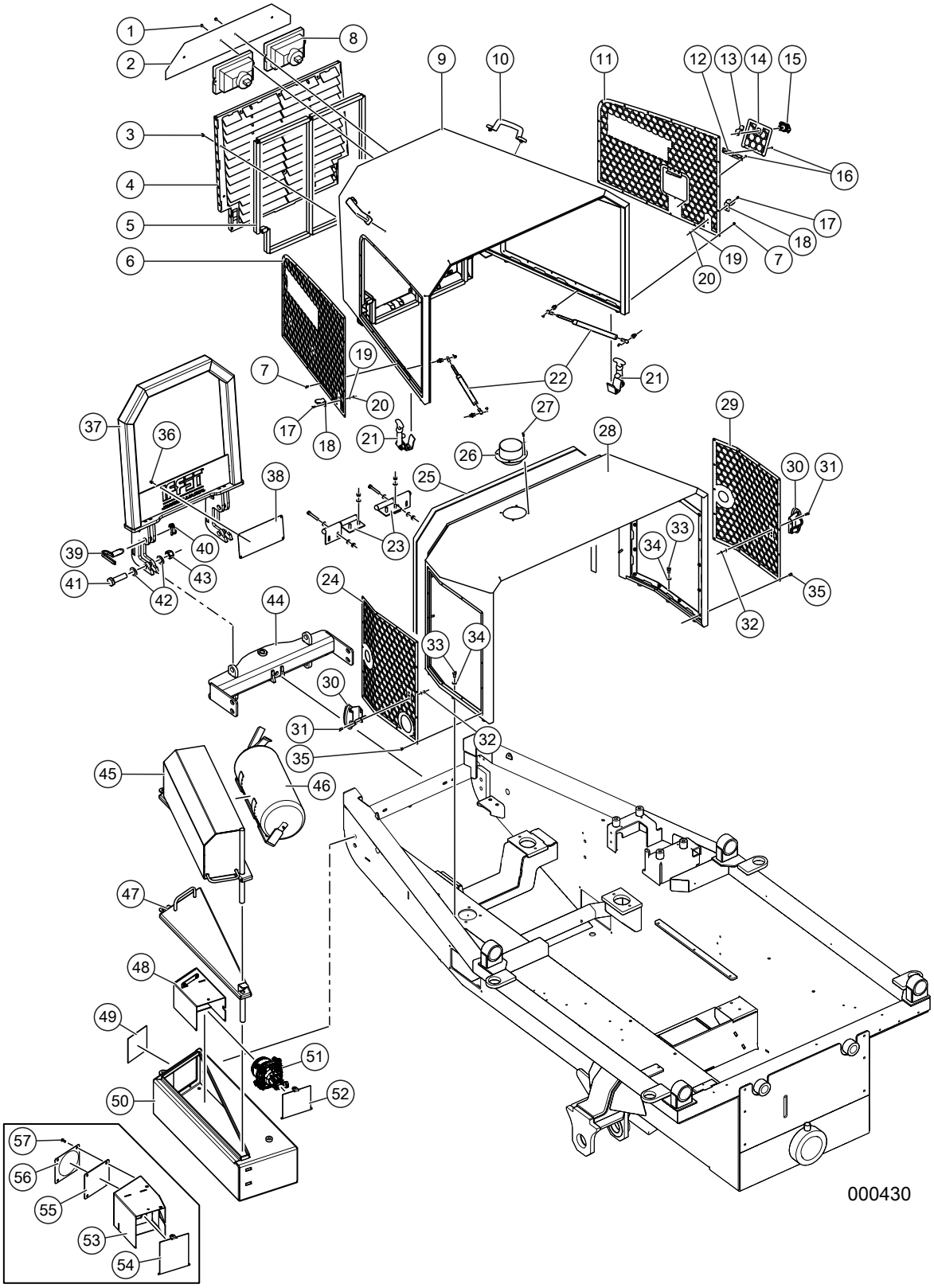

Huv, gångjärn och batterihylla

Pos	Art.	Antal	Benämning	Kommentarer
26		1 st	Genomföring insug	- Se *Luft- och bränslefilter*, sida 31.
27	09-267710	4 st	Flänsskruv	M6S 5x12 8.8 FZB
28	TE-702513	1 st	Bakre motorhuv	Inkl. pos 26 och 32
29	TE-702600	1 st	Täckplåt	Höger
30	KT-791103	2 st	Positionslampa	LED. Vit med reflex
31	K6065–601	4 st	Insexskruv	MC6S 5x16 8.8 FZB
32	09–267591	4 st	Låsmutter	LM6M M5
33	K6065	6 st	Insexskruv	MC6S 8x16
34	K6151	6 st	Planbricka	BRB M8
	TE-701235	6 st	Distans motorhuv	
35	K6068-071	14 st	Skruv	K6S 6x12
36	K6062-1	4 st	Insexskruv	MC6S 6X12 FZB
37	TE-701977	1 st	Båge, fällbar	Extrautrustning
38	TE-701391	1 st	Täckplåt till grillogga	Maskin med frontbåge
39	TE-701982	2 st	Sprint	
40	KT-123120	2 st	Sprint	TRSP 6x42
41	09-265439	2 st	Skruv	M6S 20X80 8.8 FZB
42	K6152-07	4 st	Planbricka	BRB M20 FZB
43	K6135-12	2 st	Låsmutter	Nyloc M20
44	TE-701985	1 st	Dragbalk	
	TE-700409	1 st	Sprint till dragbalk	
45	TE-702285	1 st	Lock med hållare för brandsläckare	Vänster. Maskin med extra brandsläckare
	TE-702284	1 st	Lock med hållare för brandsläckare	Höger. Maskin med extra brandsläckare
46	KT-791177	2 st	Brandsläckare	Skum 9 kg. Maskin med extra brandsläckare
47	TE-701820	1 st	Lock	Vänster
	TE-701881	1 st	Lock	Höger
48	TE-701849	1 st	Lamphus	Vänster. Maskin med utflyttade strålkastare. T.o.m. maskin T23-028. Ej T23-024
	TE-701884	1 st	Lamphus	Höger. Maskin med utflyttade strålkastare. T.o.m. maskin T23-028. Ej T23-024
49	KT-701858	2 st	Lyktglas	Maskin med utflyttade strålkastare. T.o.m. maskin T23-028. Ej T23-024
	TE-702047	2 st	Täckplåt för lampa i verktygslåda	Maskin utan utflyttade strålkastare. T.o.m. maskin T23-028. Ej T23-024
50	TE-701813	1 st	Verktygslåda	Vänster
	TE-701862	1 st	Verktygslåda	Höger
51	KT-791118	2 st	Hel/halvljusstråkastare 12/24V	Maskin med utflyttade strålkastare, se *Belysning och torkarmotorer*, sida 209
		2 st	H7 lampa, 12V	Se *Belysning och torkarmotorer*, sida 209
	KT-791118–1	1 st	Monteringssats	

52	TE-701857	2 st	Lock lamphus	T.o.m. maskin T23-028. Ej T23-024

Huv, gångjärn och batterihylla

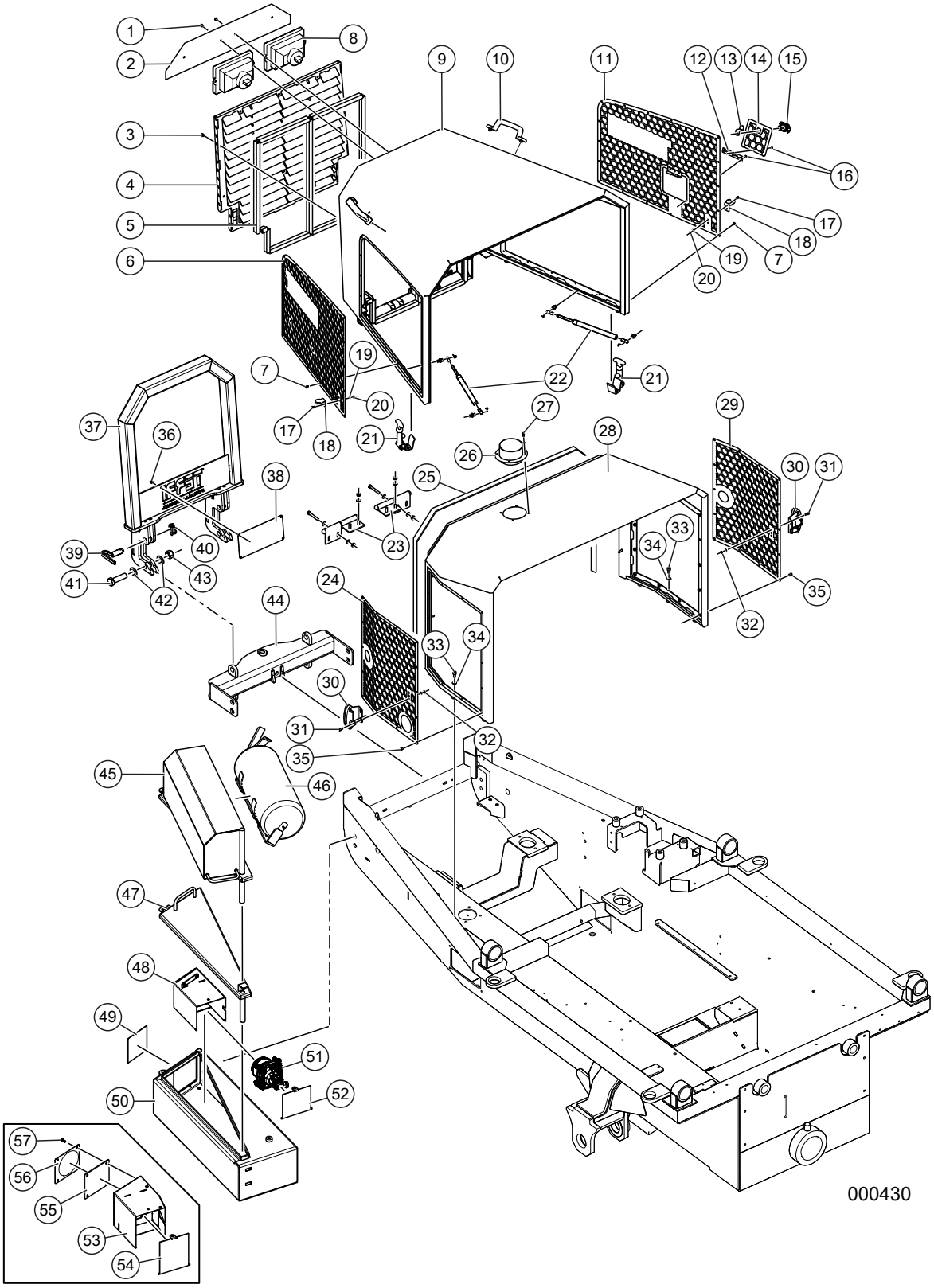

Huv, gångjärn och batterihylla

Pos	Art.	Antal	Benämning	Kommentarer
53	TE-703367	1 st	Lamphus	Vänster. Maskin med utflyttade strålkastare. Fr.o.m. T23-024. Ej T23-025, T23-026, T23-027 och T23-028.
	TE-703368	1 st	Lamphus	Höger. Maskin med utflyttade strålkastare. Fr.o.m. T23-024. Ej T23-025, T23-026, T23-027 och T23-028.
54	TE-703380	2 st	Lock lamphus	Maskin med utflyttade strålkas-tare. Fr.o.m. T23-024. Ej T23-025, T23-026, T23-027 och T23-028.
	K6077–08	2 st	Skruv	M6S 6x10 8.8 FZB
	KT-785036	2 st	Nordlockbricka	M6
55	KT-703374	2 st	Lyktglas	Fr.o.m. T23-024. Ej T23-025, T23-026, T23-027 och T23-028.
56	703375	2 st	Plåtskydd	Fr.o.m. T23-024. Ej T23-025, T23-026, T23-027 och T23-028.
57	81–0483–FZB	16 st	Skruv	K6S 6x16 FZB. Fr.o.m. T23-024. Ej T23-025, T23-026, T23-027 och T23-028.

Hyttspärr

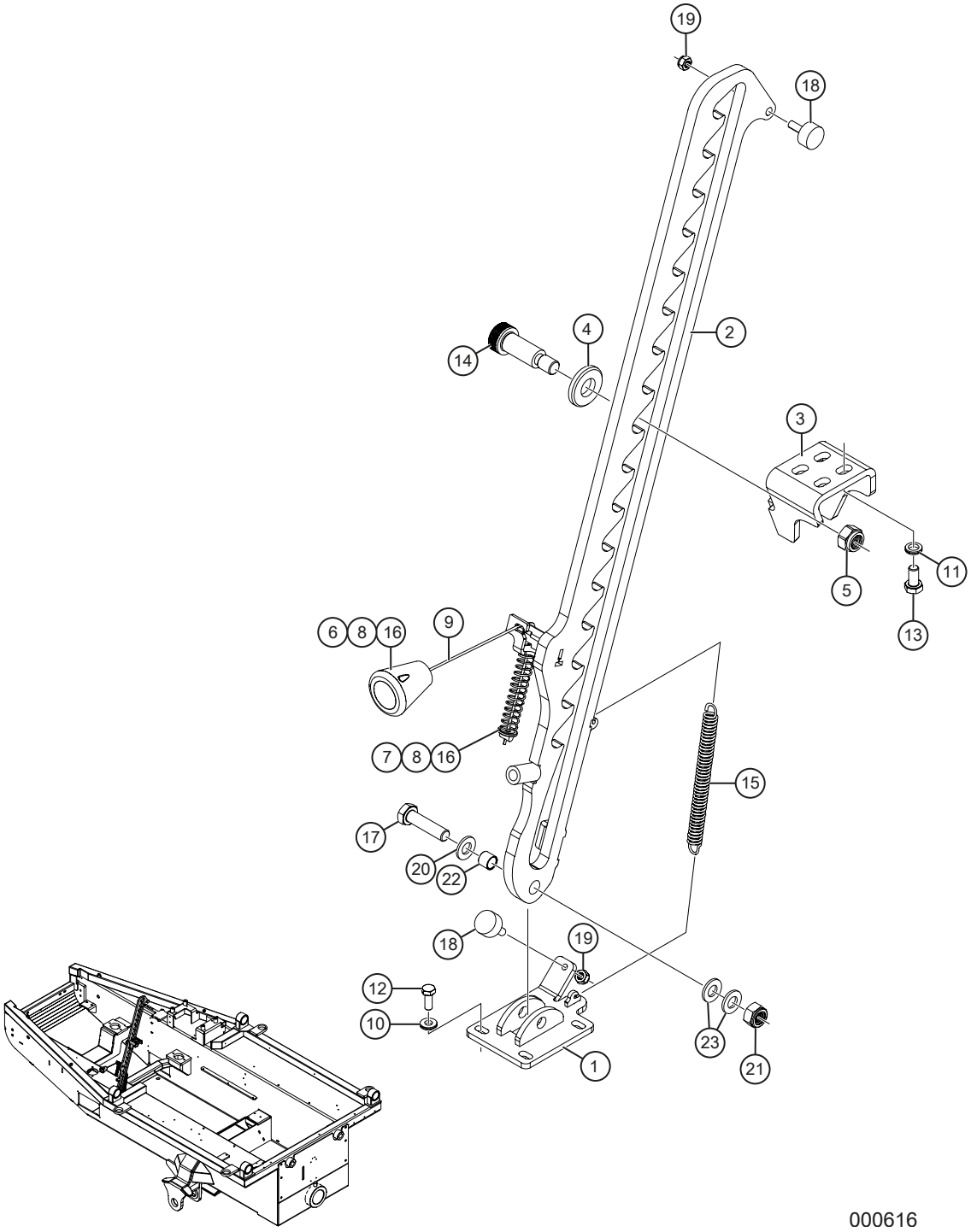
19
18
4
2
14
3
11
5
13
6
8
16
9
7
8
16
15
17
20
22
18
19
12
10
23
21
1
000616

Hyttspärr

Pos	Art.	Antal	Benämning	Kommentarer
	TE-702945		Hyttspärr	Komplett. Första maskin T23-016.
1	TE-702936	1 st	Konsol	
2	TE-702932	1 st	Arm	
3	TE-702946	1 st	Konsol	
4	TE-702944	1 st	Plastbricka	
5	K6135-1	1 st	Låsmutter	M6M 12 Nyloc
6	09-267315	1 st	Konisk knopp	
7	09-267313	1 st	Tryckfjäder	
8	KT-791381	2 st	Låsnippel	10x5,5x2
9	K6626-61	1 st	Stålvajer	Ø2
10	09-267189	4 st	Låsbricka	Nordlock M6
11	K6163-004	4 st	Låsbricka	Nordlock M8
12	KT-6070-03	4 st	Skruv	M6S 6x16 8.8 FZB
13	K6074-09	4 st	Skruv	M6S 8x16 8.8 FZB
14	09-267316	1 st	Passkruv	16x35/M12 12.9
15	09-267314	1 st	Dragfjäder	1,8x12x87,2
16	KT-702954	2 st	Monteringsbricka	T=2
17	K6078-02	2 st	Skruv	M6S 10x40 8.8 FZB
18	KT-791380	2 st	Anslagsdämpare	
19	K6133	1 st	Låsmutter	M6M 6 Nyloc
20	K6152	1 st	Planbricka	BRB M10 FZB
21	K6135	1 st	Låsmutter	M6M 10 Nyloc
22	TE-791379	1 st	Glidlager	10/12x10
23	TE-703133	2 st	Tryckbricka	20x10,3x2 Brons

Ramled/Styrled

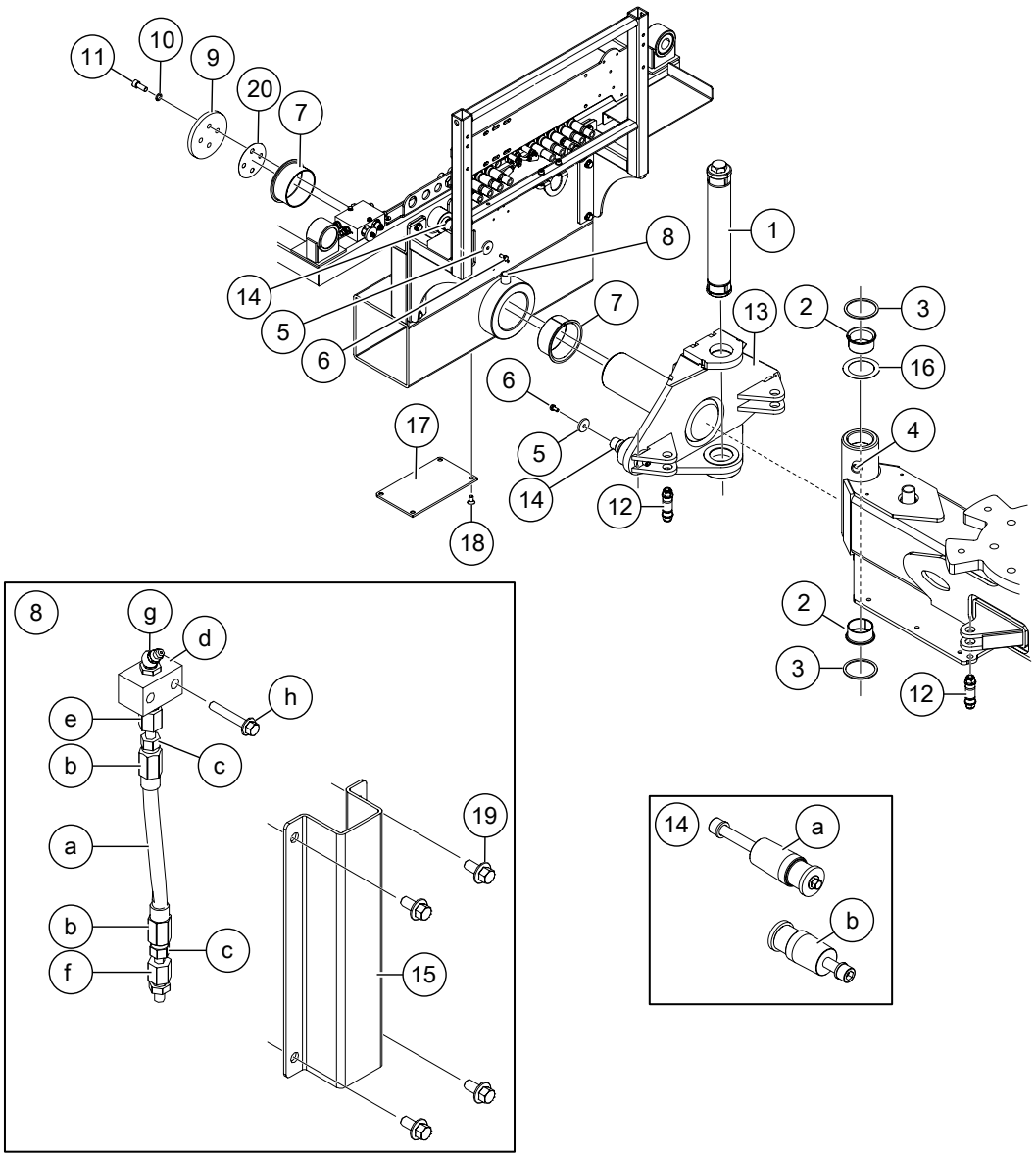

000575

Ramled/Styrled

Pos	Art.	Antal	Benämning	Kommentarer
1	KT-790989	1 st	Expanderaxel	Åtdragningsmoment 500 Nm
-	KT-790989–1	1 st	Hylsa	Std
-	KT-790989–3	1 st	Bricka	
-	KT-790989–4	1 st	KM-mutter	Åtdragningsmoment 500 Nm
-	KT-790989–5	1 st	Skruv	M24 HEX 36
	KT-790989–2	1 st	Hylsa	ÖD
2	KT-50542	2 st	Bussning	
3	KT-701010	2 st	Tryckbricka	
4	KT-4600100	1 st	Smörjnippel	Rak M6
5	TE-700243	4 st	Bricka	
6	K6074-09	4 st	Skruv	M6S 8X16 FZB ISO 4017
7	KT-50541	2 st	Bussning draglagring	
8	TE-710023	1 st	Förlängd smörjnippel	Komplett
8a	KT-241010103	0,11 m	Högtrycksslang	Ingår i TE-710023
8b	KT-2420002203	2 st	Skruvhylsa för högtrycksslang	Ingår i TE-710023
8c	KT-2420200620	2 st	Rak rörstuds	Ingår i TE-710023
8d	KT-2435200201	1 st	Smörjpanel	Ingår i TE-710023
8e	KT-61710602	1 st	Rak koppling	R utv. Ingår i TE-710023
8f	KT-61720606	1 st	Rak koppling	MK utv. Ingår i TE-710023
8g	KT-59020009	1 st	Smörjnippel	45 grad 1/8”. Ingår i TE-710023
8h	81–0239	2 st	Skruv	MF6S 5x30 FZB. Ingår i TE-710023
9	TE-700091	1 st	Dragbricka	
10	K6163-000	4 st	Nordlockbricka	M12
11	KT-6067-270	4 st	Skruv	MCS65 12x30 12.9 Obh. Använd låsvätska och åtdragningsmoment XX Nm
12	KT-790990	4 st	Expanderaxel	Styrcylinder
-	KT-790990-1	4 st	Hylsa	Std
-	KT-790990-3	4 st	Flänsmutter	M6MF 14
	KT-790990-2	4 st	Hylsa	ÖD
13	TE-701000	4 st	Dragtapp för utflyttat midjelås	
14	TE-710131	2 st	Reparationssats	1 sats per cylinder
a	TE-701003	1 st	Cylindertapp	Ingår i TE-710131
	TE-700243	1 st	Bricka	T=5mm. Ingår i TE-710131
	09–267180	1 st	Flänsskruv	M6SFT 8x16 8.8 FZB. Ingår i TE-710131
	TK121880	1 st	Insexskruv	MC6S 12x80 12.9 Obeh. Ingår i TE-710131
	K6163–000	1 st	Nordlockbricka	M12. Ingår i TE-710131
b	TE-703351	1 st	Cylindertapp	Ingår i TE-710131

Ramled/Styrled

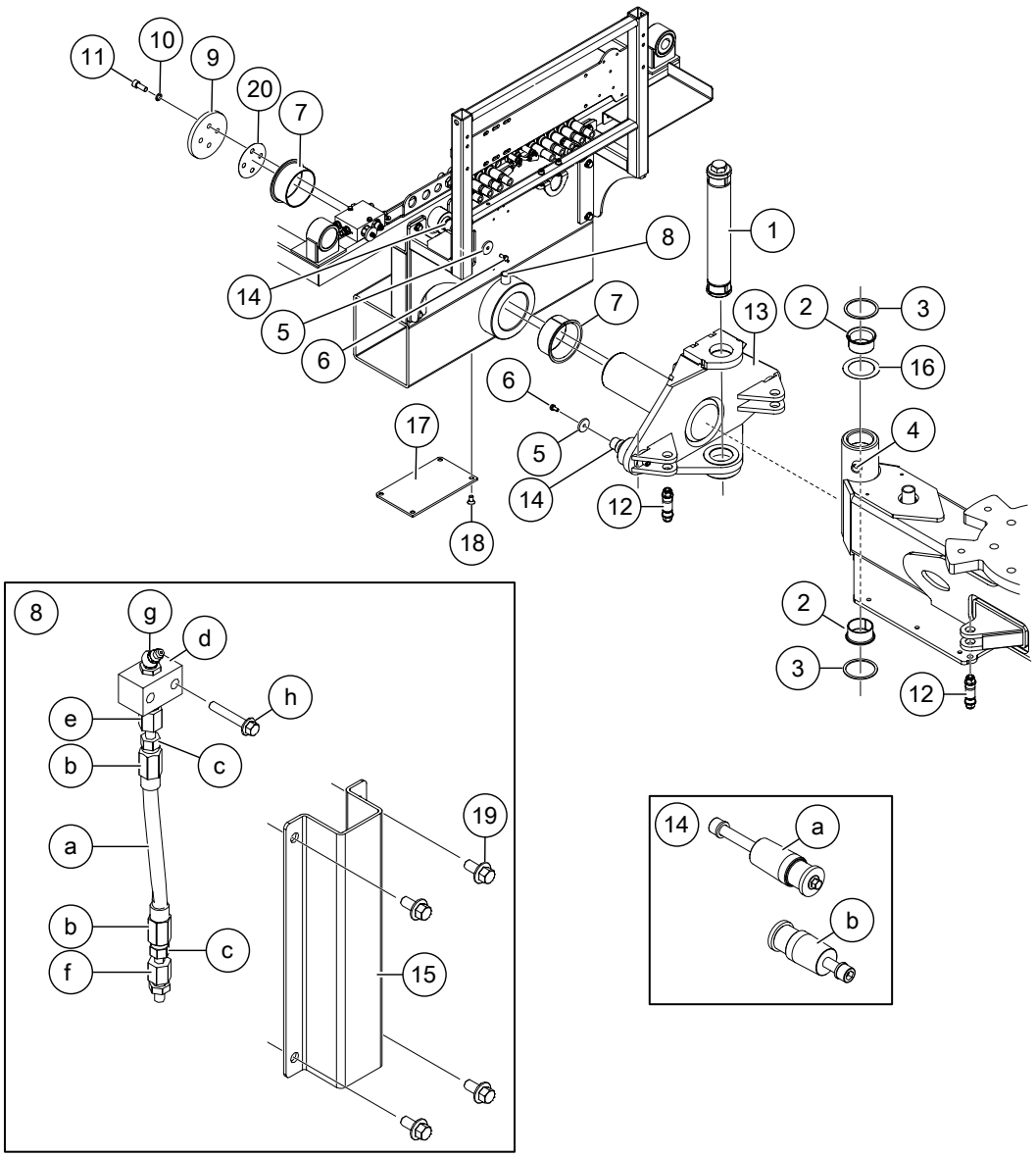

000575

Ramled/Styrled

Pos	Art.	Antal	Benämning	Kommentarer
	TE-700243	1 st	Bricka	T=5mm. Ingår i TE-710131
	09–267180	1 st	Flänsskruv	M6SFT 8x16 8.8 FZB. Ingår i TE-710131
	09–267691	1 st	Insexskruv	MC6S 12x40 12.9 Obeh. Ingår i TE-710131
	K6163–000	1 st	Nordlockbricka	M12. Ingår i TE-710131
15	TE-701847	1 st	Skydd smörjslang	
16	TE-701092	1 st	Shims	T=0,2mm
	TE-701093	1 st	Shims	T=0,5mm
	TE-701094	1 st	Shims	T=1,0mm
17	TE-701630	1 st	Täcklock dragtapp	
18	K6058–40	4 st	Insexskruv	MF6S 10x20 8.8 FZB
19	09–265543	4 st	Flänsskruv	M6SF 6x12 8.8 FZB
20	TE-701095	1 st	Shims	T=0,2
	TE-701096	1 st	Shims	T=0,5
	TE-701097	1 st	Shims	T=0,15

Midjegivare och skyddsslang för belysningskabel

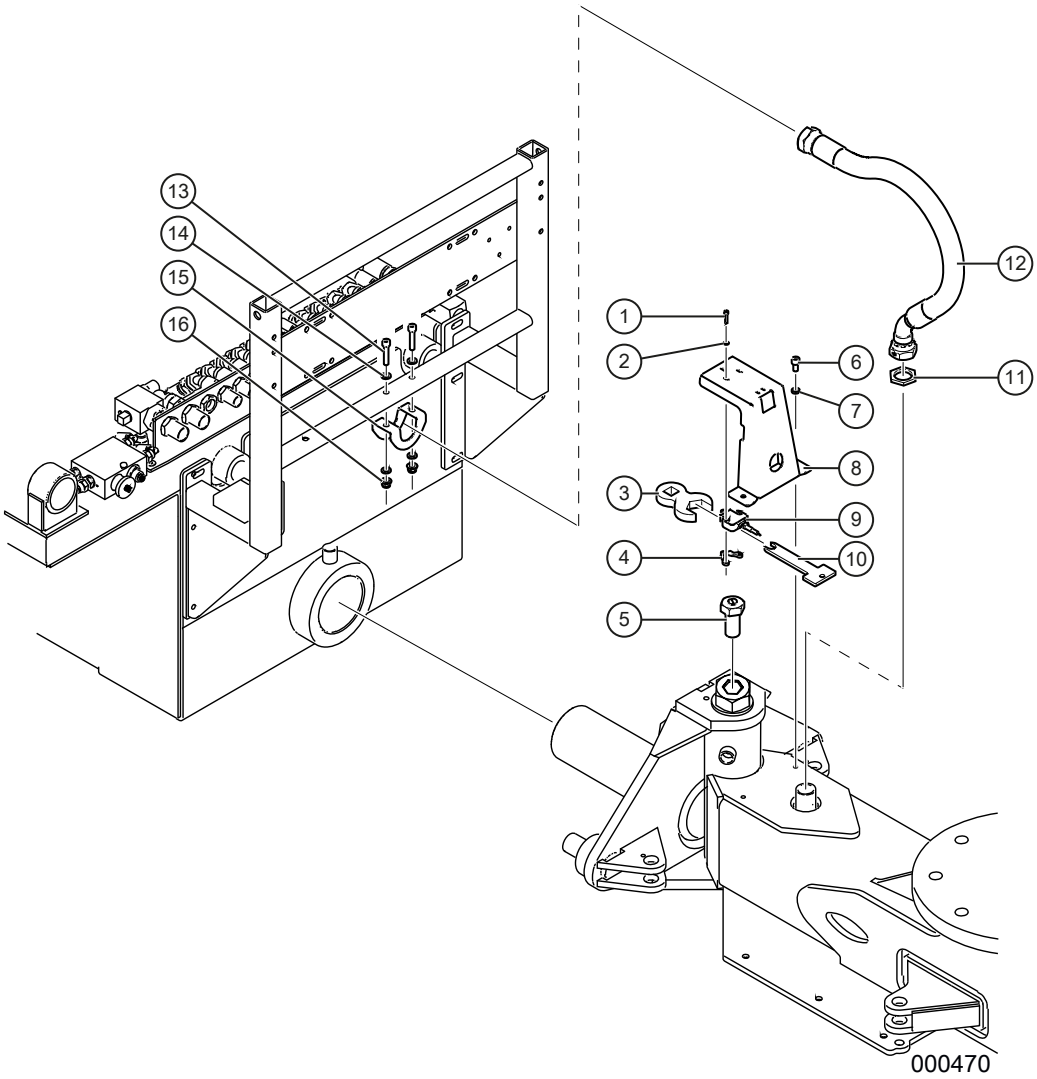

Midjegivare och skyddsslang för belysningskabel

Pos	Art.	Antal	Benämning	Kommentarer
1	09-267055	3 st	Insexskruv, rostfri	MC6S 4x20 A2
2	09-267054	3 st	Planbricka, rostfri	BRB M4 A2
3	TE-703071	1 st	Förlängning till momentnyckel	Verktyg för montering/justering
4	TE-702950	1 st	Skruvbleck	
5	TE-702949	1 st	Bult med magnet för styr	
6	K6065	2 st	Insexskruv	MC6S 8X16 FZB
7	K6163-004	2 st	Nordlockbricka	M8
8	TE-702952	1 st	Fäste f. vinkelgivare, kombi/skotar	
9	KT-791367	1 st	Vinkelgivare	
10	TE-702951	1 st	Centreringsverktyg	Verktyg för montering/justering
11	KT-70900016	1 st	Låsmutter	G 1" gänga
12	TS-273056	1 st	El-slang	L=565mm
13	K6066	2 st	Insexskruv	MC6S 8X40 FZB
14	K6151	4 st	Planbricka	BRB M8 FZB
15	TE-703754	1 st	Fäste slang kabelskydd	Ersätter TE-702894
16	09-265605	2 st	Flänslåsmutter	M8 (LM6MF 8 FZB)

Båge ventilpaket, utan gummiduk

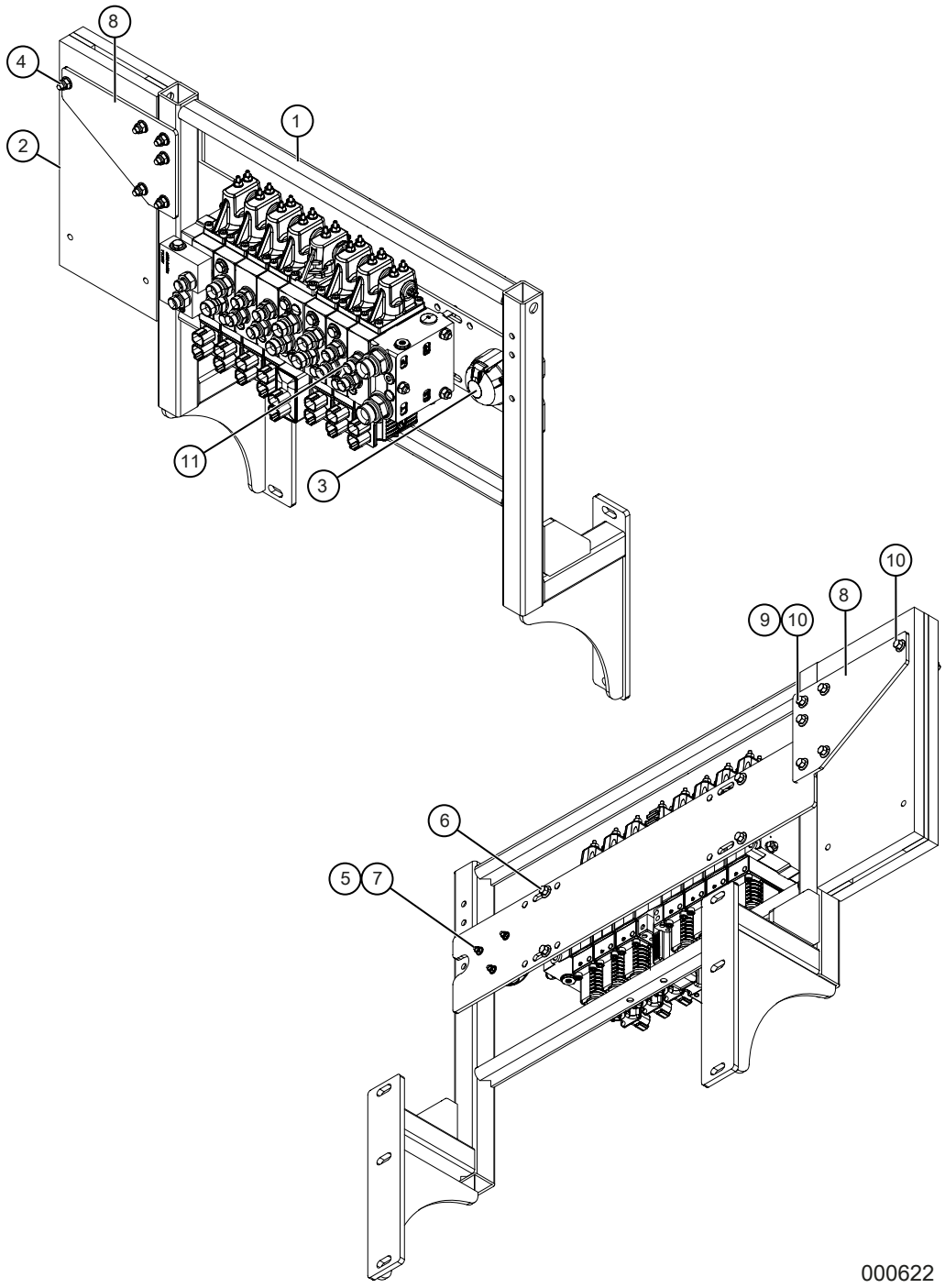

Båge ventilpaket, utan gummiduk

Pos	Art.	Antal	Benämning	Kommentarer
	TE-710187		Båge ventilpaket, utan gummiduk	Komplett. T.o.m. maskin T24-001 . Ej T23-027.
1	TE-702376	1	Fästbåge ventilpaket, utan gummiduk	
2	KT-700661	1	Insats såglåda	
3	KT-082002	1	Släpvagnskontakt	
4	09-265605	6	Flänslåsmutter	LM6MF M8 FZB
5	09-266027	3	Flänslåsmutter	LM6MF M5 FZB
6	K6065-25	4	Insexskruv	M6SF 8x20 8.8 FZB
7	09-267326	3	Insexskruv	MC6S 5x35 8.8 FZB
8	TE-701441	2	Hållare motorsågslåda	
9	K6151	6	Planbricka	BRB M8 FZB
10	09-267713	6	Flänsskruv	M6SF 8x70 8.8 FZB
11		1	Kranventil	Se *Kranventil med anslutningar*.

Båge ventilpaket, med gummiduk

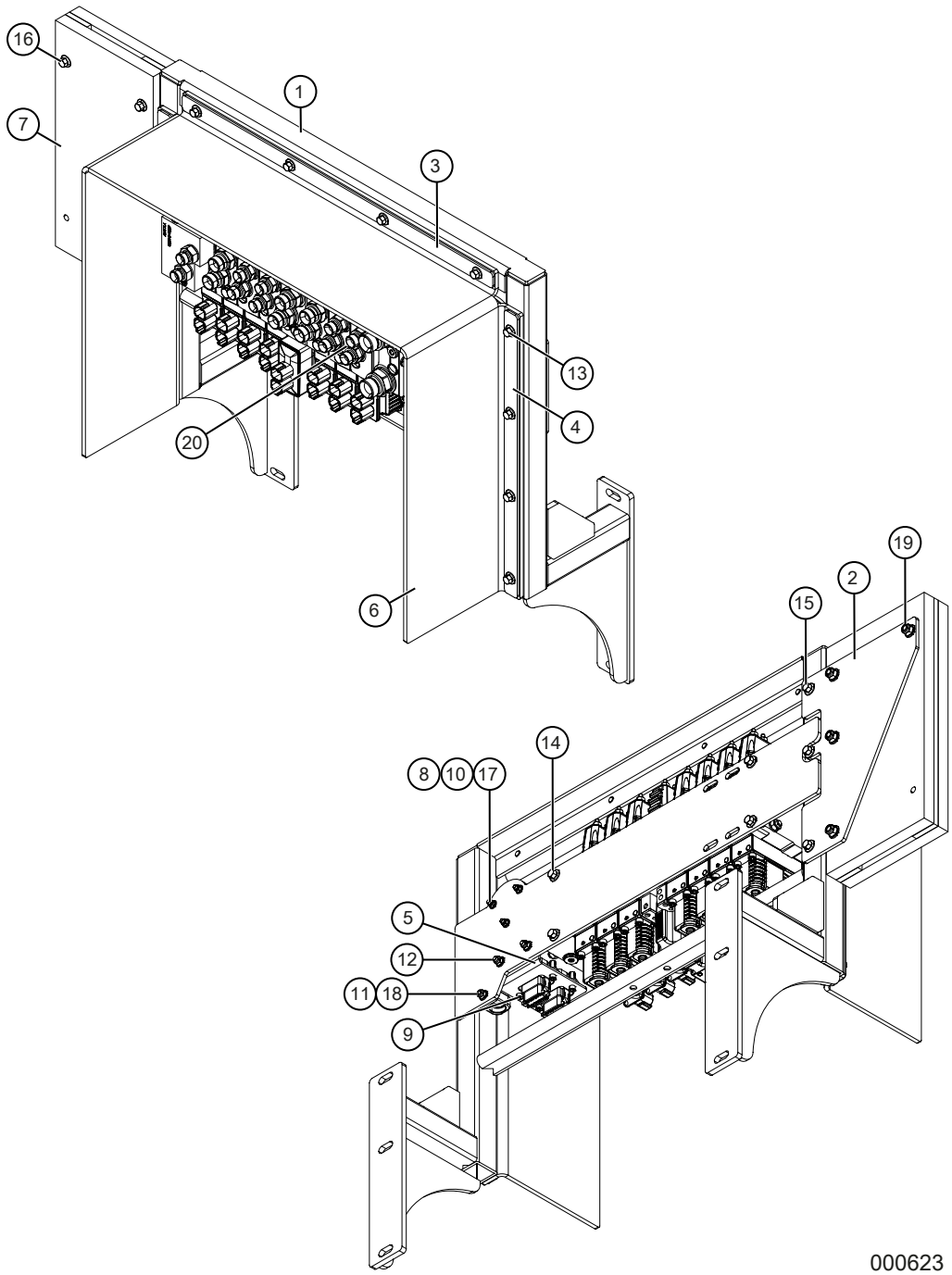

Båge ventilpaket, med gummiduk

Pos	Art.	Antal	Benämning	Kommentarer
	TE-710149		Båge ventilpaket, med gummiduk	Komplett. Fr.o.m. maskin T24-002. Även T23–027.
1	TE-703447	1	Fästbåge ventilpaket, för gummiduk	
2	TE-703451	1	Fästplåt motorsågshållare	
3	TE-703453	1	Fästplåt gummiduk	Övre
4	TE-703452	2	Fästplåt gummiduk	Sida
5	TE-703455	1	Fäste elkontakter	
6	KT-791465	1	Gummiduk ventilpaket	T=6 mm
7	KT-700661	1	Insats såglåda	
8	KT-082002	1	Släpvagnskontakt	
9	K6065-601	4	Insexskruv	MC6S 5x16 8.8 FZB
10	09-267326	3	Insexskruv	MC6S 5x35 8.8 FZB
11	K6062-11	1	Insexskruv	MC6S 6x16 8.8 FZB
12	09-266034	2	Flänsskruv	M6SF 6x20 8.8 FZB
13	09-266793	12	Flänsskruv	M6SF 8x16 8.8 FZB
14	09-266036	4	Flänsskruv	M6SF 8x20 8.8 FZB
15	09-267708	3	Flänsskruv	M6SF 8x25 8.8 FZB
16	09-266195	4	Flänsskruv	M6SF 8x60 8.8 FZB
17	09-266027	3	Flänslåsmutter	LM6MF M5 FZB
18	09-266028	3	Flänslåsmutter	LM6MF M6 FZB
19	09-265605	4	Flänslåsmutter	LM6MF M8 FZB
20		1	Kranventil	Se *Kranventil med anslutningar*.

Vagn

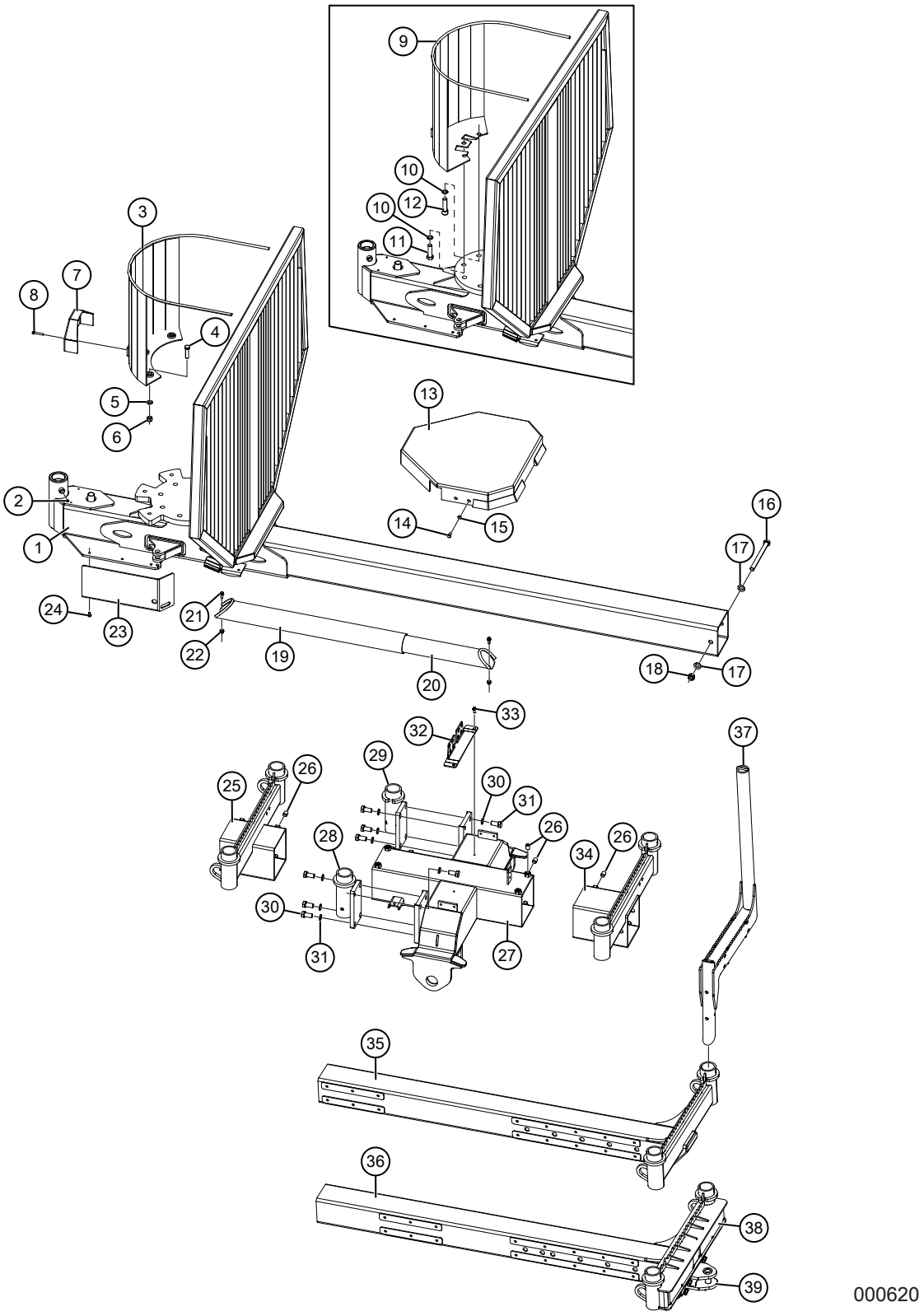
9
10
12
10
11
3
7
8
4
5
6
13
2
1
14
15
16
17
24
23
21
22
19
20
18
17
33
32
37
29
26
25
30
31
26
28
26
34
30
31
27
35
36
38
39
000620

Vagn

Pos	Art.	Antal	Benämning	Kommentarer
1	TE-702245	1 st	Centralrör	P30T
	TE-702373	1 st	Centralrör	Förlängt. P30T
	TE-701195	1 st	Centralrör	P40/P40T. Äldre utförande
	TE-702374	1 st	Centralrör	Förlängt. P40/P40T. Äldre utförande
	TE-703483	1 st	Centralrör	P40/P40T. Nytt utförande
	TE-703484	1 st	Centralrör	Förlängt. P40/P40T. Nytt utförande
2	KT-4600-100	1 st	Smörjnippel	M6, rak
3	TE-703475	1 st	Slangskydd kranfot	P40/P40T. Nytt utförande
4	K6077-202	3 st	Skruv	M6S 16x60 8.8 FZB
5	K6152-051	3 st	Planbricka	BRB M16 FZB
6	K6135-11	3 st	Låsmutter	M6M 16 Nylock
7	TE-703238	1 st	Skydd ventilblock	P30T
	TE-703236	1 st	Skydd ventilblock	P40/P40T
8	09-266194	2 st	Flänsskruv	M6SF 8x50 8.8 FZB
9	TE-700685	1 st	Slangskydd kranfot	P30T
	TE-701511	1 st	Slangskydd kranfot	P40/P40T. Äldre utförande
10	K6163-0020	8 st	Låsbricka	Nordlock M20
11	KT-266883	1 st	Skruv	M6S 20x70 10.9 FXB
12	09–267810	7 st	Insexskruv	MC6S 20x75 10.9 FZB
13	TE-702116	1 st	Skydd boggibanke	
14	K6078-02	4 st	Skruv M10x25 S	M6S 10x25 8.8 FZB
15	K6152	4 st	Planbricka	BRB M10 FZB
16	K6077-30	1 st	Skruv	M6S 20x220 8.8 FZB.
	KT100024	1 st	Skruv	M6S 20x240 8.8 FZB. Vid extra banke
17	K6152-07	2 st	Planbricka	BRB M20 FZB
18	K6135-12	2 st	Låsmutter	M6M 20 Nyloc
19	TE-604388	2 st	Teleskoprör	Främre
	TE700271	2 st	Teleskoprör	Främre. Förlängd vagn
20	TE-604387	2 st	Teleskoprör bakre	Bakre
	TE-700270	2 st	Teleskoprör bakre	Bakre. Förlängd vagn
21	09-267440	4 st	Flänsskruv	M6SF 10x25 8.8 FZB
22	09-266029	4 st	Flänslåsmutter	M6MF 10 8 FZB
23	TE-700749	1 st	Skydd styrcylinder	Vänster
	TE-700750	1 st	Skydd styrcylinder	Höger
24	K6058-40	6 st	Skruv	MF6S 10x20 10.9 FZB
25	TE-702019	1 st	Banke	Runda hylsor

Vagn

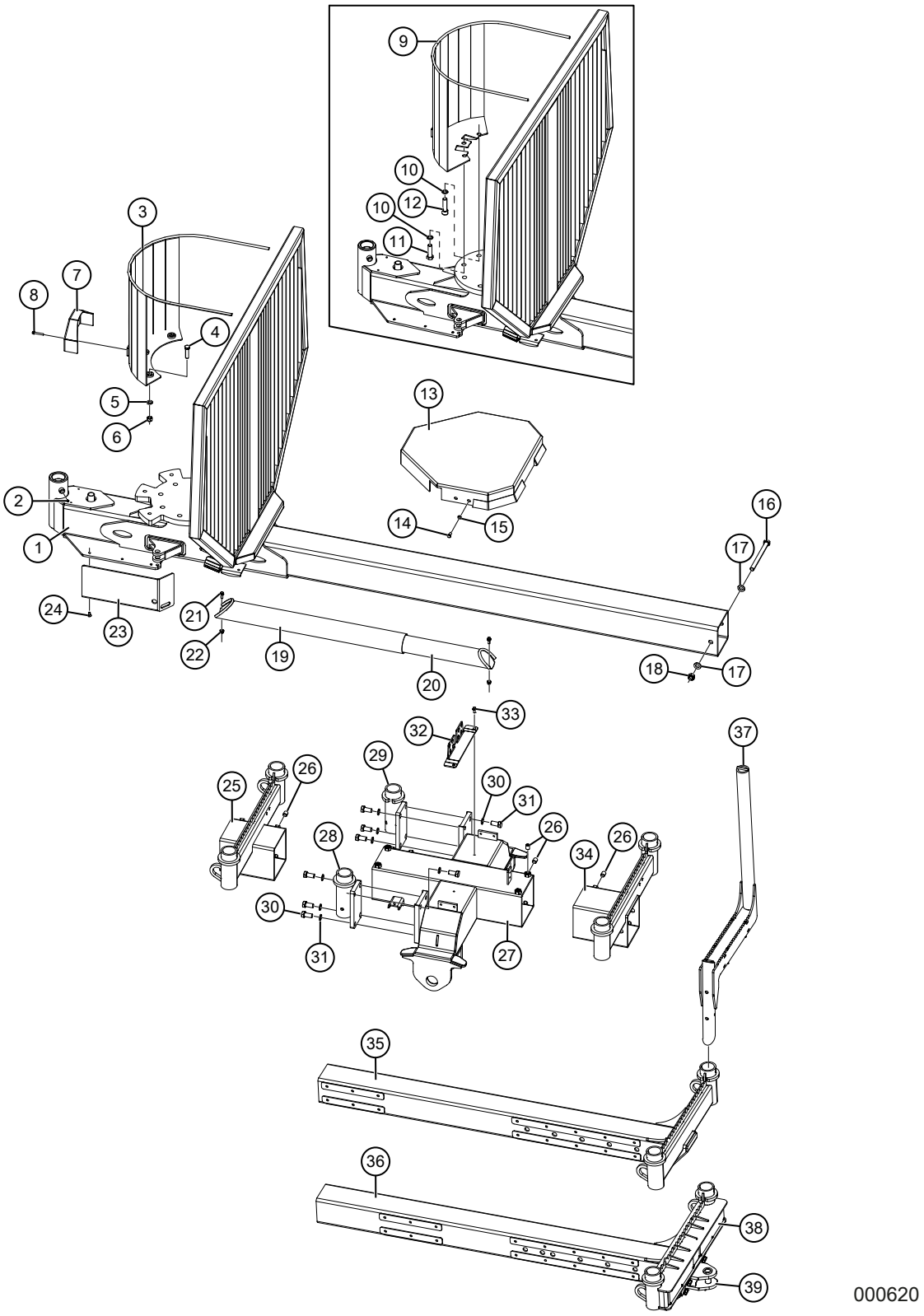
9
10
12
10
11
3
7
8
4
5
6
13
2
1
14
15
16
17
24
23
21
22
19
20
18
17
33
32
37
29
26
25
30
31
26
28
26
34
30
31
27
35
36
38
39
000620

Vagn

Pos	Art.	Antal	Benämning	Kommentarer
26	09-266029	14/17 st	Stoppskruv	P6SS 10x20 10.9 FZB
27	TE-702687	1 st	Boggibanke	Bearbetad
28	TE-702025	1 st	Stakfäste	Vänster
29	TE-702026	1 st	Stakfäste	Höger
30	K6163-0020	8 st	Låsbricka	Nordlock M20
31	K6077-31	8 st	Skruv	M6S 20x40 8.8 FZB
32	TE-702254	1 st	Plåt skottgenomgångar	
33	K6077-001	2 st	Flänsskruv	M6SF 10x20 8.8 FZB
34	TE-702029	1 st	Extra banke	Extra utrustning
35	TE-702030	1 st	Bakbanke	Utan belysning
36	TE-702397	1 st	Bakbanke	Med belysning
37		6/8 st	Stake	Se *Stake*, sida 159.
38			Belysning	Se *Belysning och torkarmotorer*, sida 209.
39			Dragkrok	Se *Dragkrok*, sida 221.

Stake

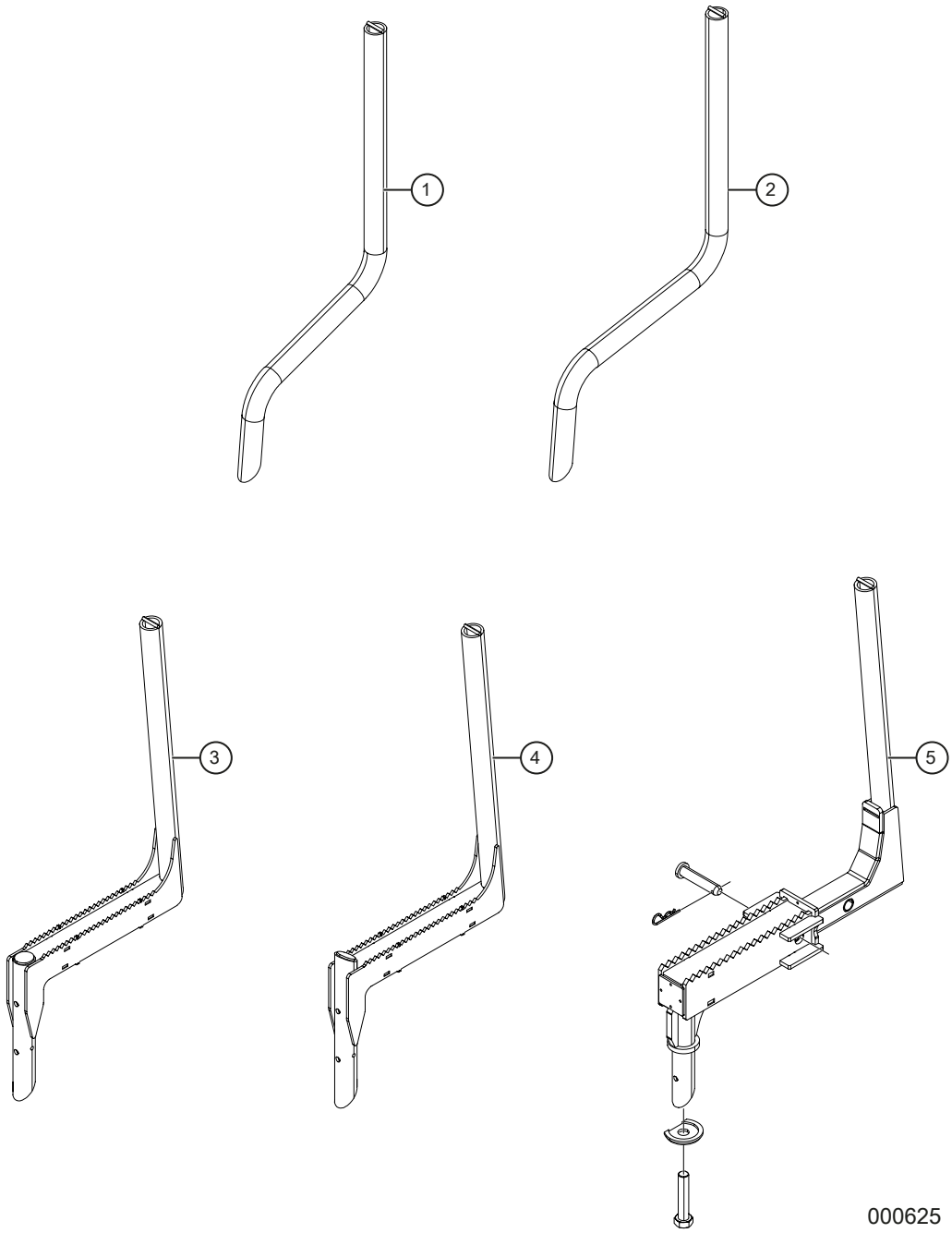

Stake

Pos	Art.	Antal	Benämning	Kommentarer
1	TE-700066	6/8 st	Stake	Banddriven maskin.
2	TE-701375	6/8 st	Stake	Hjulmaskin.
3	TE-702444	6/8 st	Stake	Hjulmaskin. Breddad, utan horn. 8 st vid förlängd vagn
4	TE-701959	6/8 st	Stake	Hjulmaskin. Breddad, med horn. 8 st vid förlängd vagn
5	TE-702470	6/8 st	Stake	Hjulmaskin. Teleskopisk. 8 st vid förlängd vagn
-	TE-702471	1 st	Innerdel	Ingår i TE-702470
-	TE-702472	1 st	Ytterdel	Ingår i TE-702470
-	TE-702488	1 st	Kopp, spännrör	Ingår i TE-702470
-	TE-702492	1 st	Sprint	Ingår i TE-702470
-	KT-266309	1 st	Hårnålsprint	Ingår i TE-702470
-	09-266309	1 st	Skruv	M6S 30x150 8.8 FZB. Ingår i TE-702470

Tippflak

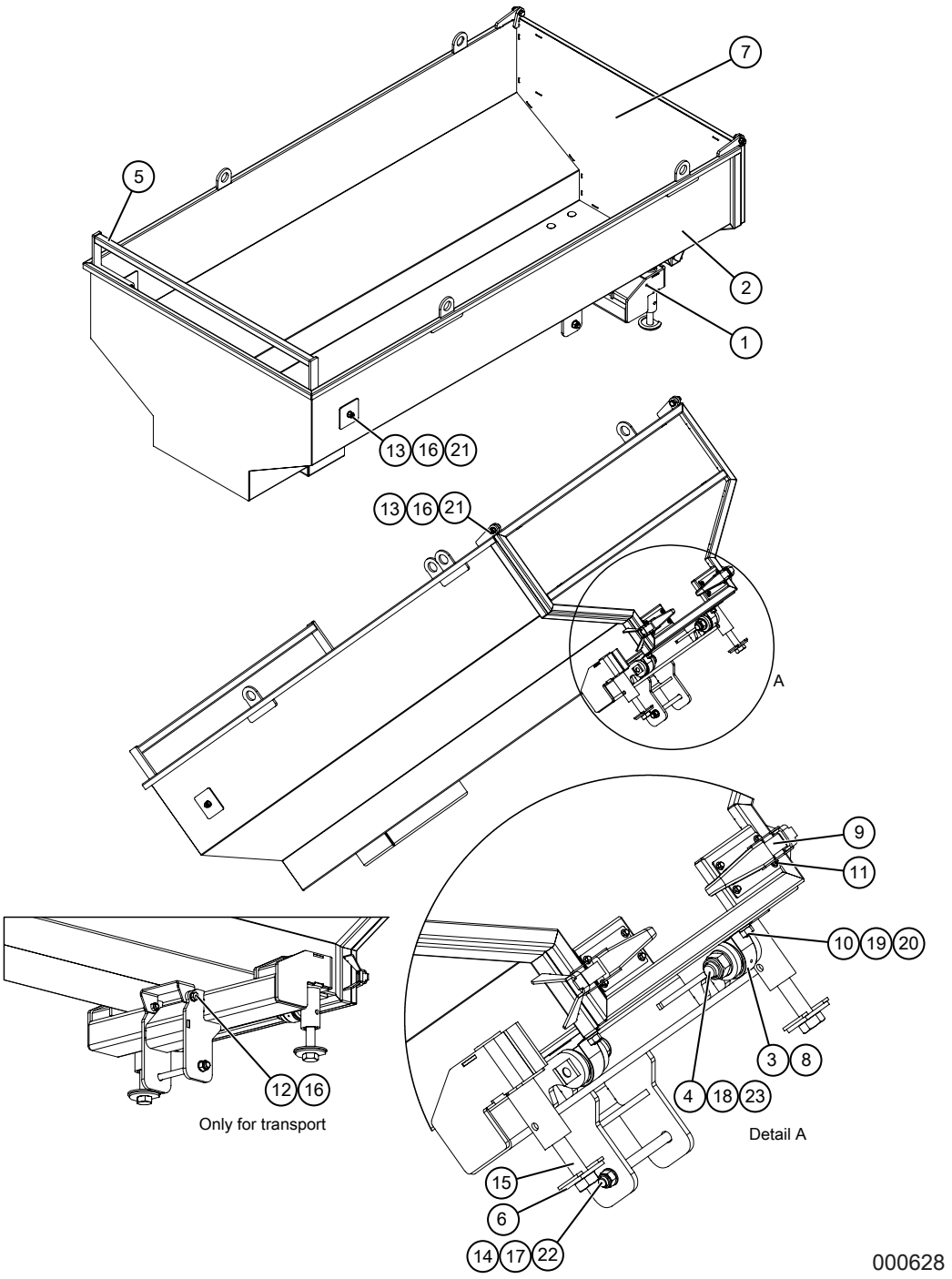
7
5
2
1
13 16 21
13 16 21
A
9
11
10 19 20
3 8
4 18 23
Detail A
12 16
Only for transport
15
6
14 17 22
000628

Tippflak

Pos	Art.	Antal	Benämning	Kommentarer
	TE-710185		Tippflak	Komplett
1	TE-703624	1	Infästningsbalk	
2	TE-703648	1	Tippflak	
3	TE-701600	2	Distanshylsa	
4	TE-701597	2	Ledtapp	
5	TE-701601	1	Lyftbygel	
6	TE-702488	2	Kopp spännrör	
7	TE-701604	1	Bakläm	
8	KT-791034	2	Lagerhus	
9	KT-131201	2	Flaklås	Utanpåliggande
10	KT100179	4	Vagnsbult	MVBF 16x60 8.8 FZB
11	09-266793	8	Flänsskruv	M6SF 8x16 8.8 FZB
12	K6077-201	2	Skruv	M6SH 16x40 8.8 FZB
13	KT100180	4	Skruv	M6S 16x55 10.9 FZB
14	KT100024	1	Skruv	M6S 20x240 8.8 FZB
15	09-266309	2	Skruv	M6S 30x150 8.8 FZB
16	K6152-051	10	Planbricka	BRB M16 FZB
17	K6152-07	2	Planbricka	BRB M20 FZB
18	KT100178	2	Planbricka	BRB M30 FZB
19	K6163-002	4	Låsbricka	Nordlock M16
20	K6131-07	4	Mutter	M6M 16 8 FZB
21	KT-266259	4	Låsmutter	LM6M 16 10 FZB
22	K6135-12	1	Låsmutter	LM6M 20 8 FZB
23	KT100177	2	Låsmutter	LM6M 30 8 FZB

Hjulupphängning, svetsad boggi – Poclain

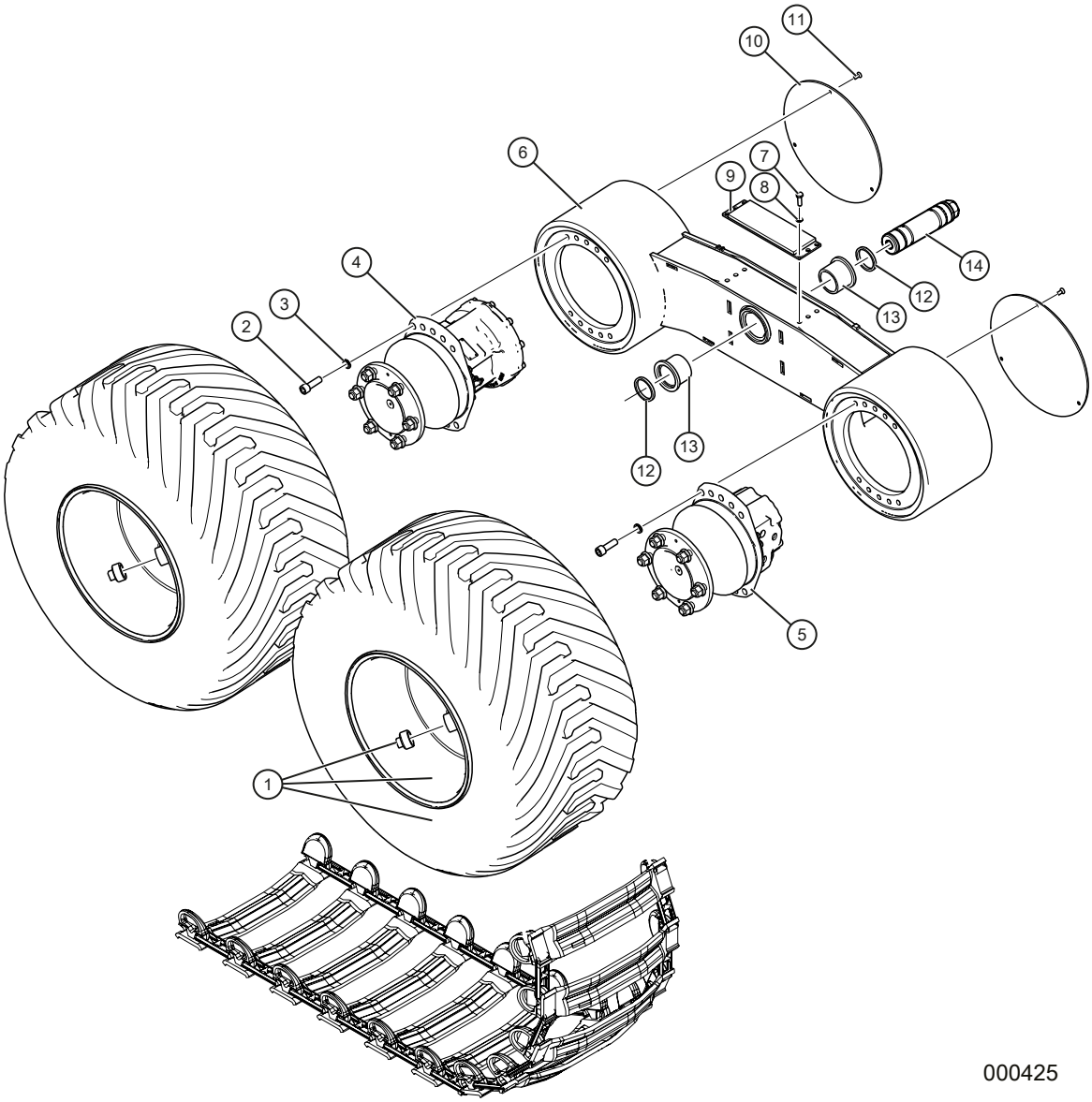

Hjulupphängning, svetsad boggi – Poclain

Pos	Art.	Antal	Benämning	Kommentarer
1	KT-791186H	2 st	Hjul Komplett	Höger, Poclain Förstärkt
1	KT-791186V	2 st	Hjul Komplett	Vänster, Poclain Förstärkt
–	KT-791046	2 st	Däck	TVS 500/50–17
–	KT-790967	2 st	IMP & Framtraktorslang	500/50-17
–	KT-791326	2 st	Fälg	Förstärkt, Röd, Poclain 8WD
–	KT-791166	2 st	Skyddspropp	Fälg
2	KT-6067-281	20 st	Insexskruv	MC6S 16x50 12.9 FZB
3	K6163-002	20 st	Låsbricka	Nordlock M16
4	KT-791226	1 st	Hjulmotor	Med P-Broms 1248cc Poclain
5	KT-791225	1 st	Hjulmotor	Utan P-Broms 1248cc Poclain
6	TE-702295	1 st	Boggi, svetsad	Vänster
6	TE-702296	1 st	Boggi, svetsad	Höger
7	K6077-02	6 st	Skruv	M6S 10x30 8.8 FZB ISO 4017
8	K6163-003	6 st	Låsbricka	Nordlock M10
9	TE-701735	1 st	Dämpare	Boggiarm, 8WD
10	TE-702310	2 st	Täcklock	Hjulmotor Poclain
11	L6085–021	6 st	Skruv	MF6S 8x20 8.8
12	KT-791131	2 st	Avstrykare	Boggilagring
13	TE-701951	2 st	Lager	Boggi
14	KT-790988	1 st	Expanderaxel	Boggiarm
-	KT-790988–1	2 st	O-Ring	Höger/Vänster
-	KT-790988–2	1 st	Hylsa	Höger. Std
-	KT-790988–9	1 st	Hylsa	Vänster. Std
-	KT-790988–5	1 st	Bricka	
-	KT-790988–6	1 st	Mutter	
-	KT-790988–7	1 st	Pinnskruv	M24 smörj L:243
-	KT-790988–8	1 st	Smörjnippel	1/8”
	KT-790988–3		Hylsa	Höger. ÖD
	KT-790988–4		Hylsa	Vänster. ÖD

Hjulupphängning, gjuten boggi – Poclain

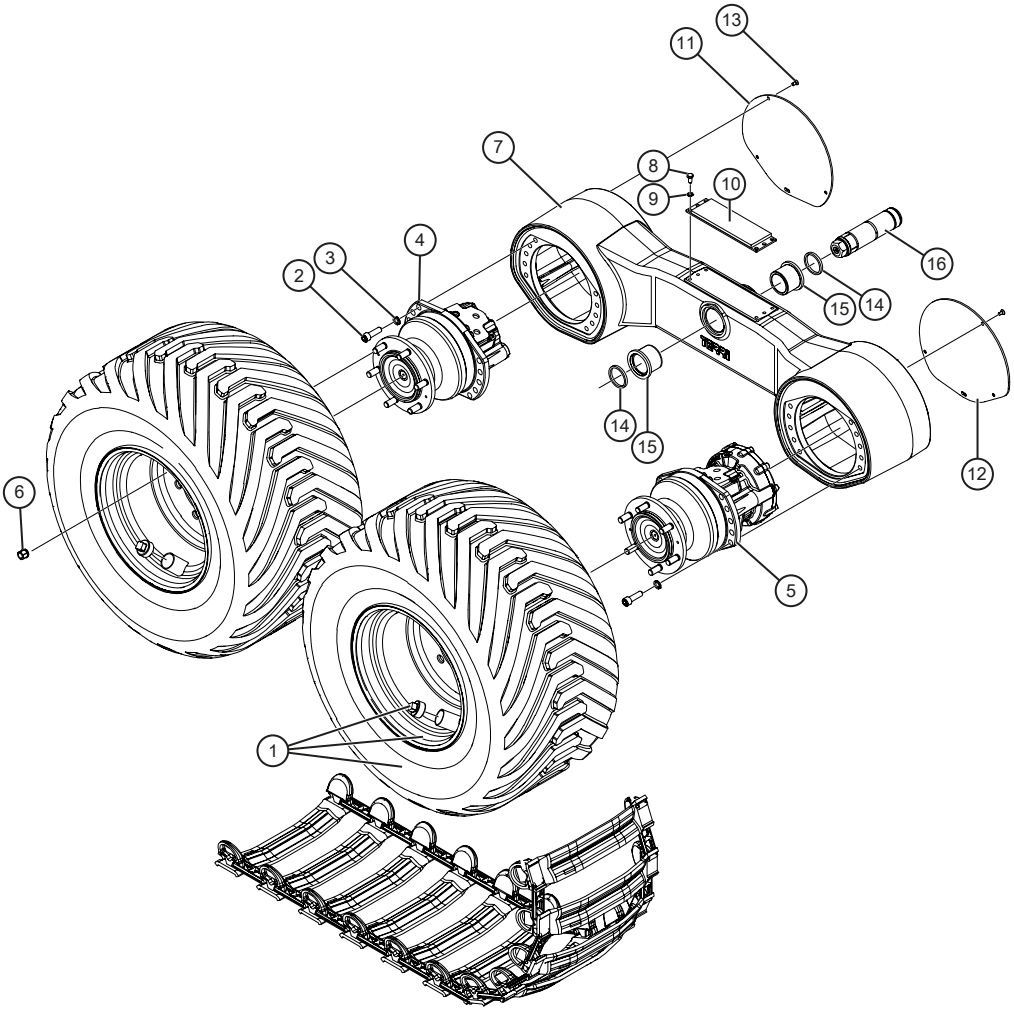

000424

Hjulupphängning, gjuten boggi – Poclain

Pos	Art.	Antal	Benämning	Kommentarer
1	KT-791186H	2 st	Hjul Komplett	Höger, Poclain Förstärkt
	KT-791186V	2 st	Hjul Komplett	Vänster, Poclain Förstärkt
–	KT-791046	2 st	Däck	TVS 500/50-17
–	KT-790967	2 st	IMP & Framtraktorslang	500/50-17
–	KT-791326	2 st	Fälg	Förstärkt, Röd, Poclain 8WD
–	KT-791166	2 st	Skyddspropp	Fälg
2	KT-6067-281	20 st	Insexskruv	MC6S 16x50 12.9 FZB
3	K6163-002	20 st	Låsbricka	Nordlock M16
4	KT-791225	1 st	Hjulmotor	Utan P-Broms 1248cc Poclain
5	KT-791226	1 st	Hjulmotor	Med P-Broms 1248cc Poclain
6	KT-791238	12 st	Hjulmutter	M18x1,5
7	TE-702846	1 st	Boggi, gjuten	Höger
	TE-702847	1 st	Boggi, gjuten	Vänster
8	K6077	6 st	Skruv	M6S 10x20 FZB ISO 4017
9	K6163-003	6 st	Låsbricka	Nordlock M10
10	TE-701735	1 st	Dämpare	Boggiarm, 8WD
11	TE-703114	1 st	Täcklock	I
12	TE-703115	1 st	Täcklock	II
13	09-267485	6 st	Skruv	MF6S 8x16 8x8 FZB
14	KT-791131	2 st	Avstrykare	Boggilagring
15	TE-701951	2 st	Lager	Boggi
16	KT-790988	1 st	Expanderaxel	Boggiarm
-	KT-790988–1	2 st	O-Ring	Höger/vänster
-	KT-790988–2	1 st	Hylsa	Höger. Std
-	KT-790988–9	1 st	Hylsa	Vänster. Std
-	KT-790988–5	1 st	Bricka	
-	KT-790988–6	1 st	Mutter	
-	KT-790988–7	1 st	Pinnskruv	M24 smörj L:243
-	KT-790988–8	1 st	Smörjnippel	1/8”
	KT-790988–3		Hylsa	Höger. ÖD
	KT-790988–4		Hylsa	Vänster. ÖD

7 HYTT

Fönster, dörrar och luckor

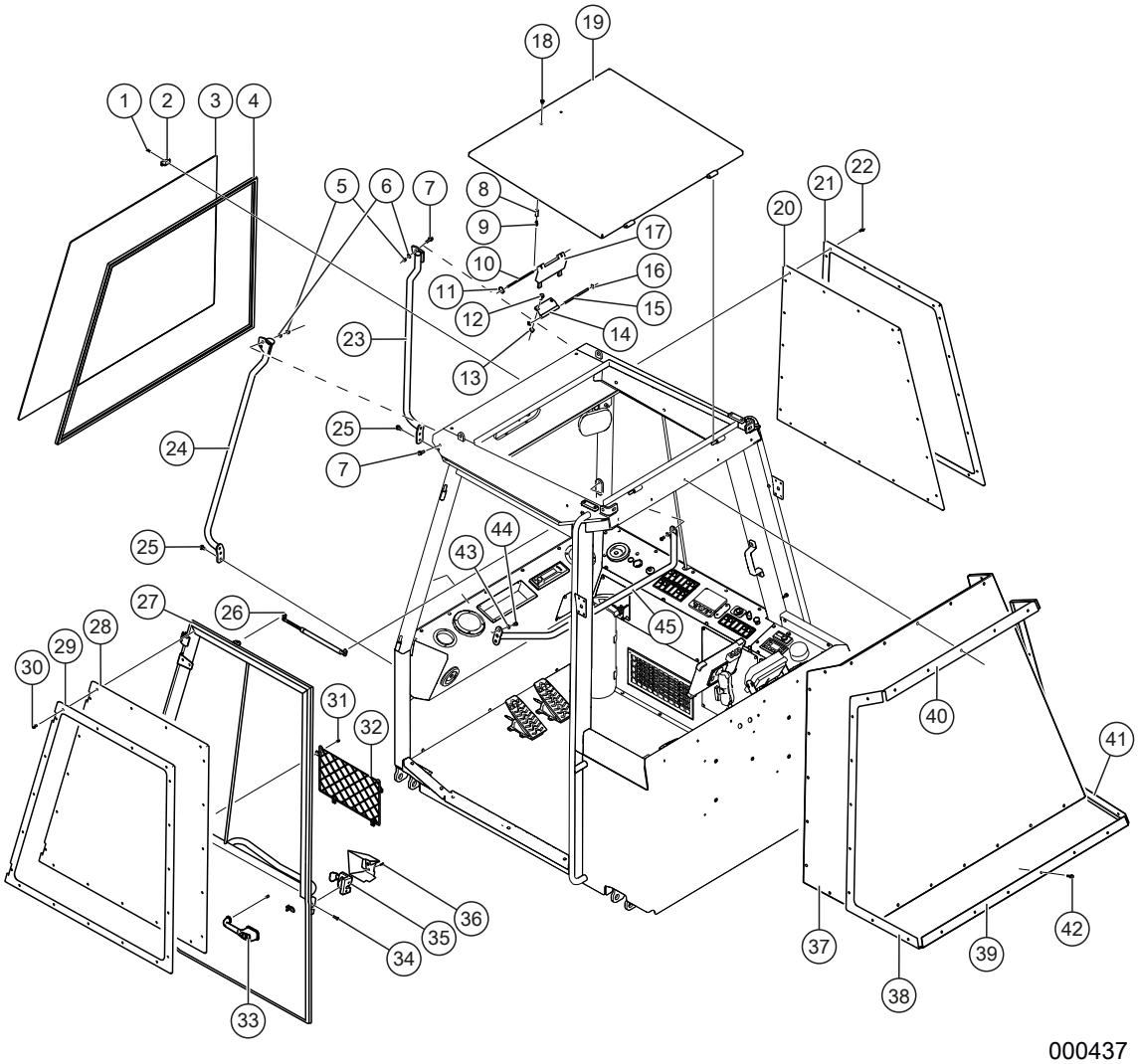

Fönster, dörrar och luckor

Pos	Art.	Antal	Benämning	Kommentarer
1	K6078-310	8 st	Skruv	K6S 5x16 10.9 FZB
2	KT-790692	8 st	Glashållare framruta	
3	KT-63155	1 st	Framruta	
4	KT-0541	LM	Tätningslist framruta	L=4000 mm
5	K6134	4 st	Låsmutter	Nyloc M8 FZB
6	K6151	4 st	Planbricka	BRB M8
7	09–266037	4 st	Flänsskruv	M6SF 8x25
8	KT-162820	2 st	Distansmutter	M6HM M6x30x10 FZB
9	KT-52996	2 st	Skruv fönsterlås	
10	KT-52933	1 st	Pinne fönsterlås	
11	KT-790700	1 st	Nyckelring	25 mm
12	09-266036	2 st	Flänsskruv	M6SFT 8x20 8.8 FZB
13	09-265605	2 st	Flänslåsmutter	LM6MF 8 FZB
14	TE-67545	1 st	Beslag taklucka	
15	KT-52971	1 st	Axeltapp fönsterlås	
16	KT-790710	2 st	Clips	
17	KT-790690	1 st	Handtag taklucka	
18	09-265543	2 st	Flänsskruv	M6SFT 6x12 8.8 FZB
19	TE-38339	1 st	Taklucka	
	T3999042	LM	Kantlist taklucka	L=3200 mm
20	KT-63189	1 st	Sidoruta	SAPHIR 8mm
21	TE-38330	1 st	Sidoruteram	Höger
22	09-266243	19 st	Flänsskruv	M6SFT 6x16 8.8 FZB
23	TE-701760	1 st	Skydd höger, framruta	
24	TE-701761	1 st	Skydd vänster, framruta	
25	09-267180	4 st	Flänsskruv	M6SFT 8x16 8.8 FZB
26	T53030	1 st	Gasfjäder	
	T6493506	2 st	Kulled	M6/M8
	09-267024	2 st	Fästkulebeslag	M8
27	TE-38329	1 st	Dörram	
	KT-0547C	LM	Gummilist runt dörren	L=4800 mm
28	KT-63186	1 st	Dörruta	SAPHIR 8mm
29	TE-38331	1 st	Dörruteram	
	KT-580908	LM	Butylband	8 mm. Tätning sidoruta, dörr, bakruta
30	09-266243	19 st	Flänsskruv	M6SFT 6x16 8.8 FZB
31	09-266326	4 st	Skruv	MRT-TT 6X12 FZB

Fönster, dörrar och luckor

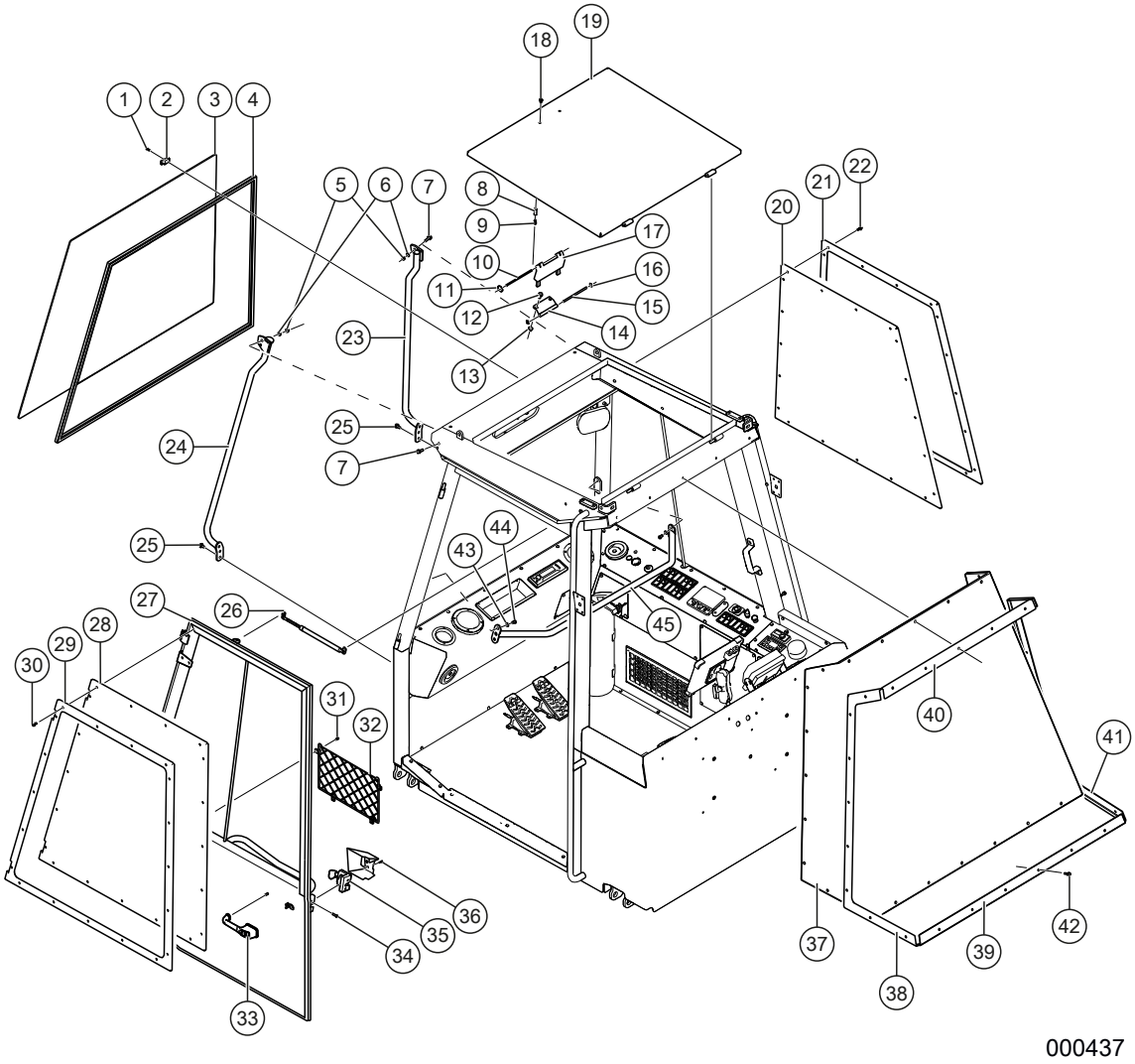

Fönster, dörrar och luckor

Pos	Art.	Antal	Benämning	Kommentarer
32	KT-840500	1 st	Nätficka	360x220
33	KT-790691	1 st	Dörrhandtag med lås	
	KT-790691-1		Nyckel till Dörrhandtag med lås	
34	K6085-0012	2 st	Skruv	MF6S 6x25 10.9 FZB
	K6133	2 st	Låsmutter	Nyloc M6 FZB
35	KT-890038	1 st	Lås vänster med säkring	
	KT-890039	1 st	Låstapp	M12
	KT-890040	1 st	Mutter	M12x1,0
	KT-003602	1 st	Skyddsbygel, lås	
36	TE-702902	1 st	Kåpa till låsmekanism	
37	KT-38890	1 st	Bakruta	SAPHIR 12 mm
38	TE-38891V	1 st	Bakrutehållare	Vänster
39	TE-67549	1 st	Bakrutehållare	Nedre
40	TE-67548	1 st	Bakrutehållare	Övre
41	TE-38891H	1 st	Bakrutehållare	Höger
42	09-266035	27 st	Flänsskruv	M6SFT 6x25 8.8 FZB
43	K6163-004	4 st	Låsbricka	Nordlock M8
44	81-0467	4 st	Skruv	K6S 8x16 FZB
45	TE-702806	1 st	Handtag i hytt	

Hytt, utvändig

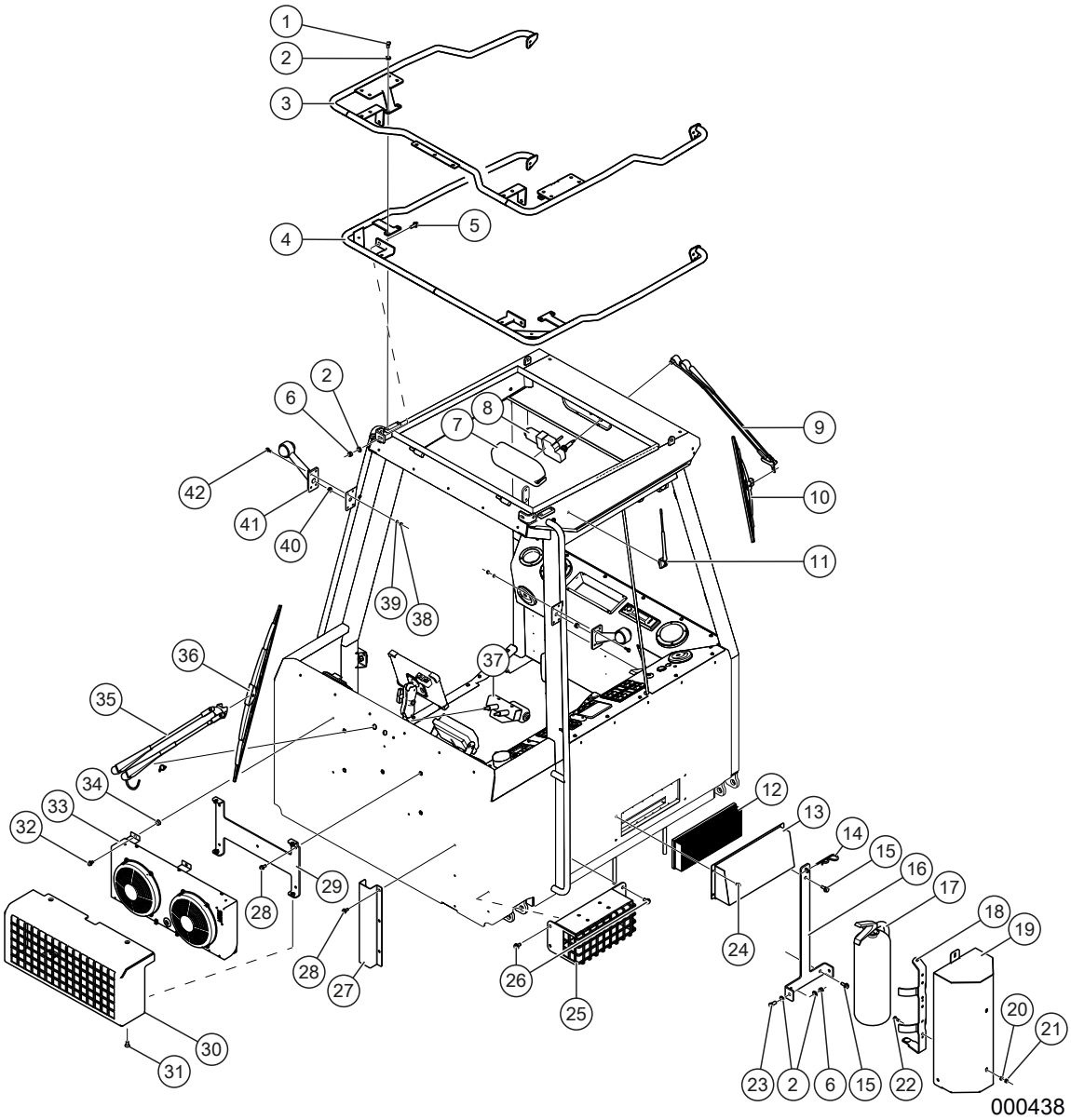

Hytt, utvändig

Pos	Art.	Antal	Benämning	Kommentarer
1	K6077-01	4 st	Skruv	M6S 10x16 8.8 FZB
2	83-0051-FZB	6 st	Bricka	BRB 10,5x22x2,0 FZB
3	TE-702517	1 st	Lös takbåge	Hög
4	TE-702520	1 st	Lös takbåge	Låg
5	09-267053	2 st	Flänsskruv	M6SFT 10x30 8.8 FZB
6	K6135	4 st	Låsmutter	Nyloc M10 FZB
7	KT-68140015	1 st	Skyddskåpa torkarmotor	Fram
8	KT-240001	1 st	Torkarmotor, 24V	Framruta, se *Belysning och torkarmotorer*, sida 209
9	T53003	1 st	Torkararm	Fram
10	T53002	1 st	Torkarblad	Fram
11	KT-791098	1 st	Antenn	DAb FM/AM
12	T53009	1 st	Filter luftintag	
13	TE-38346	1 st	Filterkåpa	
14	KT-2326	1 st	Fjädersprint	5mm
15	09-267027	3 st	Flänsskruv	M6SFT 10x25 8.8 FZB
16	TE-701539	1 st	Fäste för brandsläckare	
17	KT-790050	1 st	Brandsläckare	6 kg. Inkl. fäste.
-18	KT-790050-1	1 st	Fäste	
19	TE-701536	1 st	Kåpa brandsläckare	
20	K6151	2 st	Planbricka	BRB M8 FZB
21	K6134	2 st	Låsmutter	Nyloc M8 FZB
22	K6075	2 st	Skruv	M6S 8x20 8.8 FZB
23	K6078-02	2 st	Skruv	M6S 10x25 8.8 FZB
24	09-265543	4 st	Flänsskruv	M6SFT 6x12
25	TE-700466	1 st	Strålkastarskydd	
26	09-265702	4 st	Flänsskruv	M6SFT 10x20 8.8 FZB
27	TE-702634	1 st	Skydd AC-slangar	
28	09-266036	8 st	Flänsskruv	M6SFT 8x20 8.8 FZB
29	TE-701100	1 st	Fäste AC kondensorskydd	
30	TE-702572	1 st	Skydd AC kondensor T3	
31	K6058-40	4 st	Skruv	MF6S 10x20 10.9 FZB
32	09-267180	4 st	Flänsskruv	M6SFT 8x16 8.8 FZB
33	KT-5001508	1 st	Tillbehörssats AC	Poclaine
34	TE-701235	4 st	Distans motorhuv	
35	KT-790695	1 st	Torkararm	Bak. L=650mm (parallell)
	KT-790696	1 st	Spolarmunstycke för arm	

Hytt, utvändig

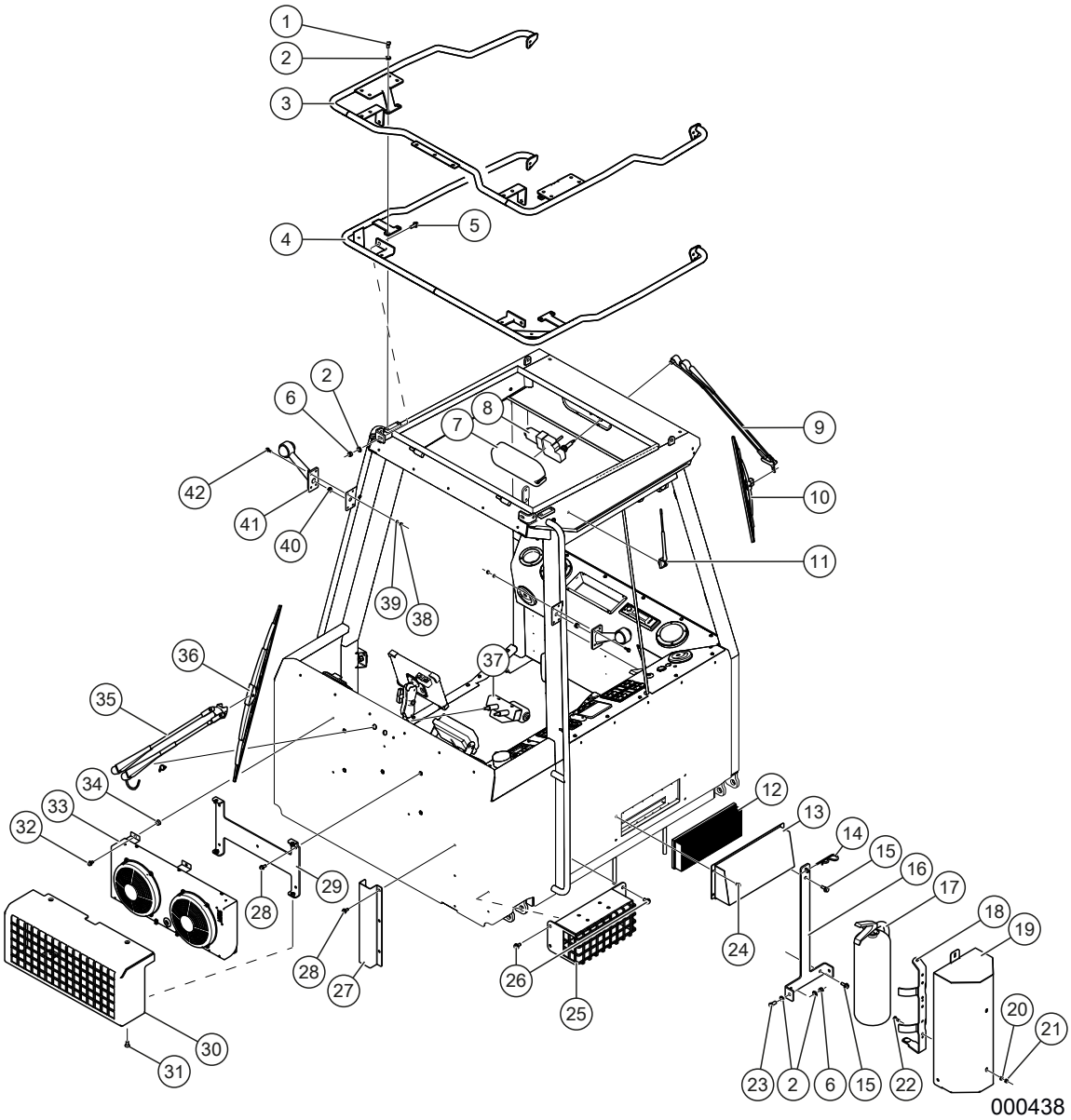

Hytt, utvändig

Pos	Art.	Antal	Benämning	Kommentarer
	TE-790697	1 st	Klammer	12x4
	KT-790698	LM	Spolarslang	3,5 X 6mm Svart. L=700 mm
	KT-186204	LM	PVC-slang	5,0 x 1,5. L=2500 mm. Mellan spolarpump och torkare
	KT-65669020	1 st	Genomförning, spolare	
36	KT-790694	1 st	Torkarblad	Bak. L=800mm
37	KT-240000	1 st	Torkarmotor, 24V	Bakruta, se *Belysning och torkarmotorer*, sida 209
38	K6133	8 st	Låsmutter	Nyloc M6 FZB
39	K6150	8 st	Bricka	BRB M6 FZB
40	KT-186307	2 st	Kabelgenomföring	
41	T50462	1 st	Blinkersarm Par U.Glödlampa	
42	09-267180	4 st	Flänsskruv	M6SFT 6x20 8.8 FZB

Klimatanläggning ECC-sats

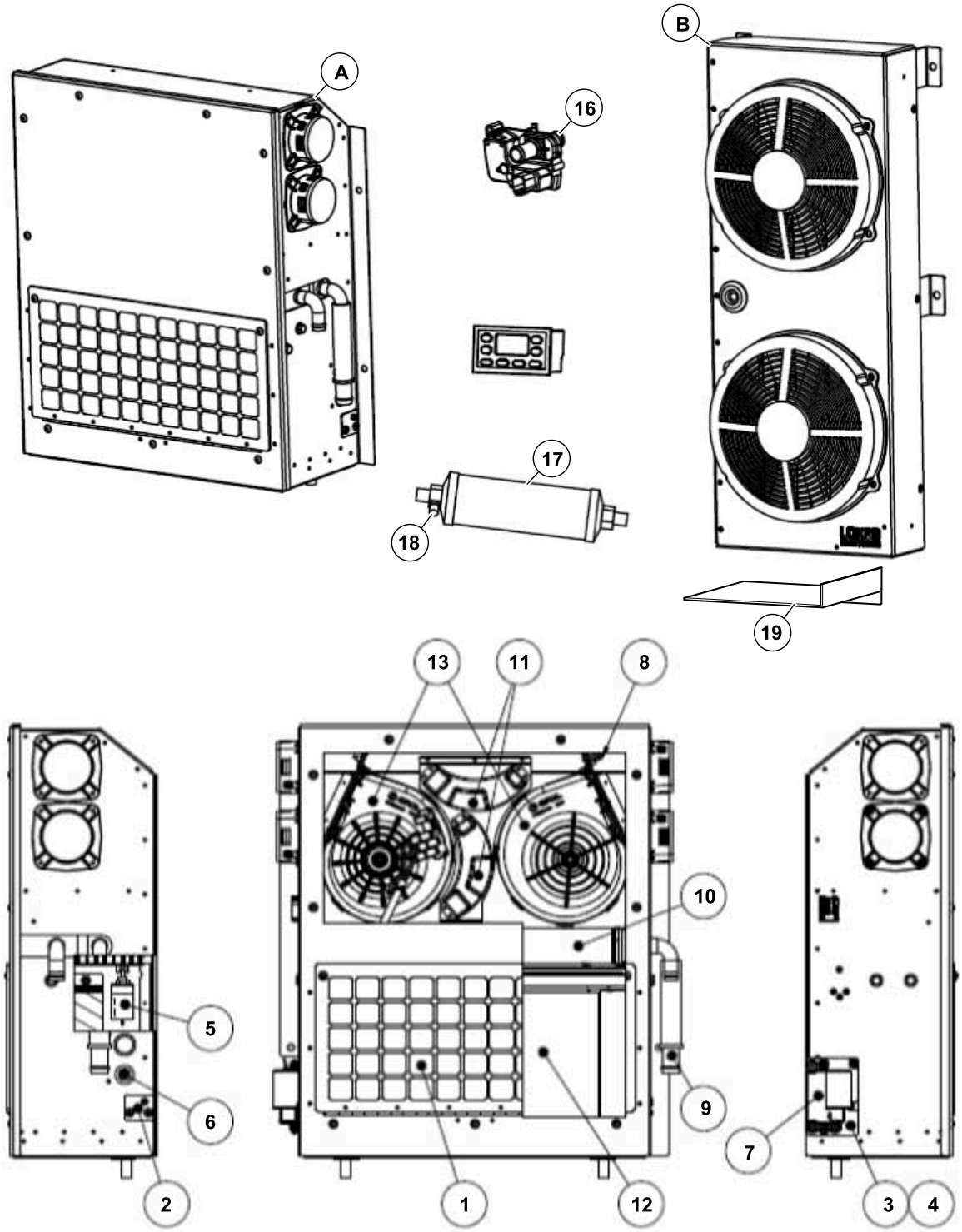

000039

Klimatanläggning ECC-sats

Pos	Art.	Antal	Benämning	Kommentarer
A	KT-240043	1 st	HVAC-enhet	24V
	KT-8002520		Hylsblock	9-pol
	KT-8002163		Hylsa	0,5-1,0 mm^2
	KT-791233	1 st	Elkablage ECC-panel	
	KT-5001488		Tillbehörssats,AC	Black Bruin
	KT-5001508		Tillbehörssats,AC	Poclaine
	KT-790775	2 st	Y-Rör defr.slang	
	KT-790712	1 st	Sensor	Ute
	KT-790779	2 st	Sensor	Inne
	KT-790780	1 st	Vattenventil, steglös	
	KT-791491	1 st	Styrenhet ECC	Ersätter KT-791313
	KT-240038	2 st	Fläkt, luft, värmepaket	24V
	KT-790037		O-ring	5/8” #6 R134a 10-pack
	KT-790038		O-ring	3/4” #8 R134a 10-pack
	KT-790039		O-ring	7/8” R12 och R134a 10-pack
	KT-765020		AC-Kompressor	
	KT-7003416		Adapter PAD-3/4-16UNF MIO fz	Stora
	KT-7003426		O-ring HNBR 25,0x2,0	Stora
	KT-7003417		Adapter PAD-7/8-14UNF MIO fz	Lilla
	KT-7003427		O-ring HNBR 19,0x2,0	Lilla
B	KT-240039	1 st	Kondensor AC	Komplett, 24V
-	KT-240040	1 st	Fläkt kondensor	24V
-	KT-790042	1 st	Kondensatorelement	596x191x48
1	KT-791335	1 st	Grovfilter	
2		1 st	Spjällplåtsinfästning	
3		1 st	Servicelucka	Komplett
4		1 st	Spjällplåt	Komplett
5	KT-791385	1 st	Termostat justerbar	
6	KT-790069	1 st	Expansionsventil	1,5 ton typ block
7	KT-8003348	1 st	Ombygnadssats spjällmotor	
-	KT-8003335	1 st	Spjällmotor värmepaket	
-	KT-8003336		Kontaktdon spjällmotor	7–pol
-	KT-8003337		Hylsa	0,5-1,25mm
8	KT-790779	2 st	Sensor inne	Inne
9	KT-8002478	2 st	Skarvrör, plast	D=16-19mm, L=60
10	KT-790769	1 st	Värmeelement	

Klimatanläggning ECC-sats

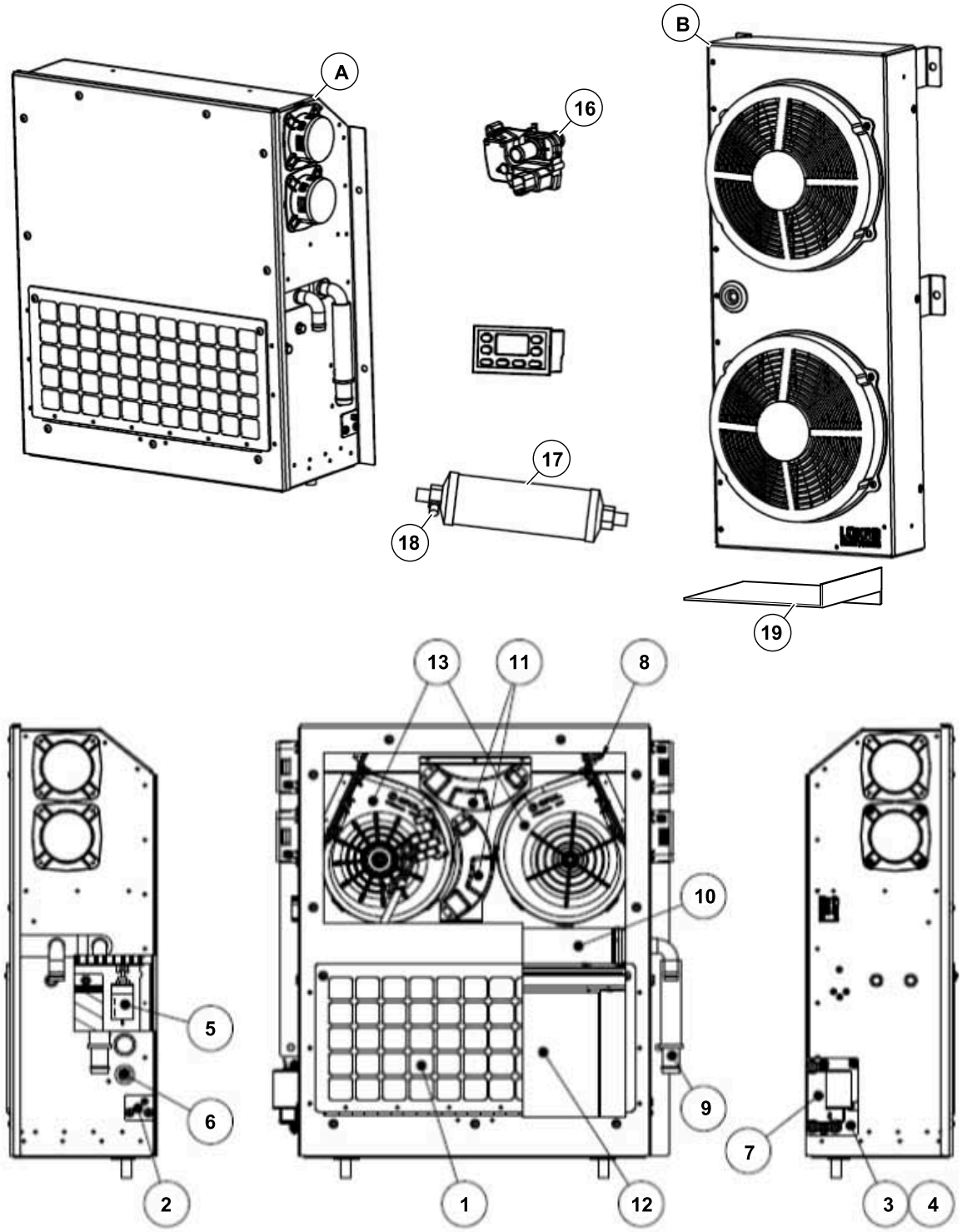

000039

Klimatanläggning ECC-sats

Pos	Art.	Antal	Benämning	Kommentarer
11	KT-240037	2 st	Fläktregulator ECC	Komplett, 24V
12	KT-791386	1 st	Kylelement HVAC-enhet	
13	KT-240038	2 st	Fläkt, luft, värmepaket	24V
14		1 st	Elkablage	12V. Ej i bild
15		2 st	Elkablage fläkt	Ej i bild
16	KT-790780	1 st	Vattenventil, steglös	
17	KT-790832	1 st	Torkfilter AC, Liggande	
18	KT-790046	1 st	Tryckvakt	Hög/låg 28-2,0 bar
19	TE-700984	1 st	Skydd AC-kondensor	Undre

Solskyddsgardiner

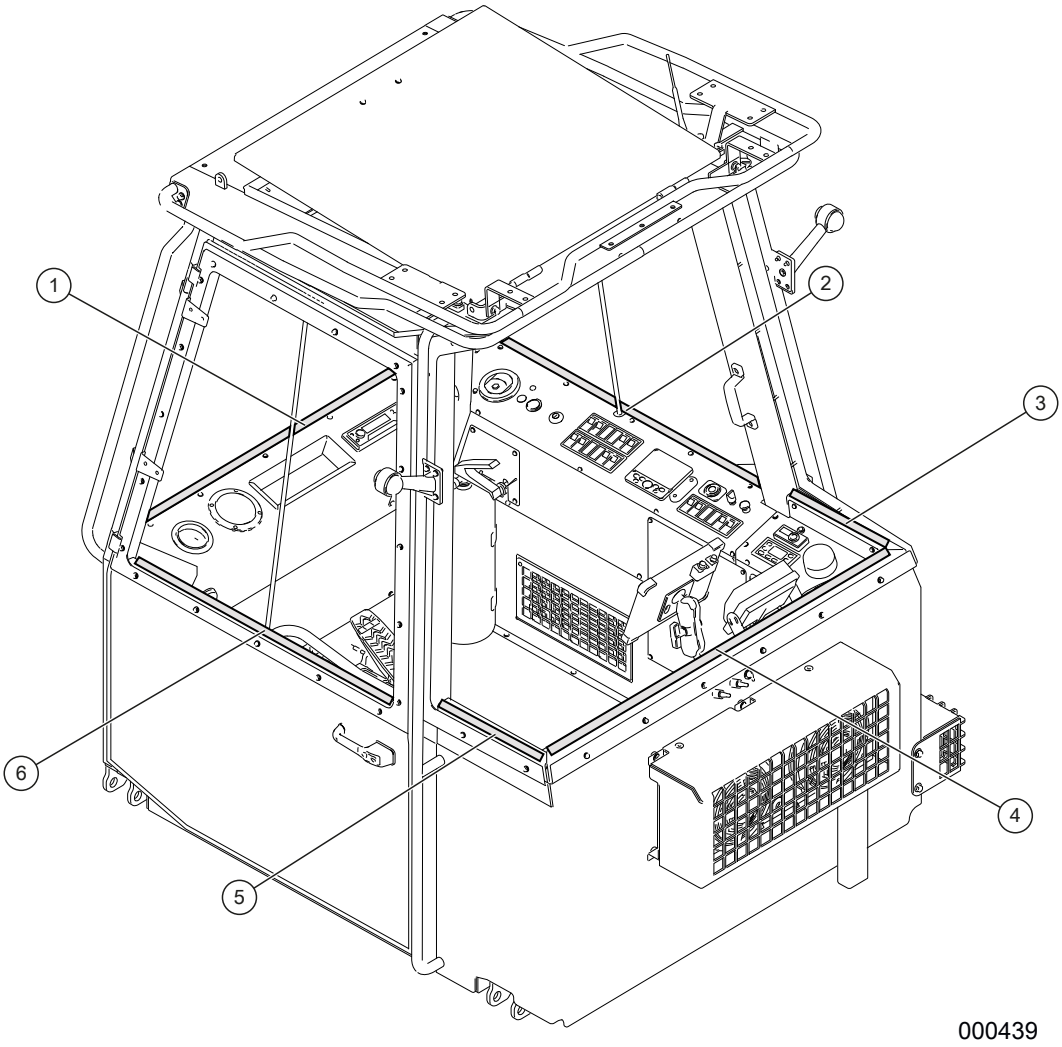

Solskyddsgardiner

Pos	Art.	Antal	Benämning	Kommentarer
	KT-790881		Solskyddsgardiner	Sats
1	KT-790881–1		Solskyddsgardin	Ruta 1
	KT-790881-10		Monteringsbeslag	Komplett. Ruta 1
2	KT-790881–2		Solskyddsgardin	Ruta 2
	KT-790881-20		Monteringsbeslag	Komplett. Ruta 2
3	KT-790881–3		Solskyddsgardin	Ruta 3
	KT-790881-30		Monteringsbeslag	Komplett. Ruta 3
4	KT-790881–4		Solskyddsgardin	Ruta 4
	KT-790881-40		Monteringsbeslag	Komplett. Ruta 4
5	KT-790881–5		Solskyddsgardin	Ruta 5
	KT-790881-50		Monteringsbeslag	Komplett. Ruta 5
6	KT-790881–6		Solskyddsgardin	Ruta 6
	KT-790881-60		Monteringsbeslag	Komplett. Ruta 6

8 STOL

Seat features

BeGe 3130L C2 Airvent

Air suspended
XSS foam in seat and backrest cushion with extra side support
Manual air system (Push-Pull)
Stepless adjustable shock absorbere
640mm backrest
Sliderails for forestry & construction use 140 mm
Adjustable seat cushion 94mm
Stepless tilt adjustment for seat cushion -4° to +12° (Air operated 30-series)
Air operated lumbar support, side support (Standard for 30-series)
2-point belt
Weight independent height adjustment 100mm
Built in 12V compressor (Only 31-series)
Electrical heating
Airvent (Active ventilation in seat and backrest)
Night fall

BeGe 7130L C2

Air suspended
Weight independent height adjustment 80mm
Stepless tilt adjustment for seat cushion 8°
3” 2-point belt
640mm backrest
Manual air system (Push-Pull)
Built in 12V compressor
XSS foam in seat and backrest cushion with extra side support (Only 640mm rygg)
Quick release backrest adjustment
Electrical heating
Night fall

Seat 3130L C2 (54618397)

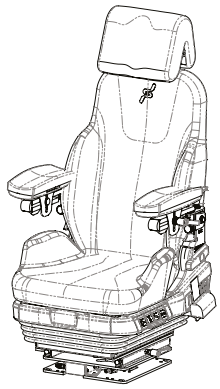

Seat
Seat brackets
Armrests
Turntable
Slide rails
Comfort neckrest
2P belt

Seat 7130L C2 (54618473)

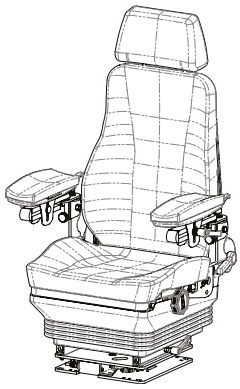

Seat
Seat brackets
Armrests
Turntable
Slide rails
Std neckrest
2P belt

SITTAB
Technical leader in ergonomic solutions

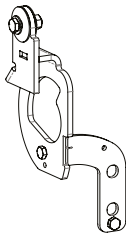

Seat bracket BeGe 3000
800702 LH
800703 RH

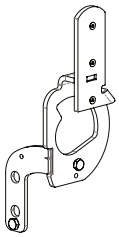

Seat bracket BeGe
800730 RH
800731 LH

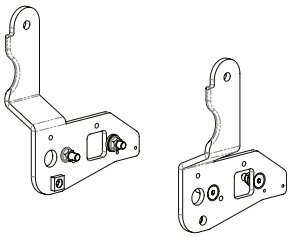

Seat bracket Kserie BeGe 7000/9000 TJ LH+RH
800101

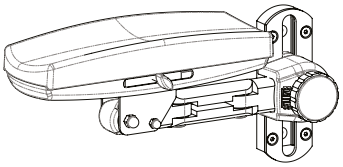

Armrests
800170 Armflex E 80 LH
800171 Armflex E 80 RH

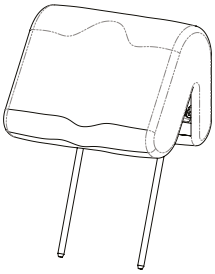

Head rest
42020203-1

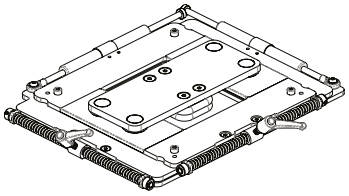

Isolator 4-way
14020310

***Optional**

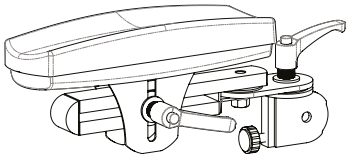

Armrest
800113 Armrest K/4/25 LH
800114 Armrest K/4/25 RH

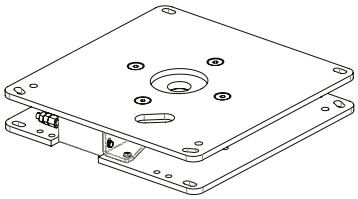

Turntable EV97
13030877

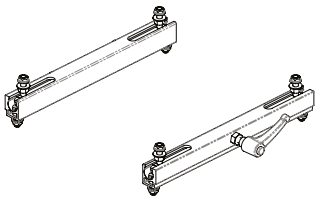

Slides 280 mm (for 7130-seat only)
22020202

9 ELSYSTEM

Strömställare mm. invändigt i hytt

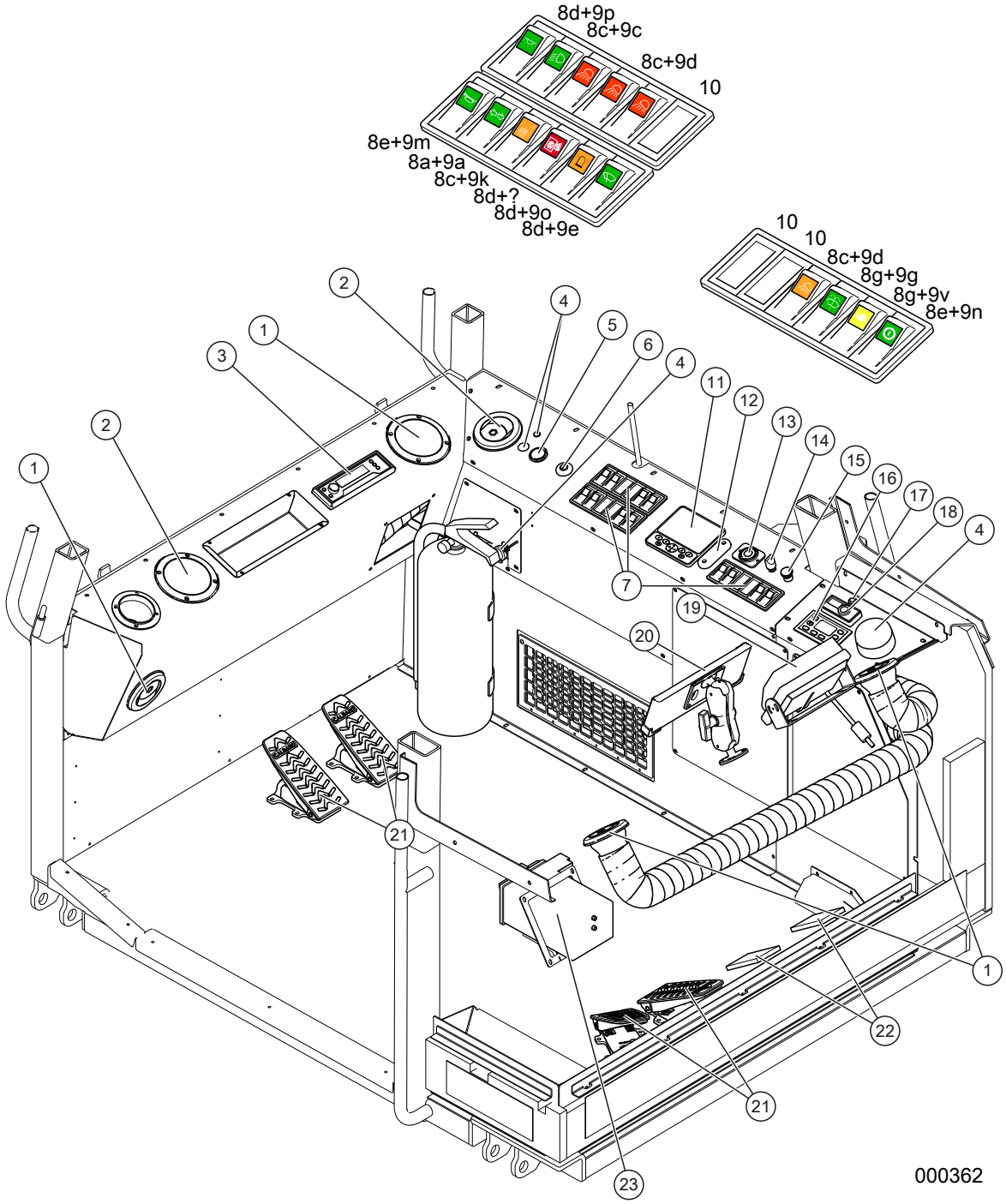

Strömställare mm. invändigt i hytt

Pos	Art.	Antal	Benämning	Kommentarer
				T.o.m. maskin T23-026. Ej T23-016.
1	KT-790708	5 st	Luftmunstycke	
2	KT-791194	2 st	Högtalare	
3	KT-791097	1 st	DAB-radio	12V. BT,USB,SD-läsare
4	KT-791310	1 s	Släcksystem Fogmaker	
5	KT-791264	1 st	Uttag	12V, infällt
6	KT-790863	1 st	Startlås CAT	
-	KT-790863-1	1 st	Nyckel Startlås CAT	
7	T4299181	3 st	Brytarpanel	
	T51079		Glödlampa Strömställare	
	T51078		Lamphållare Strömställare	
8a	T50153		Strömställare 146	
b	KT-890049		Strömställare 020	
c	T4299185		Strömställare, 001	
d	KT-890049		Strömställare 020	
e	T50125		Strömställare 007	
f	T50330		Strömställare 112	
g	T50545		Strömställare 226	Maskin med hjul
	KT-890049		Strömställare tvåläges 020	Maskin med band
9a	T50128		Symbol	Blinkers
b	T4299189		Symbol	Helljus
c	T4299190		Symbol	Halvljus
d	T4299191		Symbol	Arbetsbelysning
e	T50032		Symbol	Torkare
f	T4299195		Symbol	Broms
g	T50033		Symbol	Torkare/Spolare
h	KT-791043		Symbol	Snigel
I	KT-890135		Symbol	Diffspärr
j	T50557		Symbol	Returoljefilter
k	T50550		Synbol	Stolsvärme
l	T50366		Symbol	Röd
m	T50127		Symbol	Signal
n	KT-790862		Symbol	OFF/ON
o	KT-790785		Symbol	Roterande varningsljus
p	KT-791272		Symbol	Innerbelysning
10	T50237		Blindlock	

Strömställare mm. invändigt i hytt

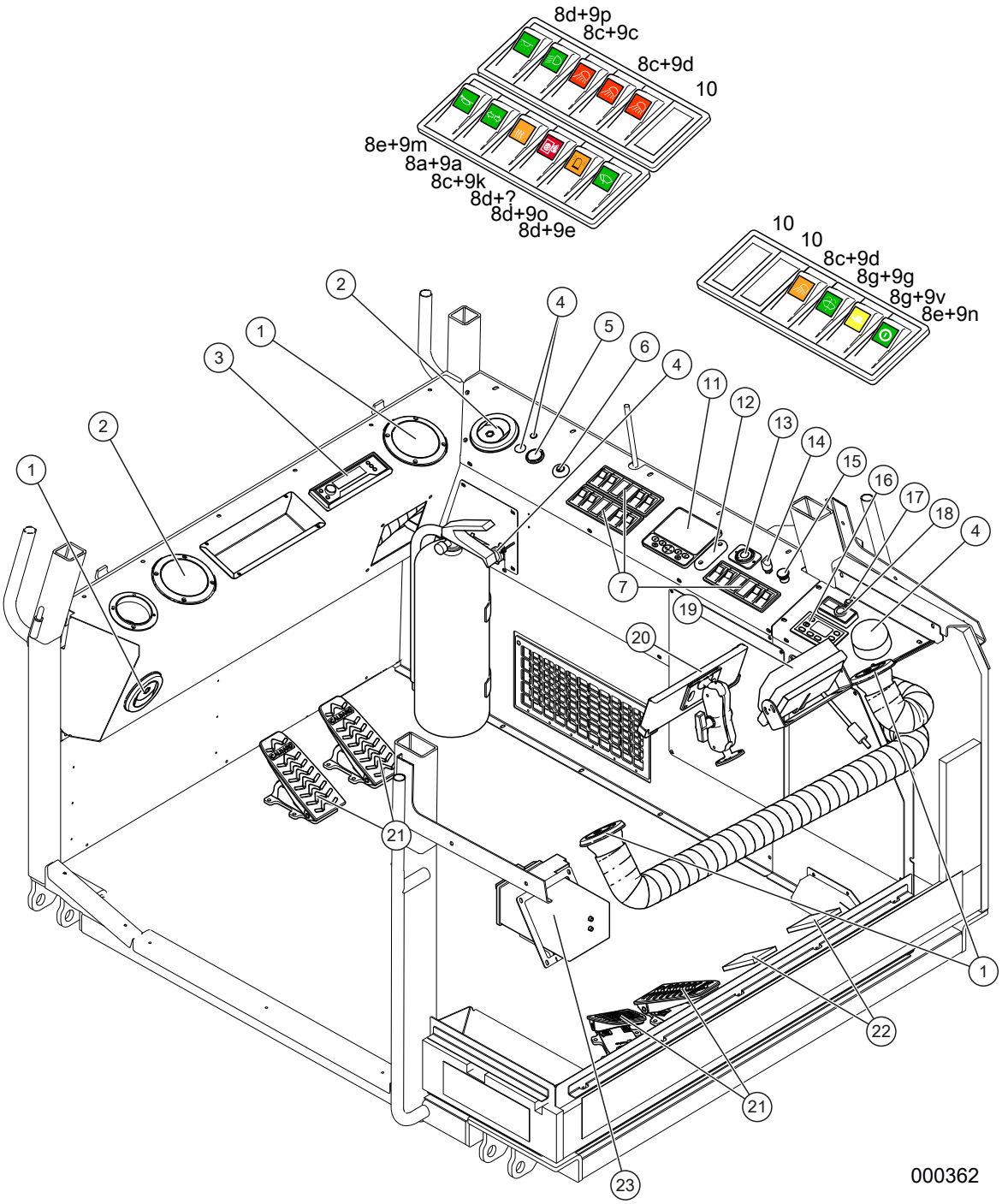

Strömställare mm. invändigt i hytt

Pos	Art.	Antal	Benämning	Kommentarer
11	KT-791203	1 st	Display	Plus 1
-	KT-791203-1	1 st	Fäste	
-	KT-791203-2	1 st	Kabel	
12	KT-4690135	1 st	LED-lampa	Röd
13	KT-790948	1 st	USB-dosa	Dubbel
14	KT-790595	1 st	Potentiometer	
15	KT-790879	1 st	Nödstoppsdon, CAT	
16	KT-791313	1 st	ECC-styrenhet	Universal plus Serie4
17	KT-791362	1 st	Tryckknapp	Easy start Web TP7.1
	KT-791363	1 st	Tryckknapp	Easy start GSM
18	KT-240008	1 st	Eberspächer Styrenhet	
19	KT-791116	1 st	Kamerapaket	7" HD
-	KT-791116–1	1 st	Monitor	7" HD
-	KT-791116–2		Backkamera	HD
-	KT-791116–3		Kabel backkamera	L=3000 mm
-	KT-791116–4		Kabel backkamera	L=5000 mm
-	KT-791116–5		Kabel backkamera	L=10000 mm
-	KT-791116–6		Kabel backkamera	L=15000 mm
20	KT-785179	1 st	Logmax 510 Display	
21	KT-791062	4 st	Fotpedal Caldaro	Inkl. 1m kabel DTM
22	T50549	2 st	Fotströmställare midjelås	
23	KT-240009	1 st	Matlådevärmare	24V

Strömställare mm. invändigt i hytt

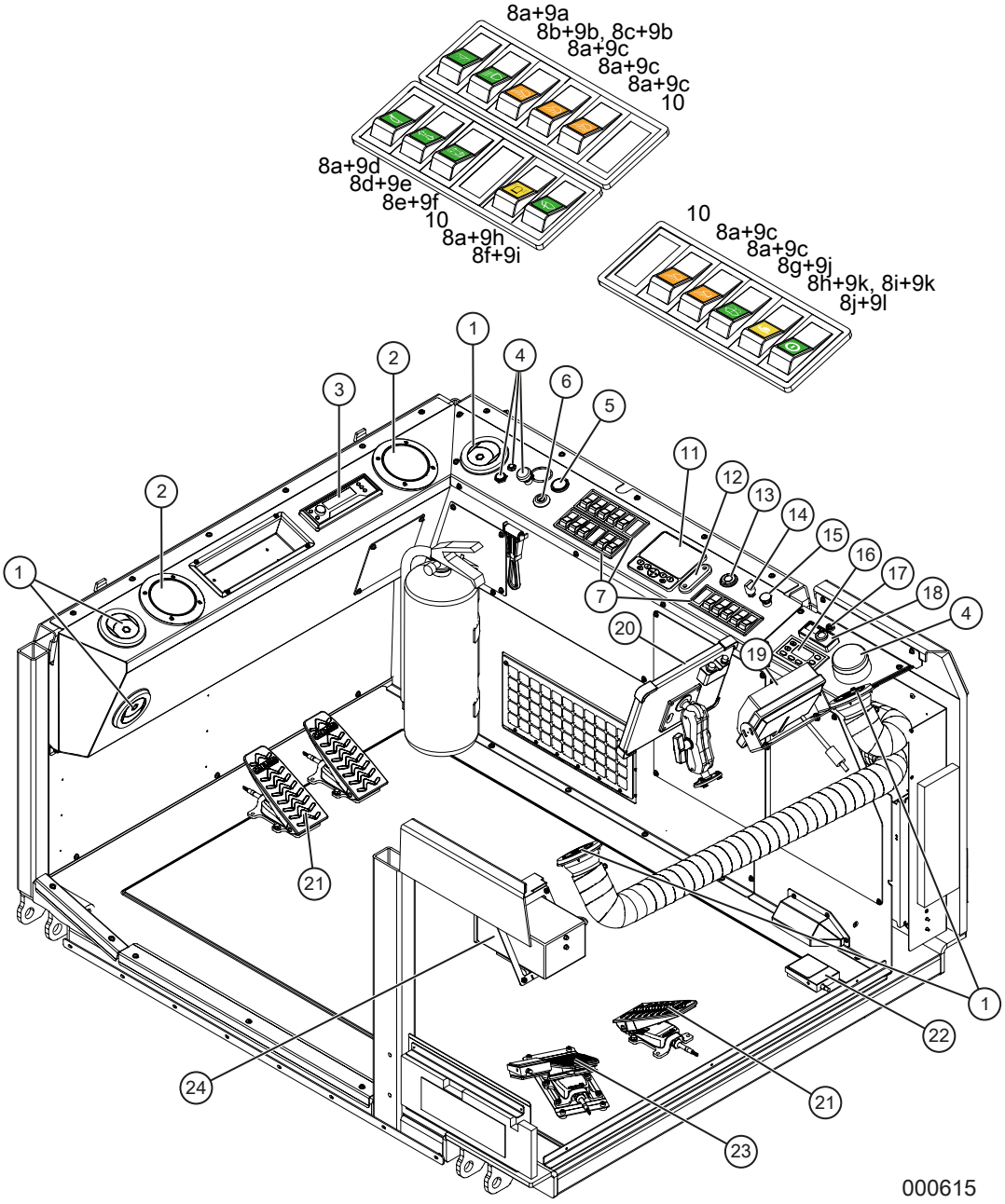

Strömställare mm. invändigt i hytt

Pos	Art.	Antal	Benämning	Kommentarer
				Fr.o.m. maskin T23-027. Även T23-016. .
1	KT-790708	5 st	Luftmunstycke	
2	KT-791194	2 st	Högtalare	
3	KT-791439	1 st	DAB-radio	24V. DAB/USB/BT/AUX
4	KT-791310	1 s	Släcksystem Fogmaker	
5	KT-791443	1 st	Uttag	24V, infällt
6	KT-790863	1 st	Startlås	
-	KT-790863-1	1 st	Nyckel	
7	T4299181	3 st	Brytarpanel	
	T51079		Glödlampa strömställare	
	T51078		Lamphållare strömställare	
8a	T4299185-1		Strömställare 000	
b	T4299186		Strömställare 026	H4
c	T50545		Strömställare 226	H7
d	T50153		Strömställare 146	
e	KT-791448		Strömställare 181	
f	KT-890049-1		Strömställare 019	
g	T50330		Strömställare 012	
h	T50153		Strömställare 146	Maskin med hjul
i	T4299185-1		Strömställare 000	Maskin med band
j	KT-791060		Strömställare 127	
9a	KT-791272		Symbol	Innerbelysning
b	T4299190		Symbol	Halvljus
c	T4299191		Symbol	Arbetsbelysning
d	T50127		Symbol	Signal
e	T50128		Symbol	Blinkers
b	T4299189		Symbol	Helljus
c	T4299190		Symbol	Halvljus
d	T4299191		Symbol	Arbetsbelysning
e	T50032		Symbol	Torkare
f	TE-703541		Symbol	Huvudströmbrytare
g	T50550		Symbol	Stolvärme (visas ej i bild)
h	KT-790785		Symbol	Roterande varningsljus
i	T50032		Symbol	Torkare
j	T50033		Symbol	Torkare/Spolare
k	KT-890135		Symbol	Snigel

Strömställare mm. invändigt i hytt

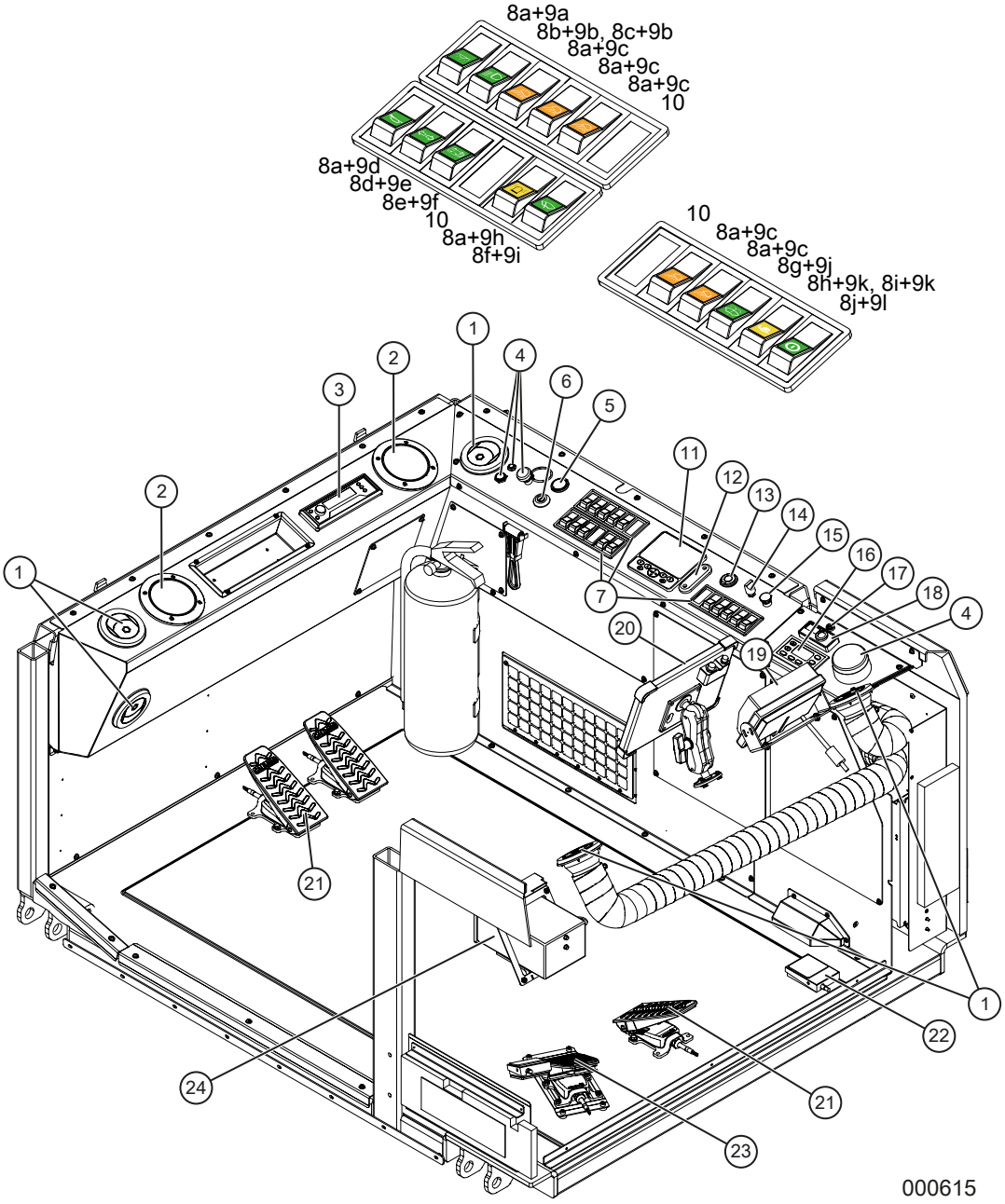

Strömställare mm. invändigt i hytt

Pos	Art.	Antal	Benämning	Kommentarer
I	KT-790862		Symbol	OFF/ON
10	T50237		Blindlock	
11	KT-791203	1 st	Display	Plus 1
-	KT-791203-1	1 st	Fäste	
-	KT-791203-2	1 st	Kabel	
12	KT-4690135	1 st	LED-lampa	Röd
13	KT-791438	1 st	Ladduttag	USB-C/USB-A
14	KT-790595	1 st	Potentiometer	
15	KT-790879	1 st	Nödstoppsdon	
16	KT-791313	1 st	ECC-styrenhet	Universal plus Serie4
17	KT-791362	1 st	Tryckknapp	Easy start Web TP7.1
	KT-791363	1 st	Tryckknapp	Easy start GSM
18	KT-240008	1 st	Eberspächer Styrenhet	
19	KT-791116	1 st	Kamerapaket	7" HD
-	KT-791116-1	1 st	Monitor	7" HD
-	KT-791116-2		Backkamera	HD
-	KT-79111-3		Kabel backkamera	L=3000 mm
-	KT-791116-4		Kabel backkamera	L=5000 mm
-	KT-791116-5		Kabel backkamera	L=10000 mm
-	KT-791116-6		Kabel backkamera	L=15000 mm
20	KT-785179	1 st	Logmax 510 Display	
21	KT-791062	3 st	Fotpedal Caldaro	Inkl. 1m kabel DTM
22	T50549	1 st	Fotströmställare midjelås	T.o.m. maskin T24-004.
	T50549	1 st	Fotströmställare midjelås/färdriktning	Fr.o,m. maskin T24-005
23		1 st	Gaspedal, flyttbar	Se *Gaspedal, flyttbar med fot-strömställare för färdriktning*, sida 193 eller *Gaspedal, flytt-bar utan fotströmställare för färdriktning*, sida 195.
24	KT-240009	1 st	Matlådevärmare	24V

Gaspedal, flyttbar med fotströmställare för färdriktning

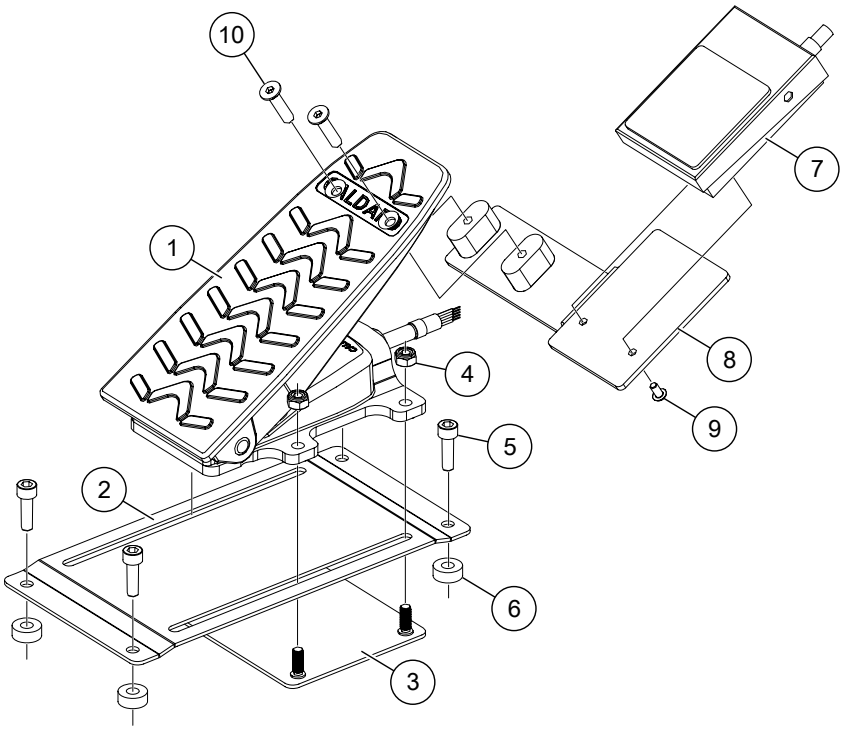

000570

Gaspedal, flyttbar med fotströmställare för färdriktning

Pos	Art.	Antal	Benämning	Kommentarer
				T.o.m. maskin T24-004.
1	KT-791062	1 st	Pedal	Bearbetas (borras/försänks)
2	TE-702798	1 st	Överdel flyttbart gaspedalfäste	
3	TE-702797	1 st	Underdel flyttbart gaspedalfäste	
4	K6133	4 s	Låsmutter	M6M 6 Locking
5	K6062–3	4 st	Insexskruv	MC6S 6x20 8.8 FZB
6	TE–702866	4 st	Distans	T=6mm
7	T50549	1 st	Fotströmställare	Midjelås
8	TE-703066	1 st	Fästkonsol	
9	K6078–28	2 st	Skruv	MK6S 4 x 8 10.9 FZB
10	K6085–0012	2 st	Skruv	MF6S 6x25 10.9 FZB

Gaspedal, flyttbar utan fotströmställare för färdriktning

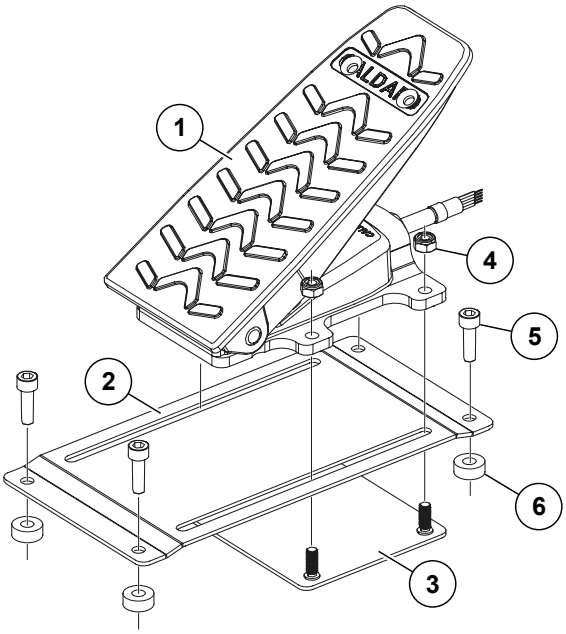

000654

Gaspedal, flyttbar utan fotströmställare för färdriktning

Pos	Art.	Antal	Benämning	Kommentarer
				Fr.o.m. maskin T24-005.
1	KT-791062	1 st	Pedal	
2	TE-702798	1 st	Överdel flyttbart gaspedalfäste	
3	TE-702797	1 st	Underdel flyttbart gaspedalfäste	
4	K6133	4 s	Låsmutter	M6M 6 Locking
5	K6062–3	4 st	Insexskruv	MC6S 6x20 8.8 FZB
6	TE–702866	4 st	Distans	T=6mm

Spakpalett, vänster

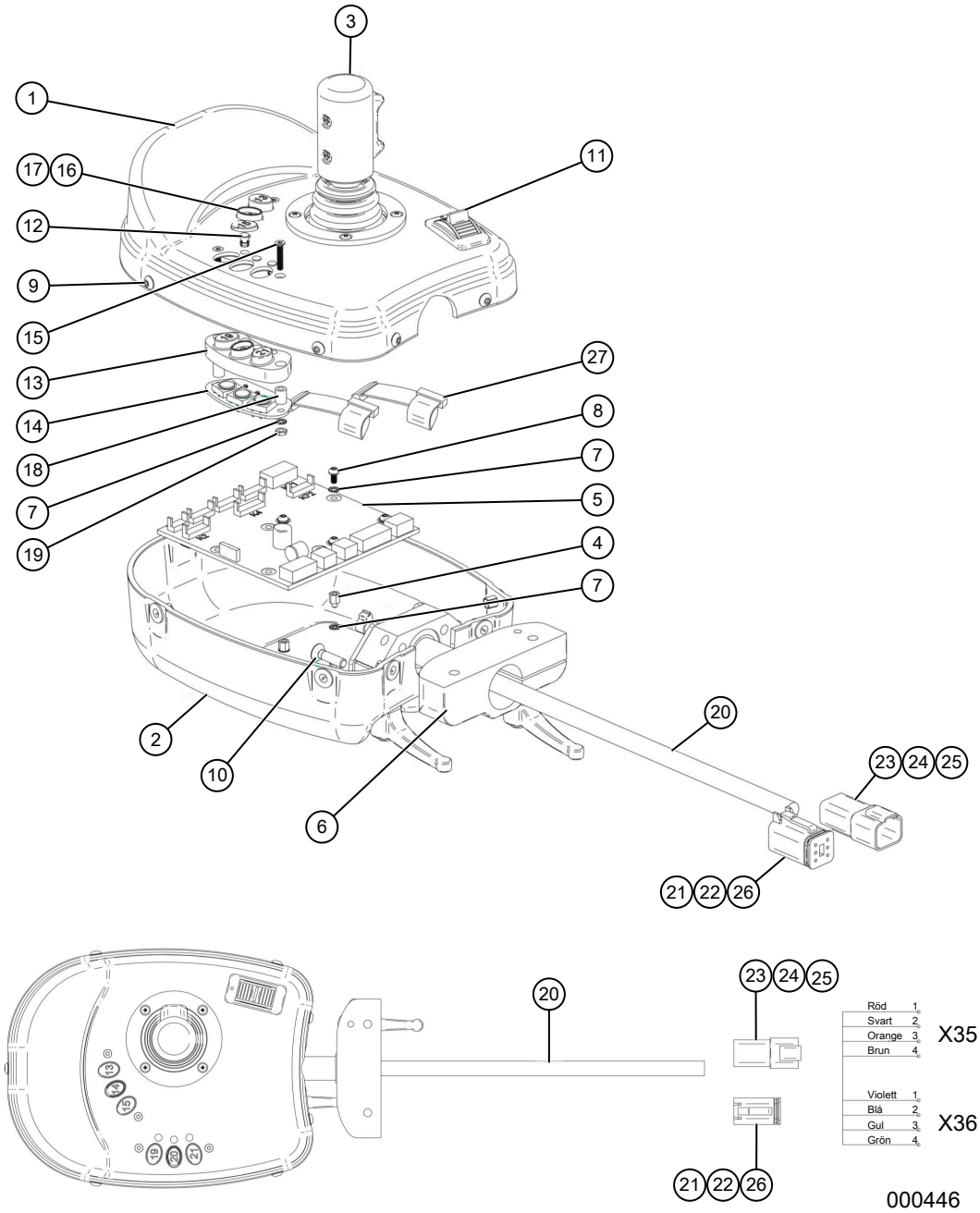

Spakpalett, vänster

Pos	Art.	Antal	Benämning	Kommentarer
	KT-791270	1 st	Skotarspak EP2016, Vänster	Komplett. T.o.m. maskin T23–026. Ersatt av KT-703348-V.
	KT–703348-V	1 st	Skotarspak EP2016, Vänster	Komplett. Fr.o.m. maskin T23–027. Ersätter KT-791270.
	TE-70310	1 st	Adapterkabel	Krävs vid montering av KT-703348–V på maskiner t.o.m. T23–026
1		1 st	EP2016 Kåpa övre vä Terri	
2		1 st	EP2016 Kåpa nedre vä kmpl 2 LK	
3	KT-S4114	1 st	Minispak 3-axlig Otto JHM X-inv	
-	KT-S8567	1 st	Damask Otto JHM std	
4		4 pc	Distans 5 mm (gänga avklipp till 3mm)	
5		1 st	EP2006 Kretskort kmpl CanBus std v2	
6	KT-790954	1 st	Fäste Armstöd Vänster	
7		12 st	Bricka tagg LB-AZ M3 Fzb	
8		4 st	Skruv MRT M3x6 fzb	
9		7 st	Skruv K6S4x8	
10		2 st	Skruv MF6S 5x20	
11	KT-S6960	1 st	Roller Otto HTW Friction kmpl	
12		3 st	Lins Gul diameter 4,3 för LED diameter 3	
13	KT-S5427-5	1 st	EP2006 Silikon 3-knappars Vä	
14	KT-S6885	1 st	EP2006 Kretskort kmpl.3 knappar	
15		4 st	MFT M3x16 A4 SVOX	
16	KT-S5427-2	1 st	EP2006 Silikon 3-knappars Vä	
17	KT-S6884	1 st	EP2006 Kretskort kmpl.3 knappar	
18		4 st	Distansrör diameter 6/3,4 L8	
19		4 st	Mutter M6MM3	
20		1 st	EP2016 Kabel vä Terri	
21		1 st	6 pol hylsdon	
22		1 st	Låsbricka-hylsdon	
23		1 st	4 pol stiftdon	
24		1 st	4 pol låsstift-stiftdon	
25		4 st	Deutsch stift std	
26		4 st	Deutsch hylsa std	
27		2 st	Flatkabel 10–led kmpl L250	

Spakpalett, höger

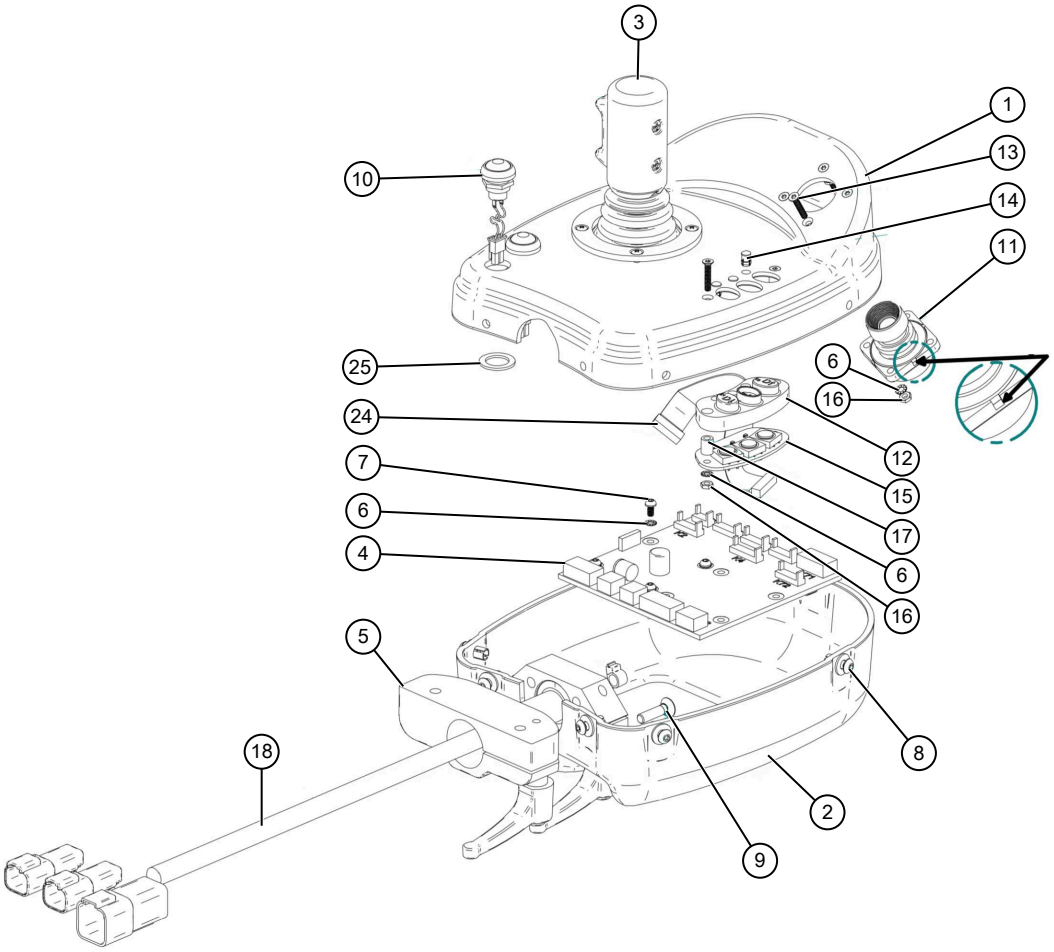

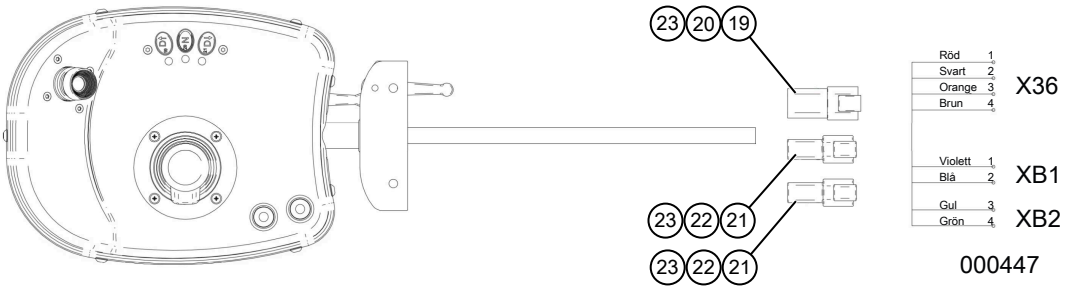

Spakpalett, höger

Pos	Art.	Antal	Benämning	Kommentarer
	KT-791271	1 st	Skotarspak EP2016, Höger	Komplett. T.o.m. maskin T23–026. Ersatt av KT–703348-H
	KT–703348-H	1 st	Skotarspak EP2016, Höger	Komplett. Fr.o.m. maskin T23–027. Ersätter KT-791271.
	TE-703709	1 st	Adapterkabel	Krävs vid montering av KT-703348–H på maskiner t.o.m. T23–026
1		1 st	EP2016 Kåpa övre hö Terri	
2		1 st	EP2016 Kåpa nedre hö kmpl 2LK	
3	KT-S4114	1 st	Minispak 3–axlig Otto JHM X-inv	
-	KT-S8567	1 st	Damask Otto JHM std	
4		1 st		
5	KT-790953	1 st	Fäste Armstöd Höger	
6		10 st		
7		4 st	Skruv MRT M3x6 fzb	
8		7 st	Skruv K6S4x8	
9		2 st	Skruv MF6S 5x20	
10	KT-S3250	2 st	Tryckströmställare med kabel	
11	TE-791087	1 st	Finger Joystick Excidor, Komplett	
12	KT-S5693-5	1 st	EP2006 Silikon 3-knappars Hö	
13		6 st	MFT M3x16 A4 SVOX	
14		3 st	Lins Gul diameter 4,3 för led diameter 3	
15	KT-S6885	1 st	EP2006 Kretskort kmpl.3 knappar	
16		6 st	Mutter M6MM3	
17		2 st	Distansrör diameter 6/3,4 L8	
18		1 st	EP2016 Kabel hö Terri	
19		1 st	6 pol stiftdon	
20		1 st	6 pol låsstift- stiftdon	
21		2 st	Deutsch stift std	
22		2 st	Låsstift- stiftdon	
23		8 st	EP2006	
24		1 st	Flatkabel 10–led kmpl L250	
25		2 st	Stödring 12”18”1,2	

Elcentral

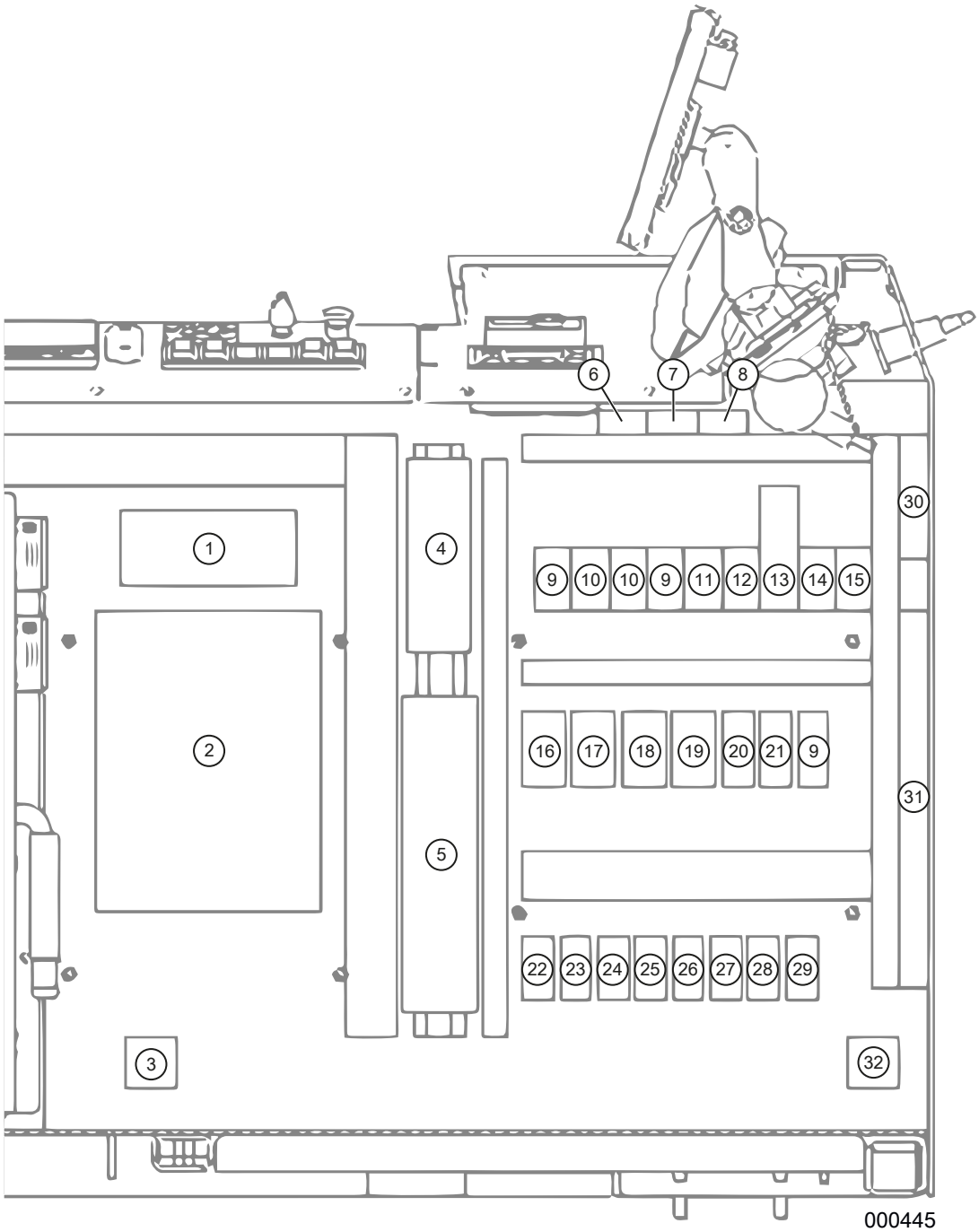
1
2
3
4
5
6
7
8
9
10
10
9
11
12
13
14
15
16
17
18
19
20
21
9
22
23
24
25
26
27
28
29
30
31
32
000445

Elcentral

Pos	Art.	Antal	Benämning	Kommentarer
				T.o.m. maskin T23-026. Ej T23-016.
1	KT-791234	1 st	Omvandlare 24v till 12v	
2	KT-791204	1 st	Controller Plus 1 , XL104-0000	
3	KT-256201		Flatstiftsäkring 5A	Eberspächer
	KT-256401		Flatstiftsäkring 10A	Eberspächer
4	KT-1012751		Feed-through terminal,UK 2,5 N	
5	KT-30012572		Kopplingsplint, 0.2...6 mm²	
	KT-256301		Flatstiftsäkring 7,5A	
	T50409		Flatstiftsäkring 2A	
	T50165		Flatstiftsäkring 3A	
	T50156		Flatstiftsäkring 15 A	
	T50041		Flatstiftsäkring 20A	
6	KT-175550		Kopplingsblock 8-pol hona	
7	KT-175550		Kopplingsblock 8-pol hona	
8	KT-175552		Kopplingsblock 6-pol hona	
9	KT-58132346	3 st	Relä med säkring	5A
10	KT-58132346	2 st	Relä med säkring	7,5A
11	KT-58132346	1 st	Relä med säkring	15A
12	KT-240027	1 st	Växelrelä 5-stift 24V 20/30A	Vindrutetorkare
13	KT-240025	1 st	Blinkrelä 24V 3-ansl 10-110W	
14	KT-240027	1 st	Växelrelä 5-stift 24V 20/30A	Bränslepump
15	KT-240027	1 st	Växelrelä 5-stift 24V 20/30A	Eberspächer
16	KT-240027	1 st	Växelrelä 5-stift 24V 20/30A	Tändning, begränsad
17	KT-240027	1 st	Växelrelä 5-stift 24V 20/30A	Tändning, permanent
18	KT-240027	1 st	Växelrelä 5-stift 24V 20/30A	Tändning
19	KT-240027	1 st	Växelrelä 5-stift 24V 20/30A	ECU
20	KT-240027	1 st	Växelrelä 5-stift 24V 20/30A	Start
21	KT-58132346	1 st	Relä med säkring	20A
22	KT-5201498060	1 st	Säkring MIDI 60A	Säkring 50–55
23	KT-5201498060	1 st	Säkring MIDI 60A	Tändning, begränsad
24	KT-5201498040	1 st	Säkring MIDI 40A	Tändning, permanent
25	KT-5201498030	1 st	Säkring MIDI 30A	Tändning
26	KT-5201498040	1 st	Säkring MIDI 40A	ECU
27	KT-5201498030	1 st	Säkring MIDI 30A	Start
28		1 st	Säkring F9xA	För extra säkring
29	KT-5201498040	1 st	Säkring MIDI 40A	ECC , säkringar F11–13 och F31

Elcentral

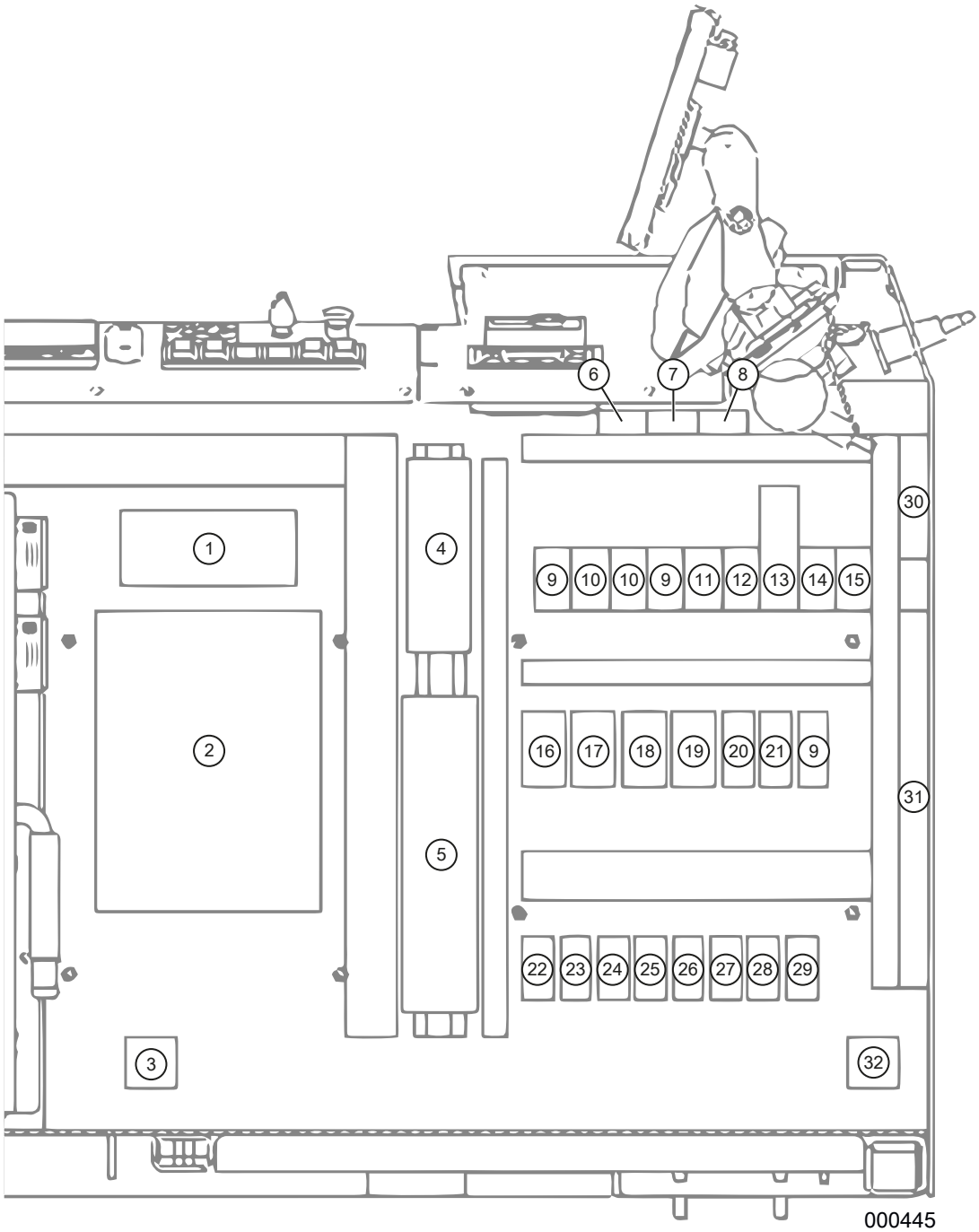
1
2
3
4
5
6
7
8
9
10
10
9
11
12
13
14
15
16
17
18
19
20
21
9
22
23
24
25
26
27
28
29
30
31
32
000445

Elcentral

Pos	Art.	Antal	Benämning	Kommentarer
30			Eberspächer GSM eller WEBB	Tillval
31			LOGMAX dator	
32			Anslutning stol	

Elcentral

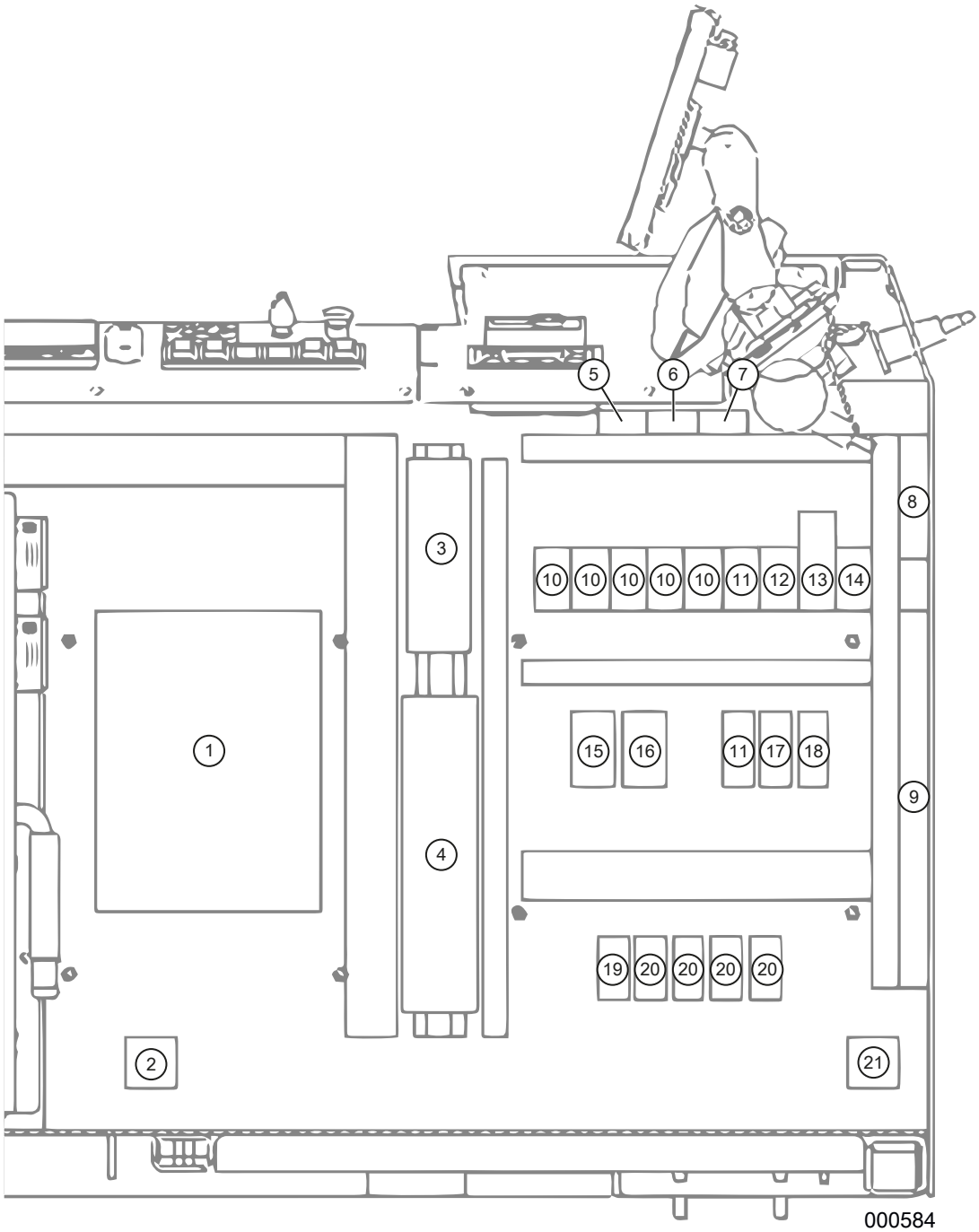
5
6
7
8
3
10
10
10
10
10
11
12
13
14
1
15
16
11
17
18
9
4
19
20
20
20
20
2
21
000584

Elcentral

Pos	Art.	Antal	Benämning	Kommentarer
				Fr.o.m. maskin T23-027. Även T23-016.
1	KT-791204	1 st	Controller Plus 1	XL104-0000
2	KT-256201	1 st	Flatstiftsäkring	5A. Eberspächer
	KT-256401	1 st	Flatstiftsäkring	10A. Eberspächer
3	KT-1012751		Feed-through terminal,UK 2,5 N	
4	KT-30012572		Kopplingsplint	0.2...6 mm²
	T50409	1 st	Flatstiftsäkring	2A
	T50165	3 st	Flatstiftsäkring	3A
	KT-256201	9 st	Flatstiftsäkring	5A
	KT-256301	4 st	Flatstiftsäkring	7,5A
	KT-256401	4 st	Flatstiftsäkring	10A
	T50156	2 st	Flatstiftsäkring	15A
	T50041	1 st	Flatstiftsäkring	20A
	KT-256701	1 st	Flatstiftsäkring	25A
5	KT-175550	1 st	Kopplingsblock	8-pol hona
6	KT-175550	1 st	Kopplingsblock	8-pol hona
7	KT-175552	1 st	Kopplingsblock	6-pol hona
8			Eberspächer GSM eller WEBB	Tillval
9			LOGMAX dator	
10	KT-240029	5 st	Relä med säkring	24V 7,5A
11	KT-240029	2 st	Relä med säkring	24V 20A
12	KT-240028	1 st	Minirelä	24V 20/30A. Vindrutetorkare
13	KT-240025	1 st	Blinkrelä	24V 10-110W
14	KT-240031	1 st	Växelrelä	24V 20A med diod. Eberspächer
15	KT-240026	1 st	HD-relä	24V 70A med diod. Tändning, begränsad
16	KT-240026	1 st	Växelrelä	24V 70A med diod.. Tändning, permanent
17	KT-240029	1 st	Relä med säkring	5A
18	KT-240031	1 st	Växelrelä	24V 20A med diod. Huvudbrytare
19	KT-5201498060	1 st	Säkring	MIDI 60A. Säkring 50-56.
20	KT-5201498040	4 st	Säkring	MIDI 40A
21			Anslutning stol	

Motorstyrningsbox

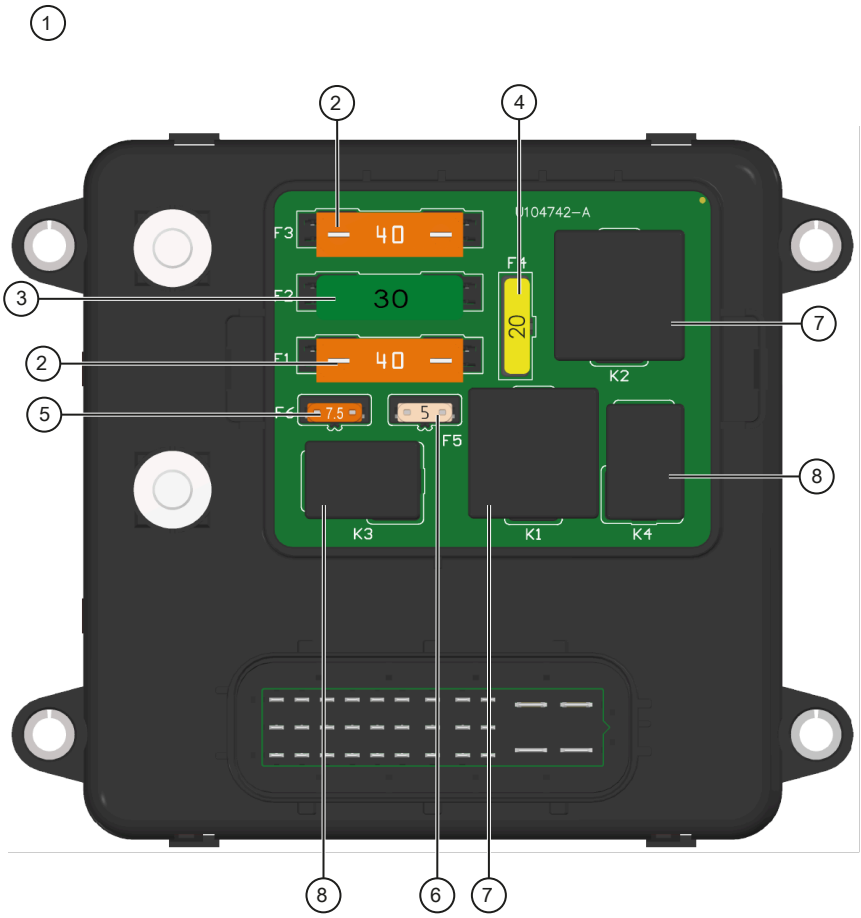

000585

Motorstyrningsbox

Pos	Art.	Antal	Benämning	Kommentarer
1	KT-703180	1 st	Motorstyrningsbox	Komplett. Fr.o.m. maskin T23-027. Även T23-016.
2	KT-5201299040	2 st	Flatstiftsäkring	Maxi 40A
3	KT-5201299030	1 st	Flatstiftsäkring	Maxi 30A
4	T50041	1 st	Flatstiftsäkring	Standard 20A
5	KT-5201297005	1 st	Flatstiftsäkring	Mini 5A
6	KT-5201297075	1 st	Flatstiftsäkring	Mini 7,5A
7	KT-791521	2 st	Relä	Mini 24V
8	KT-791522	2 st	Relä	Micro 24V

Belysning och torkarmotorer

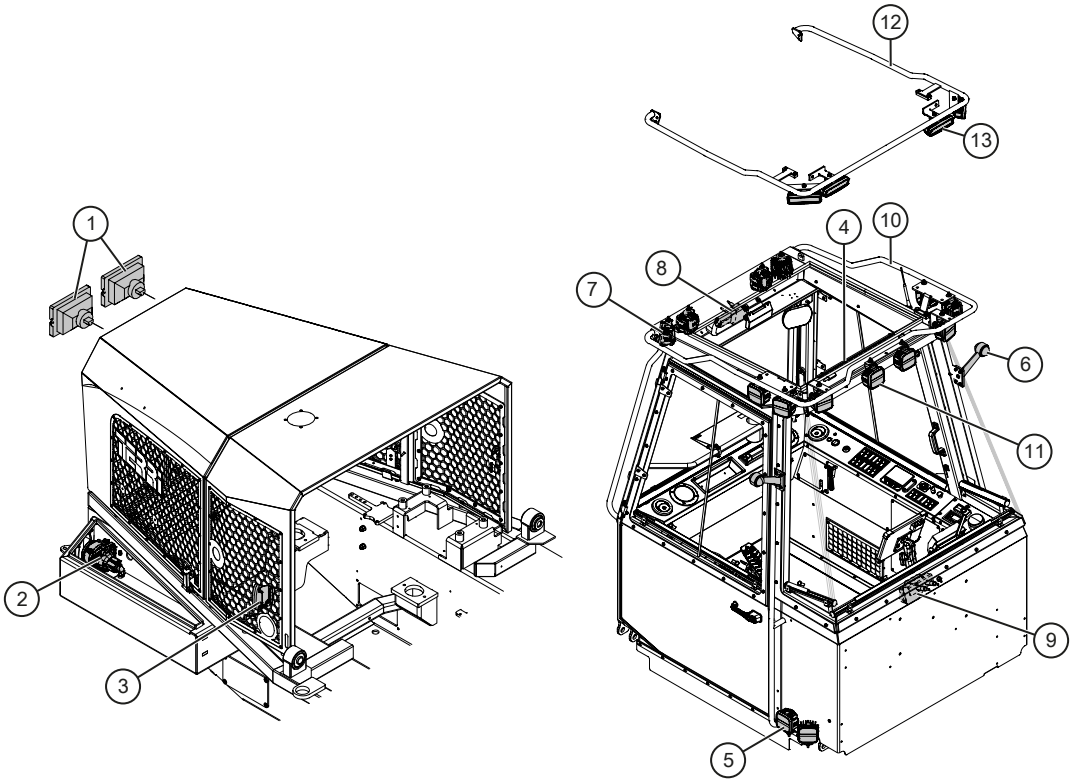

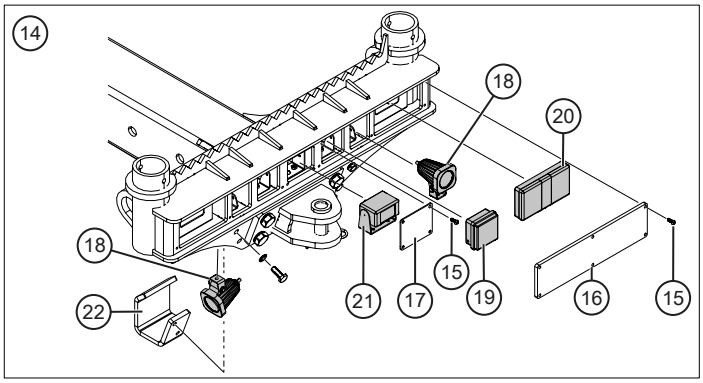

000613

Belysning och torkarmotorer

Pos	Art.	Antal	Benämning	Kommentarer
1	T50535	2 st	Strålkastare	
-	KT-240010	2 st	Glödlampa	H4 24V
2	KT-791118	2 st	Hel/halvljusstråkastare	12/24V
-	KT-240011	2 st	Glödlampa	H7, 24V
3	KT-791103	2 st	Positionslampa	LED, vit m reflex
4	KT-240030	1 st	Innerbelysning	LED- list, Hytt
5	KT-791045		Arbetslampa	LED. GO 420, stående
6	KT-790052	2 st	Blinkersarm	Inkl. glödlampa
-	KT-790749		Blinkersglas	Orange
-	KT-240015		Glödlampa	24V/4W, BA 9s
7	KT-791045-1		Arbetslampa	LED. GO 420, hängande
8	KT-240001	1 st	Torkarmotor	24V. Framruta
9	KT-240000	1 st	Torkarmotor	24V. Bakruta
10	TE-702517		Takbåge	Hög
11	KT-791045-1		Arbetslampa	LED. GO 420, hängande. För hög takbåge.
	TE-701235		Distans	T=8 mm
12	TE-702520		Takbåge	Låg
13	KT-791237		Arbetslampa	LED. HBA 30W. För låg takbåge.
14	TE-720178		Bakbanke inkl. belysning	Komplett
15	KT-785018	20 st	Skruv	M6S 6x16 8.8 FZB. Extra ut-rustning, ej på skördare
16	KT-702417	2 st	Polycarbonatskiva	346x90 mm. Extra utrustning, ej på skördare
17	KT-702418	1 st	Polycarbonatskiva	98x82 mm. Extra utrustning, ej på skördare
18	KT-791117	4 st	Arbetsbelysning	LED. Extra utrustning, ej på skördare
19	KT-239802	2 st	Blixtljus	LED. Extra utrustning, ej på skördare
	TE-701920	2 st	Fäste blixtljus	Extra utrustning, ej på skördare
20	KT-791121	2 st	Baklampa	LED. Extra utrustning, ej på skördare
21	KT-791116	1 st	Kamerapaket	7" HD. Extra utrustning, ej på skördare
-	KT-791116-1	1 st	Monitor	7" HD. Extra utrustning, ej på skördare
-	KT-791116-2	1 st	Backkamera	HD. Extra utrustning, ej på skördare
-	KT-791116-3	1 st	Kabel backkamera	L=3000 mm. Extra utrustning, ej på skördare
-	KT-791116-4	1 st	Kabel backkamera	L=5000 mm. Extra utrustning, ej på skördare
-	KT-791116-5	1 st	Kabel backkamera	L=10000 mm. Extra utrustning, ej på skördare
22	TE-702412	1 st	Skydd arbetsbelysning	Höger. Extra utrustning, ej på skördare
	TE-702413	1 st	Skydd arbetsbelysning	Vänster. Extra utrustning, ej på skördare

10 GRIP

Grip med 50 mm adapter

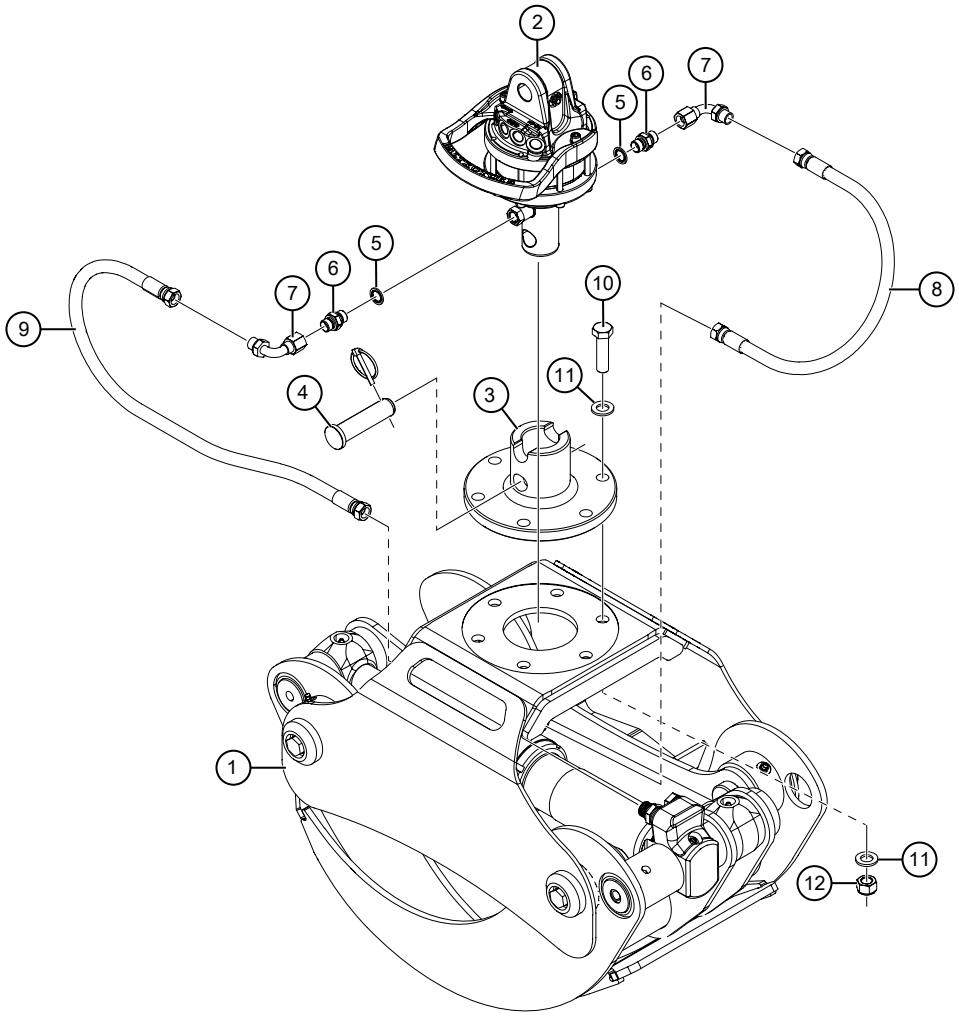

000650

Grip med 50 mm adapter

Pos	Art.	Antal	Benämning	Kommentarer
1	KT-790028	1 st	Virkesgrip	HSP 0,15
	KT-790029	1 st	Risgrip	HSP 0,15
	KT-791079	1 st	Risgrip	HSP 0,20 Bio
	KT-790032	1 st	Insatsskopa	HSP 0,15
2	KT-790515	1 st	Rotator	GR-30
3	KT-790672	1 st	Rotatordapter	49,5/25
4	KT-790672-1	1 st	Axel	D=25 mm. Inkl. sprint
5	KT-56010106	2 st	Gummistålbricka	3/8”
6	KT-70020606	2 st	Adapter	3/8”UF-3/8”UF
7	KT-72050606	2 st	Vinkeladapter	3/8”UF-3/8”IR 90°
8	TS-121045	1 st	Hydraulslang	3/8” L=450 mm Rak-Rak
9	TS-121080	1 st	Hydraulslang	3/8” L=800 mm Rak-Rak
10	K6077-206	6 st	Skruv	M6S 16x65 10.9 FZB
11	K6152-051	12 st	Planbricka	BRB M16 FZB
12	09-266966	6 st	Låsmutter	LM6M M16 10 FZB

Grip med 63 mm adapter

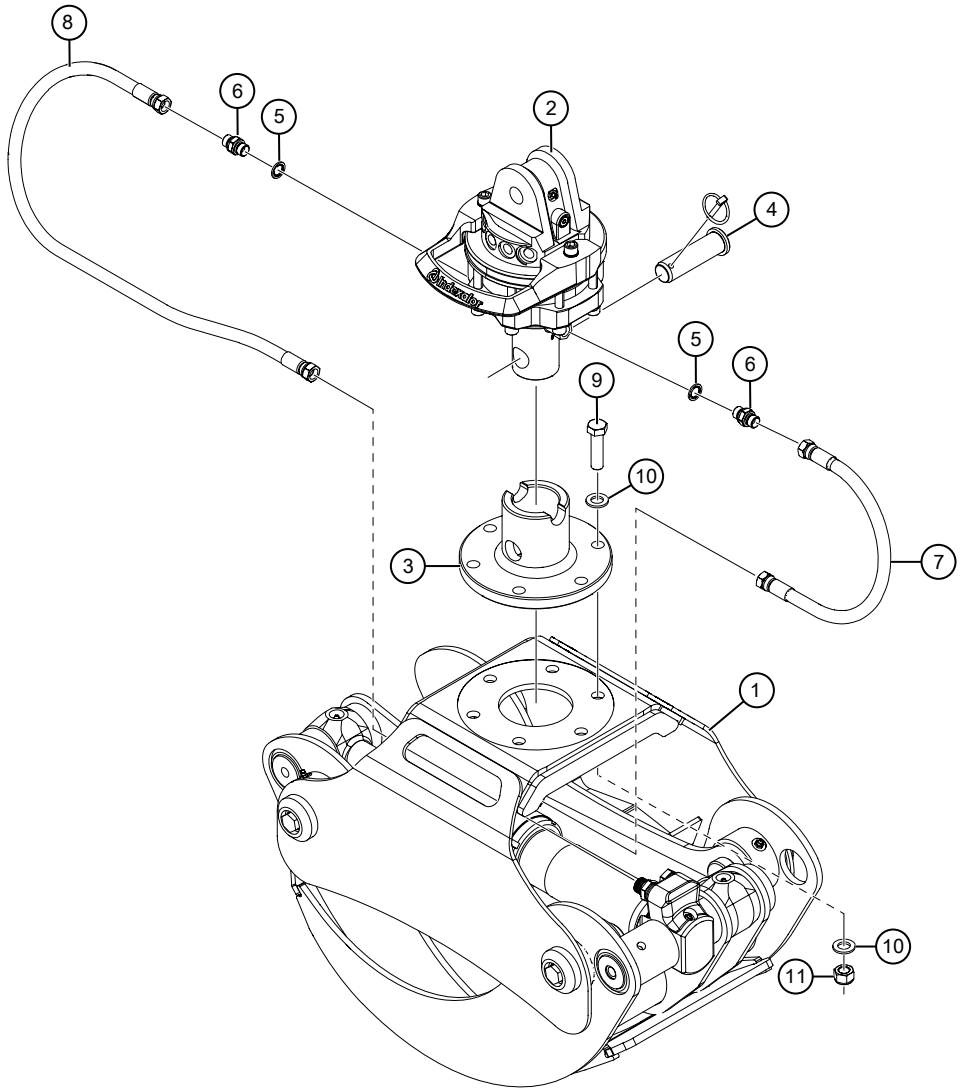

000651

Grip med 63 mm adapter

Pos	Art.	Antal	Benämning	Kommentarer
1	KT-790028	1 st	Virkesgrip	HSP 0,15
	KT-790029	1 st	Risgrip	HSP 0,15
	KT-791079	1 st	Risgrip	HSP 0,20 Bio
	KT-790032	1 st	Insatsskopa	HSP 0,15
2	KT-790517	1 st	Rotator	GV4–63/30
3	KT-790884	1 st	Rotatordapter	63/30
4	KT-790884-1	1 st	Axel	D=30 mm. Inkl. sprint
5	KT-56010106	2 st	Gummistålbricka	3/8”
6	KT-70020606	2 st	Adapter	3/8”UF-3/8”UF
7	TS-121045	1 st	Hydraulslang	3/8” L=450 mm Rak-Rak
8	TS-121080	1 st	Hydraulslang	3/8” L=800 mm Rak-Rak
9	K6077-206	6 st	Skruv	M6S 16x65 10.9 FZB
10	K6152-051	12 st	Planbricka	BRB M16 FZB
11	09-266966	6 st	Låsmutter	LM6M M16 10 FZB

Grip med bultad rotator

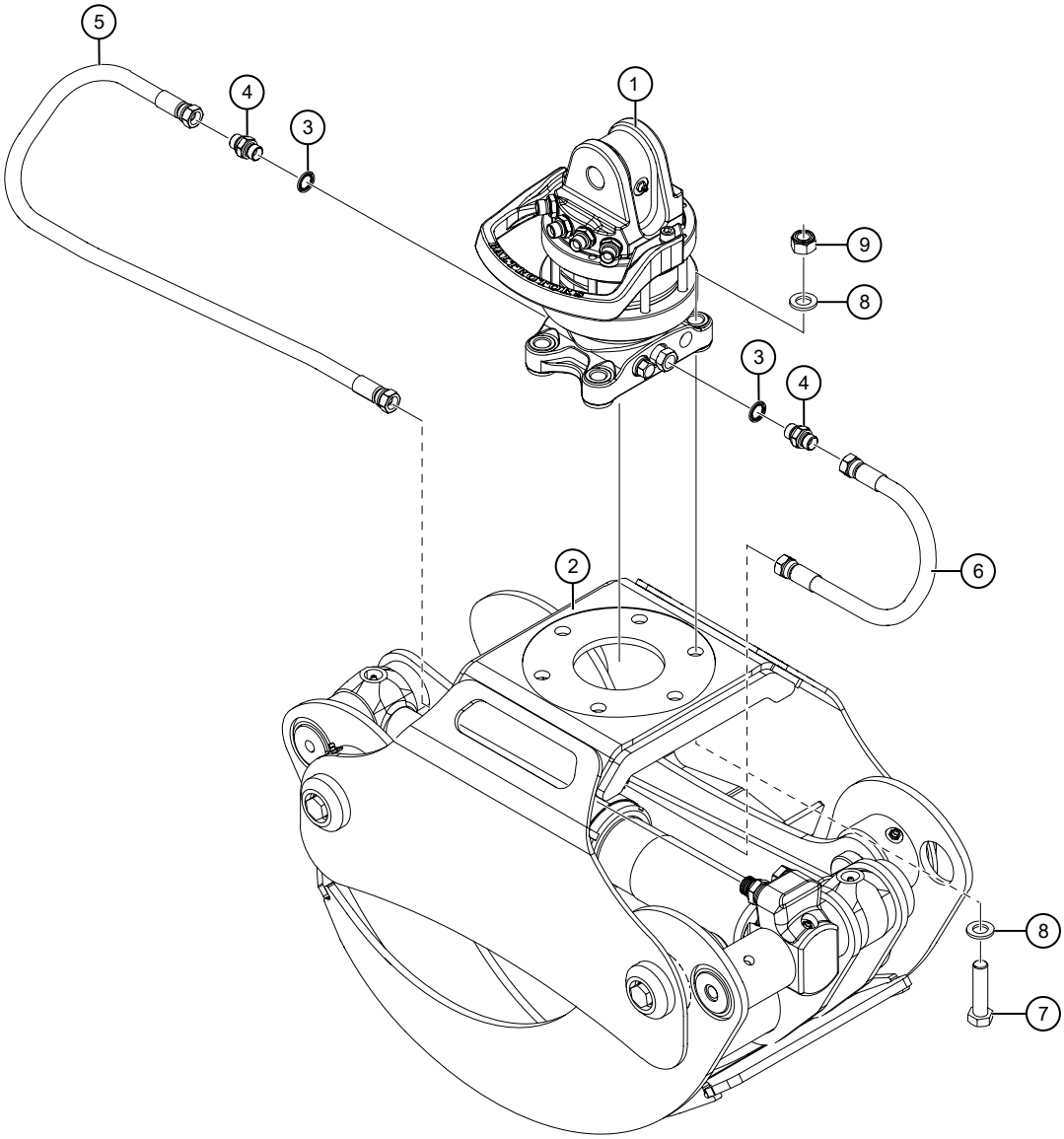

000652

Grip med bultad rotator

Pos	Art.	Antal	Benämning	Kommentarer
1	KT-791159	1 st	Rotator med bultplatta	GR463
2	KT-790028	1 st	Virkesgrip	HSP 0,15
	KT-790029	1 st	Risgrip	HSP 0,15
	KT-791079	1 st	Risgrip	HSP 0,20 Bio
	KT-790032	1 st	Insatsskopa	HSP 0,15
3	KT-56010106	2 st	Gummistålbricka	3/8”
4	KT-70020606	2 st	Adapter	3/8”UF-3/8”UF
5	TS-121080	1 st	Hydraulslang	3/8” L=800 mm Rak-Rak
6	TS-121045	1 st	Hydraulslang	3/8” L=450 mm Rak-Rak
7	K6077-206	4 st	Skruv	M6S 16x65 10.9 FZB
8	K6152-051	8 st	Planbricka	BRB M16 FZB
9	09-266966	4 st	Låsmutter	LM6M M16 10 FZB

Quick connector

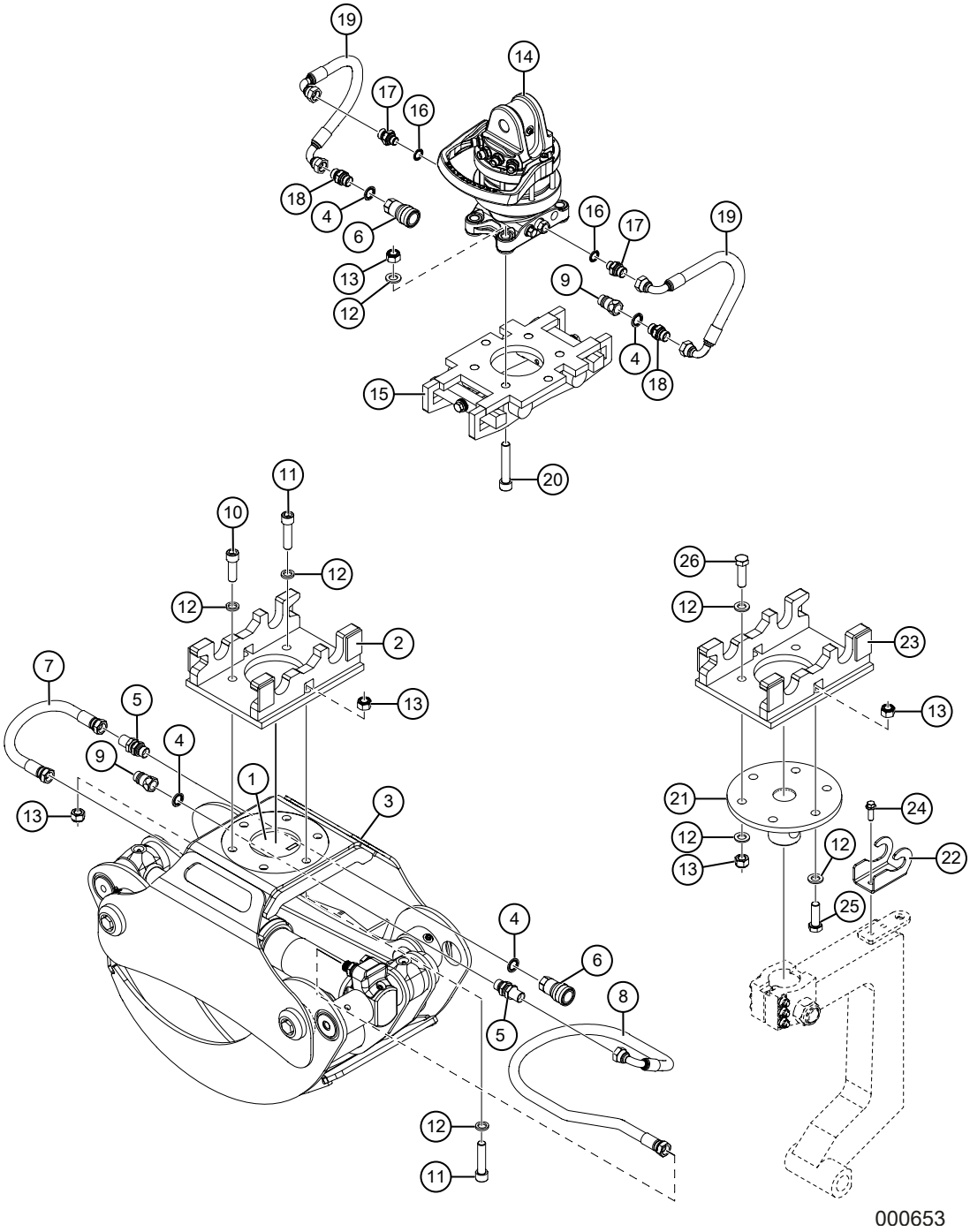

Quick connector

Pos	Art.	Antal	Benämning	Kommentarer
1	TE-702825	1 st	Fäste för slangkopplingar	
2	KT-720182-1	1 st	Quick connector	Underdel
3	KT-790028	1 st	Virkesgrip	HSP 0,15
	KT-790029	1 st	Risgrip	HSP 0,15
	KT-791079	1 st	Risgrip	HSP 0,20 Bio
	KT-790032	1 st	Insatsskopa	HSP 0,15
4	KT-56010108	4 st	Gummistålbricka	1/2”
5	KT-70900808	2 st	Skottgenomgång	1/2”UF-1/2”UF
6	KT-55500308	2 st	Snabbkoppling	1/2” Hona
7	TS-131040	1 st	Hydraulslang	1/2" L=400 mm Rak-Rak
8	TS-132100	1 st	Hydraulslang	1/2” L=1000 mm Rak-90°
9	KT-55500208	2 st	Snabbkoppling	1/2” Hane
10	KT-268060	2 st	Insexskruv	MC6S 16x50 10.9 FZB
11	KT-268061	4 st	Insexskruv	MC6S 16x70 10.9 FZB
12	K6152-051	24 st	Planbricka	BRB M16 10 FZB
13	KT-266966	16 st	Låsmutter	LM6M M16 10 FZB
14	KT-791159	1 st	Rotator med bultplatta	GR463
15	KT-791158-1	1 st	Quick connector	Överdel
16	KT-56010106	2 st	Gummistålbricka	3/8”
17	KT-70020608	2 st	Adapter	3/8”UF-1/2”UF
18	KT-70020808	2 st	Adapter	1/2”UF-1/2”UF
19	TS-137025	2 st	Hydraulslang	1/2” L=250 mm 90°-90°
20	KT-268059	4 st	Insexskruv	MC6S 16x90 10.9 FZB
21	TE-702828	1 st	Snabbfäste	Mellandel
22	TE-702893	1 st	Fäste snabbkopplingar	1/2” skördaraggregat
23	KT-791158-2	1 st	Quick connector	Underdel
24	09-267716	2 st	Flänsskruv	M6SF 10x30 8.8 FZB
25	KT-268062	2 st	Skruv	M6S 16x50 10.9 FZB
26	KT100180	4 st	Skruv	M6SH 16x55 10.9 FZB

11 ÖVRIGT OCH EXTRA UTRUSTNING

Drivband och kedjor

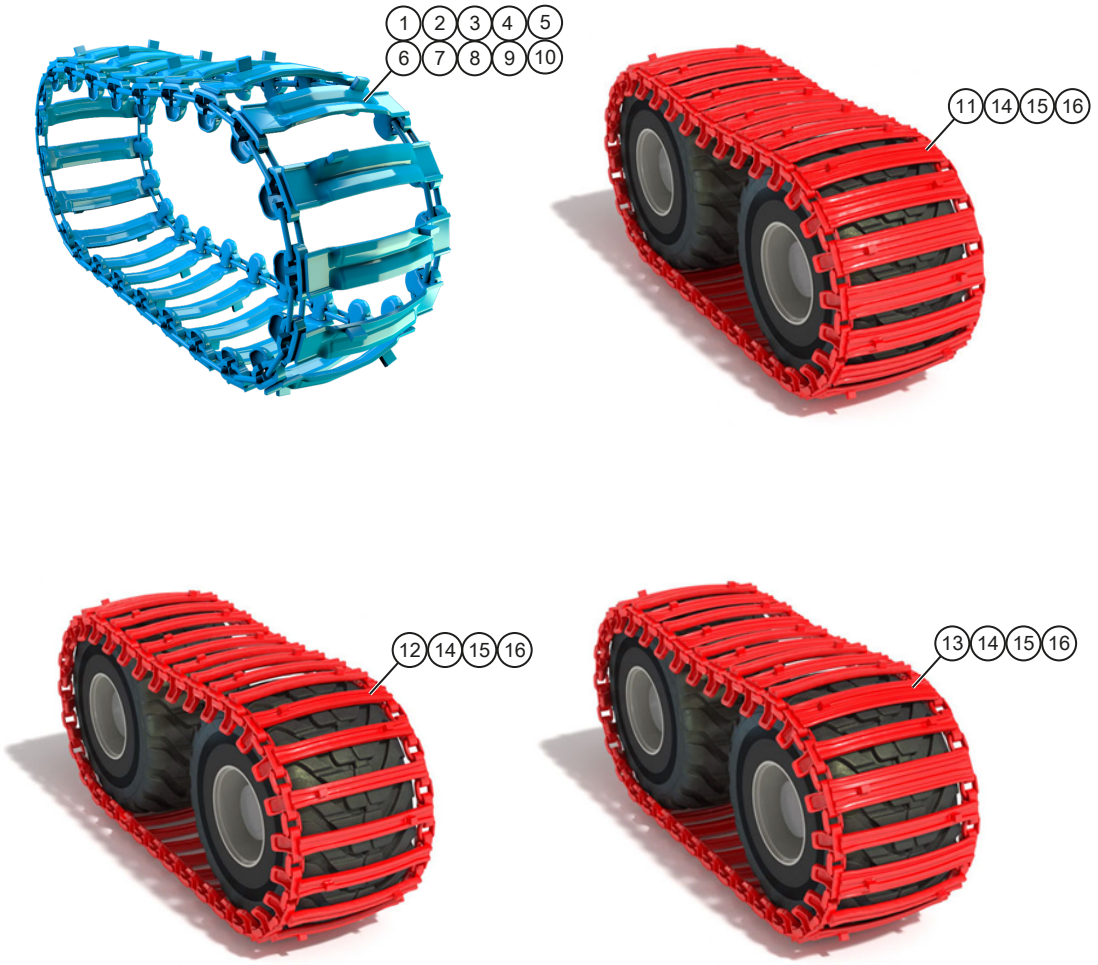

000593

Drivband och kedjor

Pos	Art.	Antal	Benämning	Kommentarer
1	KT-790979		Boggiband PRO-Lite	Olofsfors. Utan brodd
2	KT-790979-10		Boggiband PRO-Lite	Olofsfors. Dubbelbroddat
3	KT-790979-20		Boggiband PRO-Lite	Olofsfors. Standardbroddat
4	KT-790979-30		Boggiband PRO-Lite	Olofsfors. Vägbroddat
5	KT-790979-5		Bandlås	Olofsfors. ø15 deln.75/25mm
6	KT-790979-1		Bandlås	Olofsfors. ø15 deln.90/25mm
7	KT-790979-6		Bandlås	Olofsfors. ø15 deln.100/25mm
8	KT-790979-2		Bandlås	Olofsfors. ø15 deln.125/25mm
9	KT-790979-3		Brodd	Olofsfors. 30x15x40mm
10	KT-790979-3		Bandspännare	Olofsfors
11	KT-791445		Boggiband TXL	Clark
12	KT-791497		Boggiband TL 85	Clark
13	KT-791499		Boggiband TXCL	Clark
14	KT-791447		Bandspännare	Clark
15	KT-791474		Bandlås	Clark - Kort (24x95 mm)
16	KT-791475		Bandlås	Clark - Lång (24x160 mm)

Dragkrok

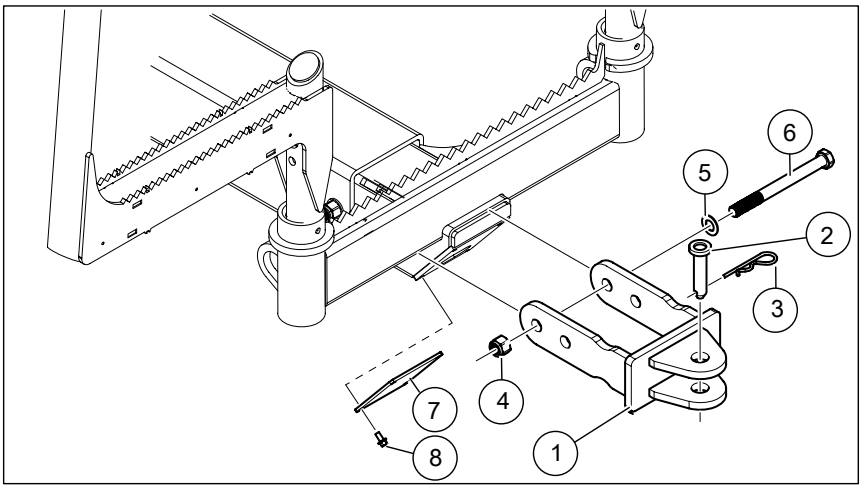

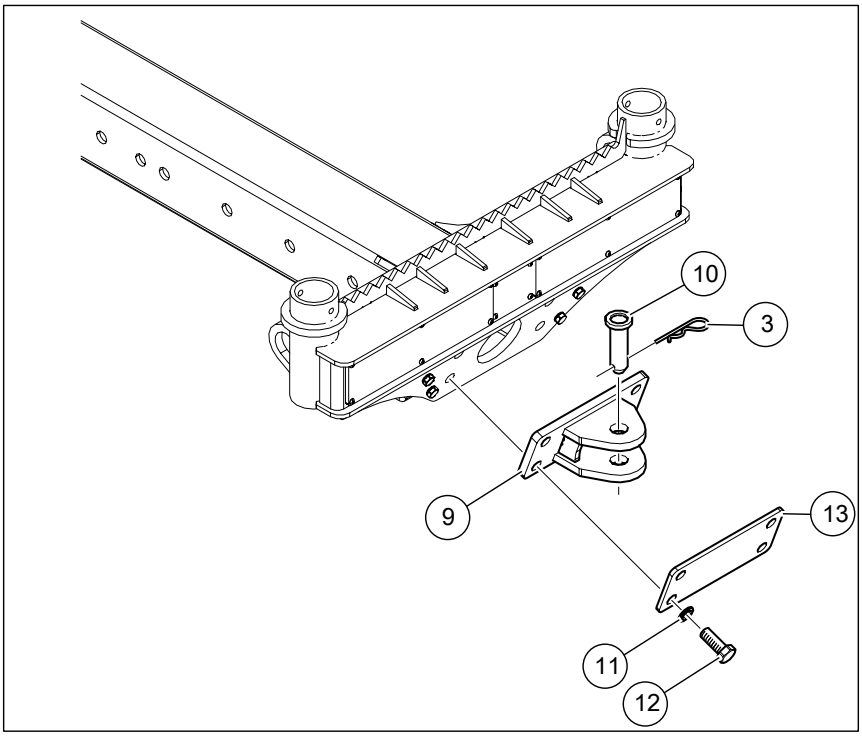

000642

Dragkrok

Pos	Art.	Antal	Benämning	Kommentarer
1	TE-701895	1 st	Bakre drag	
2	TE-700409	1 st	Sprint till dragbalk	
3	KT-2326	1 st	Fjädersprint	5 mm
4	K6135-12	2 st	Låsmutter	Nyloc M20
5	K6152-07	2 st	Bricka	BRB M20 FZB
6	K6077-30	2 st	Skruv	M6S 20X220 8.8 FZB ISO 4014
7	TE-702125	1 st	Täckplåt	Maskin utan dragkrok
8	09–266793	4 st	Flänsskruv	M6SF 8x16 8.8 FZB
9	TE-702408	1 st	Drag	
10	TE-702388	1 st	Sprint	D=30 mm
11	K6163-0020	4 st	Låsbricka	Nordlock M20
12	KT-890065	4 st	Skruv	M6S 20X50 8.8 FZB ISO 4017
13	TE-702421	1 st	Täckplåt	Maskin utan dragkrok

Elektrisk frontvinsch

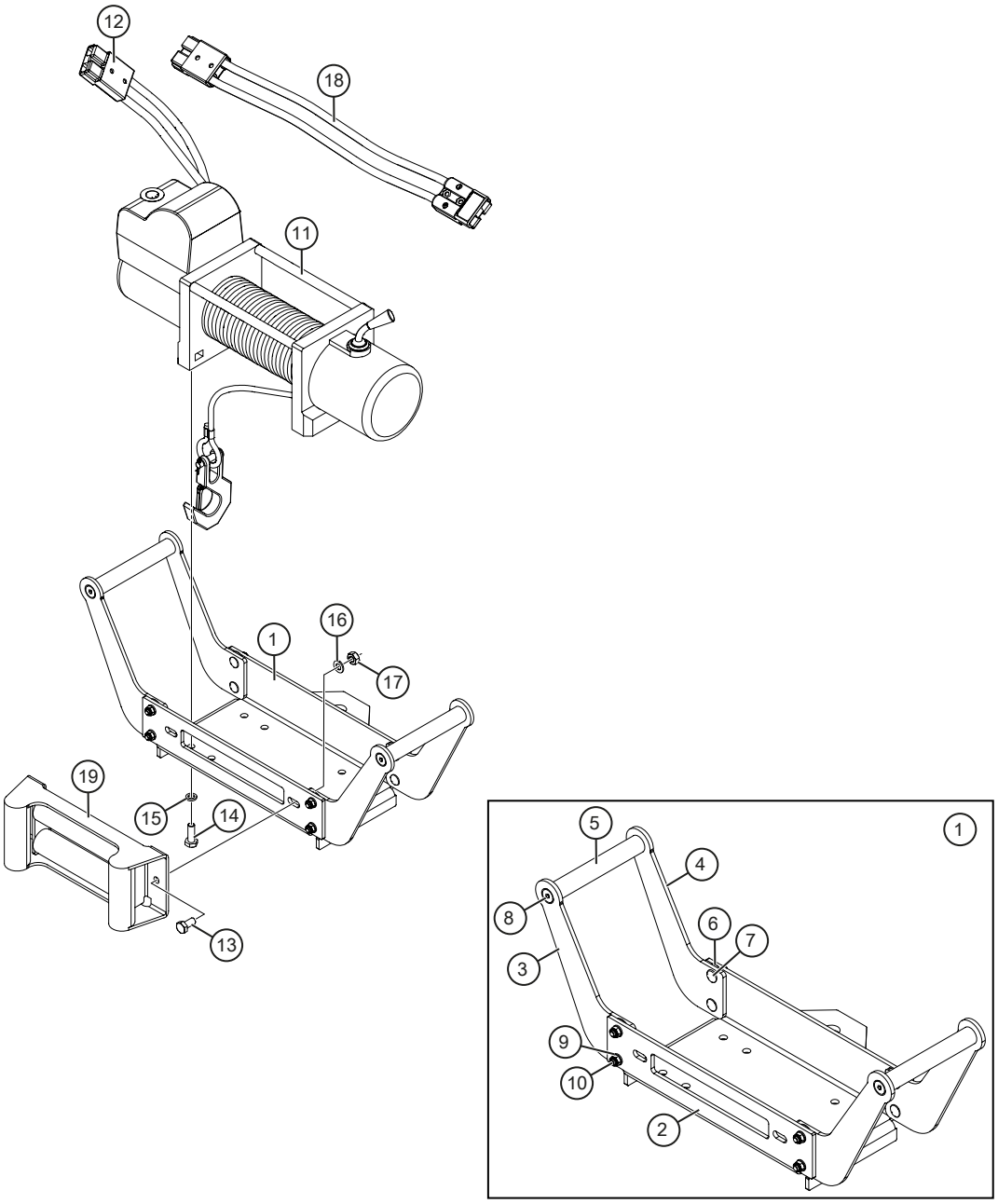

000643

Elektrisk frontvinsch

Pos	Art.	Antal	Benämning	Kommentarer
1	TE-710056	1 st	Vinschfäste	Komplett
2	TE-702618	1 st	Vinschfäste	Ingår i TE-710056
3	TE-702621	2 st	Sida handtag	Ingår i TE-710056. Höger
4	TE-702622	2 st	Sida handtag	Ingår i TE-710056. Vänster
5	TE-702623	2 st	Handtag	Ingår i TE-710056
6	09-266587	8 st	Bricka	Ingår i TE-710056. 8,2x30x1
7	K6085-09	8 st	Vagnsbult	Ingår i TE-710056. MVBF M8x25 FZB
8	K6058-40	4 st	Skruv	Ingår i TE-710056. MF6S 10x20 10.9 FZB
9	K6151	8 st	Planbricka	Ingår i TE-710056. BRB M8 FZB
10	K6134	8 st	Låsmutter	Ingår i TE-710056. LM6M 8 Nyloc
11	KT-240003	1 st	El-vinsch	Komplett. LV-P8000 24V. Se underleverantörsdokumenta-tion för ingående detaljer.
12	KT-TBSK4WD	1 st	Laddhandske	S 175 röd 24V
13	K6077-011	1 st	Skruv	M6SH 10x22 8.8 FZB
14	K6077-02	2 st	Skruv	M6S 10x30 8.8 FZB
15	K6163-003	4 st	Låsbricka	Nordlock M10
16	K6152	4 st	Planbricka	BRB M10 FZB
17	K6131	2 st	Mutter	M6M 10 8 FZB
18	KT-703609	6 st	Adapter elektrisk vinsch	
19		1 st	Wirestyrning	Ingår i El-vinsch KT-240003

Hydraulisk frontvinsch

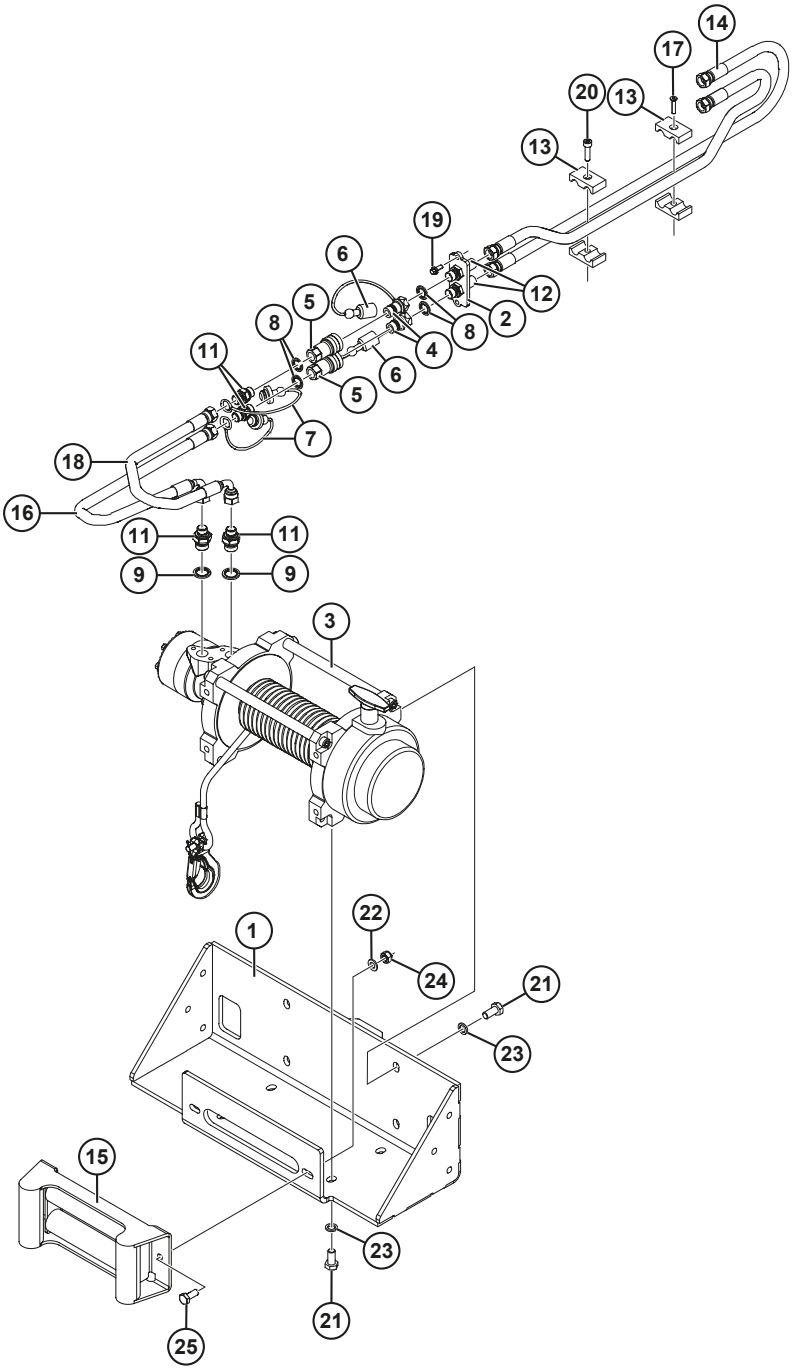

000644

Hydraulisk frontvinsch

Pos	Art.	Antal	Benämning	Kommentarer
1	TE-701808	1 st	Vinschfäste	
2	TE-703595	1 st	Fästplåt slangkoppling	
3	KT-240021	1 st	Hydraulisk vinsch	Komplett. HV10000 24V. Se underleverantörsdokumenta-tion för ingående detaljer.
4	KT-55500206	2 st	Snabbkoppling	3/8” Hane
5	KT-55500306	2 st	Snabbkoppling	3/8” Hona
6	KT-55510406	2 st	Dammskydd	3/8” Handel
7	KT-55500506	2 st	Dammskydd	3/8” Hondel
8	KT-56010106	4 st	Gummistålbricka	3/8”
9	KT-56010108	2 st	Gummistålbricka	1/2”
10	KT-70020606	2 st	Adapter	3/8”UF-3/8”UF
11	KT-70020608	2 st	Adapter	3/8”UF-1/2”UF
12	KT-70900606	2 st	Skottgenomgång	3/8”UF-3/8”UF
13	KT-53904216	4 st	Dubbelklammer	
14	TS-121380	2 st	Hydraulslang	3/8” L=3800 mm Rak-Rak
15		1 st	Wirestyrning	Ingår i hydraulisk vinsch KT-240021
16	TS-122035	1 st	Hydraulslang	3/8” L=350 mm Rak-90°
17	K6085-0015	1 st	Skruv	MF6S 6x30 10.9 FZB
18	TS-122040	1 st	Hydraulslang	3/8” L=400 mm Rak-90°
19	09-267257	2 st	Flänsskruv	M6SF 6x16 8x8 FZB
20	K6065-45	1 st	Insexskruv	MC6S 8x30 8.8 FZB
21	K6077-113	8 st	Skruv	M6S 12x25 8.8 FZB
22	K6152	2 st	Planbricka	BRB M10 FZB
23	K6163-000	8 st	Låsbricka	Nordlock M12
24	K6135	2 st	Låsmutter	LM6M 10 8 FZB
25	09–267743	2 st	Skruv	M6SH 10x25 8.8 FZB

Brandsläckare

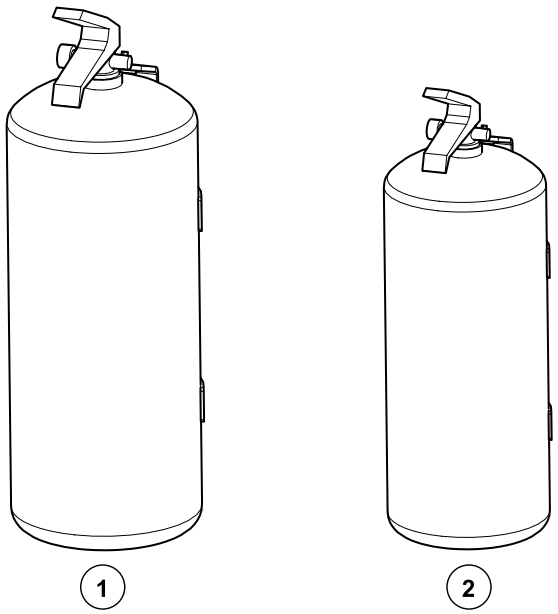

000112

Brandsläckare

Pos	Art.	Antal	Benämning	Kommentarer
1	KT-791177		Brandsläckare	Skum, 9 kg
	KT-791178		Fordonshållare	Brandsläckare 9 kg
2	KT-790050-2		Brandsläckare	Pulver, 6 kg
	KT-790050-1		Fordonshållare	Brandsläckare 6 kg

Brandsläckningssystem

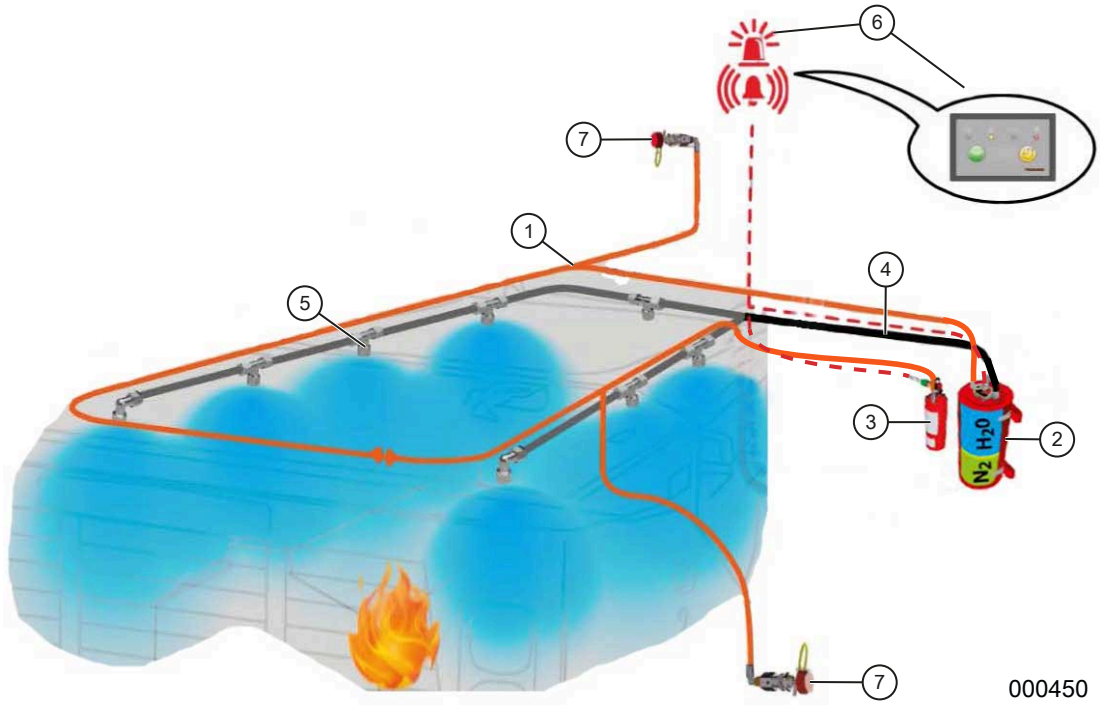

Brandsläckningssystem

Pos	Art.	Antal	Benämning	Kommentarer
			Släcksystem Fogmaker	Om du har problem eller behöver reservdelar, kontakta en av Fogmaker auktoriserad servicelämnare.
1		LM	Fogmaker hydropneum.detektorslang	
2		1 st	Släckmedelsbehållare	
3		1 st	Aktiveringspatron	
4			Släckmedelsslangar	
5			Dysor	
			Skärringar	
			Muttrar	
6		1 st	Centralenhet	
7		2 st	Manuell aktiveringsventil	

Motorvärmare Eberspächer Hydronic S3 24V

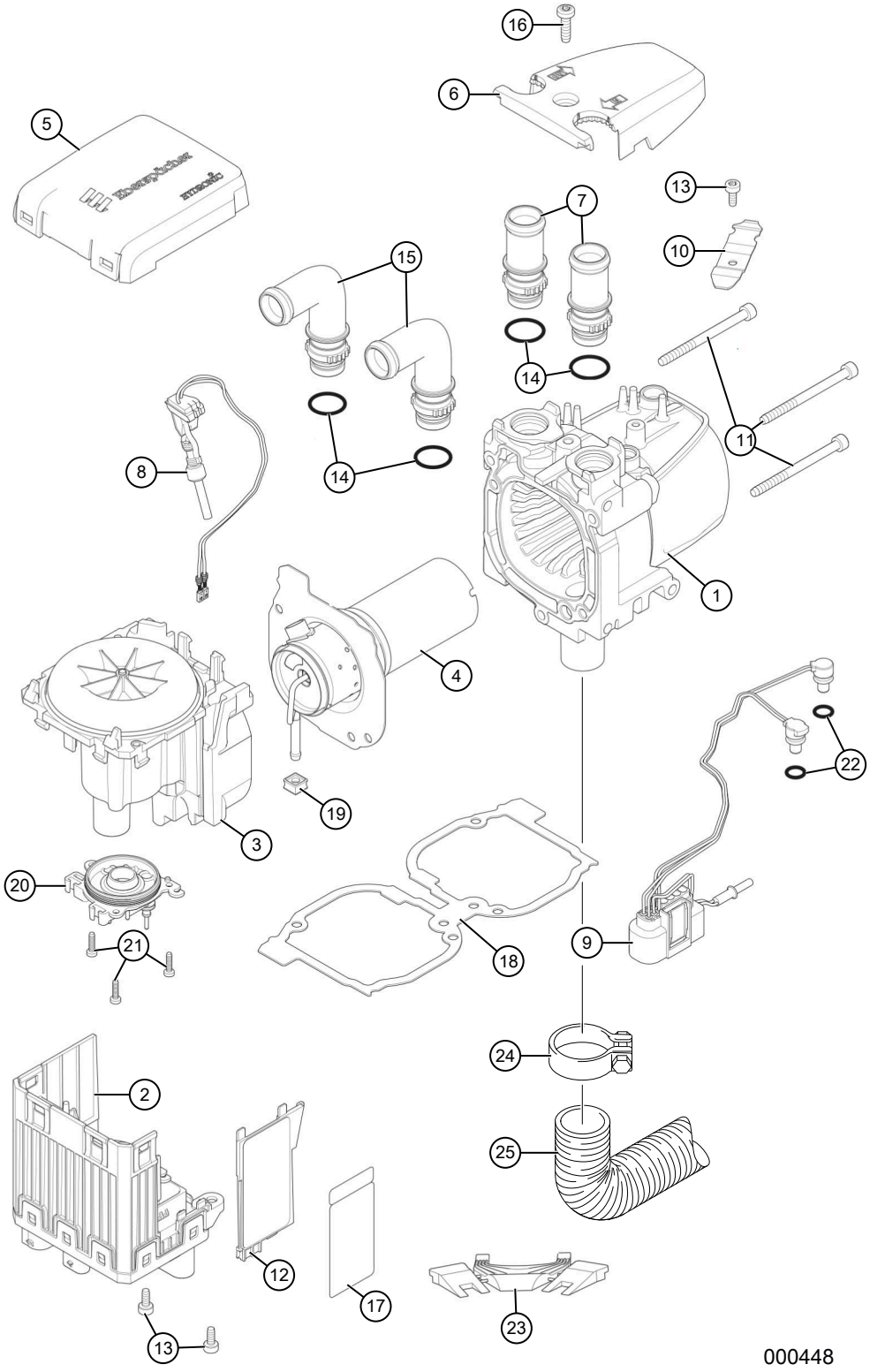

Motorvärmare Eberspächer Hydronic S3 24V

Pos	Art.	Antal	Benämning	Kommentarer
				Nedanstående delar lagerförs inte av Terri men kan special-beställas vid behov.
	KT-240004		Motorvärmare Diesel Sats 24V	För bränslepump, se Kapitel Motor och Bränslesystem
1		1 st	Kåpa med värmeväxlare	
2		1 st	Styrdon	Sats. Inkl. pos 2, 13, 17, 20 och 21
3		1 st	Fläkt	
4		1 st	Brännkammare	Sats. Inkl. 4, 18 och 19
5		1 st	Fläktlock	
6		1 st	Kåpa, sensor	Sats. Inkl. 6 och 16
7		1 st	Vattenstutsar, raka	Sats. Inkl. 7 och 14
8		1 st	Glödstift	Sats. Inkl. 8, 13, 20 och 21
9		1 st	Kabelsträng för värmaren	Sats. Inkl. 9, 13, 20 och 21
10		1 st	Tryckfjäder	Sats. Inkl. 10 och 13
11		1 st	Skruv	Sats. M5 × 65 självgängande, DIN 7500-EE
12		1 st	Kåpa elmotor	
13		2 st	Skruv	M4 × 10 självgängande, DIN 7500-EE
14		2 st	O-ring	Ø 16x2
15		1 st	Vattenstutsar, vinklade	Sats. Inkl. 14 och 15
16		1 st	Skruv	M5 × 18 självgängande, DIN 7500-CE
17		1 st	Fabriksskylt, ersättning	
18		1 st	Packningssats	Inkl. 18 och 19
19		1 st	Bussning för bränslerör	
20		1 st	Lock, elmotor	
21		3 st	Skruv	M3 × 12 självgängande, DIN 7500
22		2 st	O-ring	Ø 7,5x2
23		1 st	Demonteringssats för styrdonet	
24		1 st	Spännklämma	
25		1 st	Avgasslang	Ø 24 mm, L = 900 mm

Verktyg och övrigt

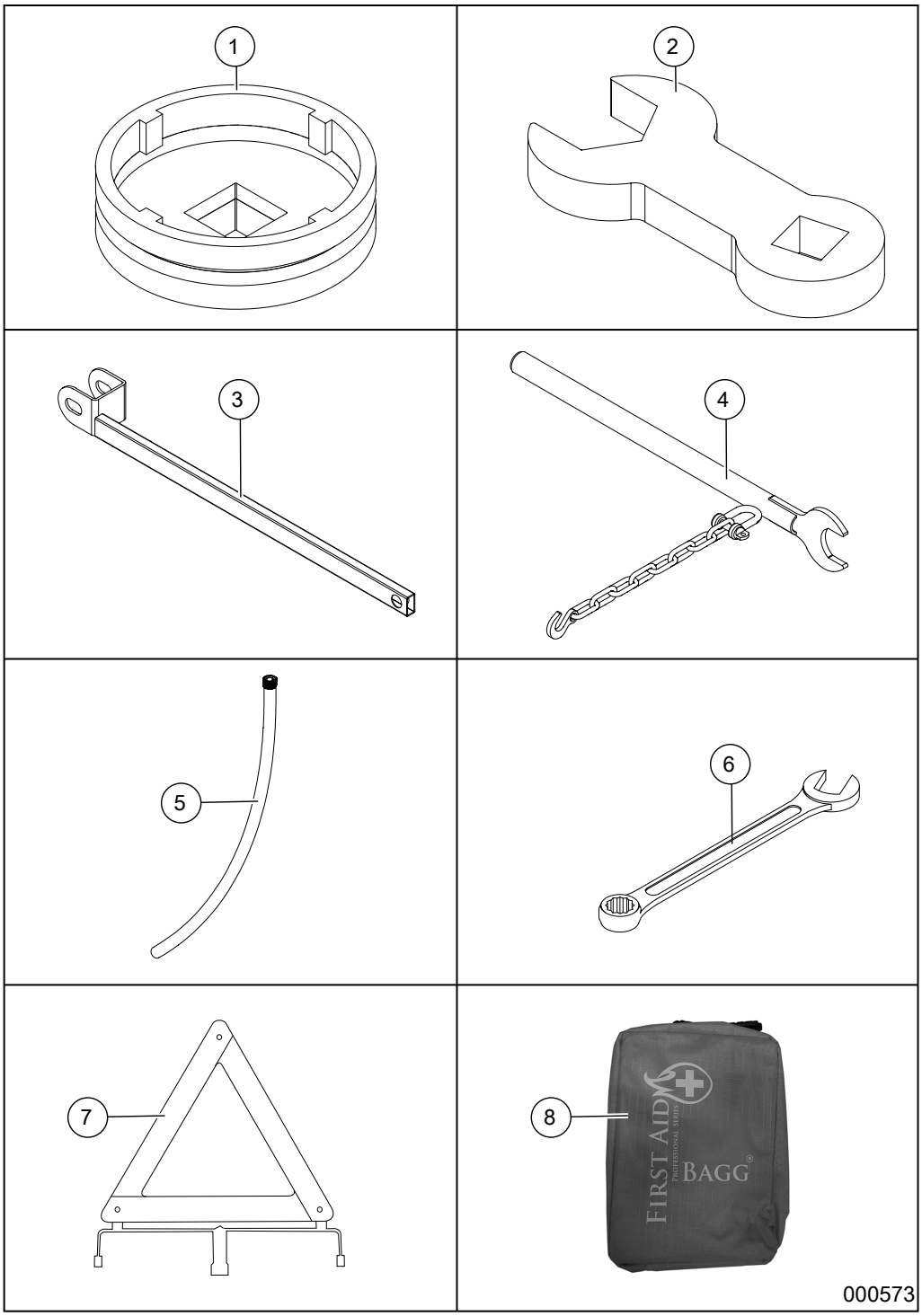

Verktyg och övrigt

Pos	Art.	Antal	Benämning	Kommentarer
1	TE-701543	1 st	Nyckel till kronmutter	
2	TE-703071	1 st	Förlängning till momentnyckel	
3	TE-700318	1 st	Hyttstag	
4	TE-702800	1 st	Verktyg för spänning av snabbkopplingar	
5	KT-59960126	1 st	Avtappningsslang	
6	KT-790897	1 st	Blocknyckel	24 mm
7	KT-252301	1 st	Varningstriangel	
8	KT-791138	1 st	Första hjälpen-väska	

Skyltar och dekaler

2 3

000106

Skyltar och dekaler

Pos	Art.	Antal	Benämning	Kommentarer
1			Dekalsats säkerhet/Varning/Påbud	
-	KT-790624		Varningsdekal	
-	KT-790626		Dekal Brandsläckning	
-	KT-253902		Dekal Brandsläckare	
-	KT-790542		Dekal MOWI	
-	KT-790541		Dekal Riskzon 20 m	
-	KT–790543		Dekal Gå ej under hängade last	
2			Dekalsats inv. I hytt	
-	KT-790623		Instrument dekal	
-				
3	KT-791155		Dekaler Terri 3FW	
	KT-791155-1		Dekaler Terri 3CW	
	KT-791155-2		Dekaler Terri 3HW	
	KT-791155-AWS		Dekal AWS, Ruta	
	KT-791155-HUV		Dekaler HUV	
	KT-791268		Dekaler Terri 3FT	
	KT-791268-1		Dekaler Terri 3CT	
	KT-791268-2		Dekaler Terri 3HT	
	KT-791137		Dekaler "lösa" flaksidor	
	KT-791108		Dekaler Flak, TERRI och "stämpel"	
-	KT-890165		Dekal "Terri, For all Terrain	
-	KT-791056		Dekal "Made in Småland"	

Färg

Färg

Pos	Art.	Antal	Benämning	Kommentarer
1			Röd RAL 3002	
2			Grå RAL 7040	
3			Svart RAL 9005	

12 HYDRAULSCHEMA

Rev B

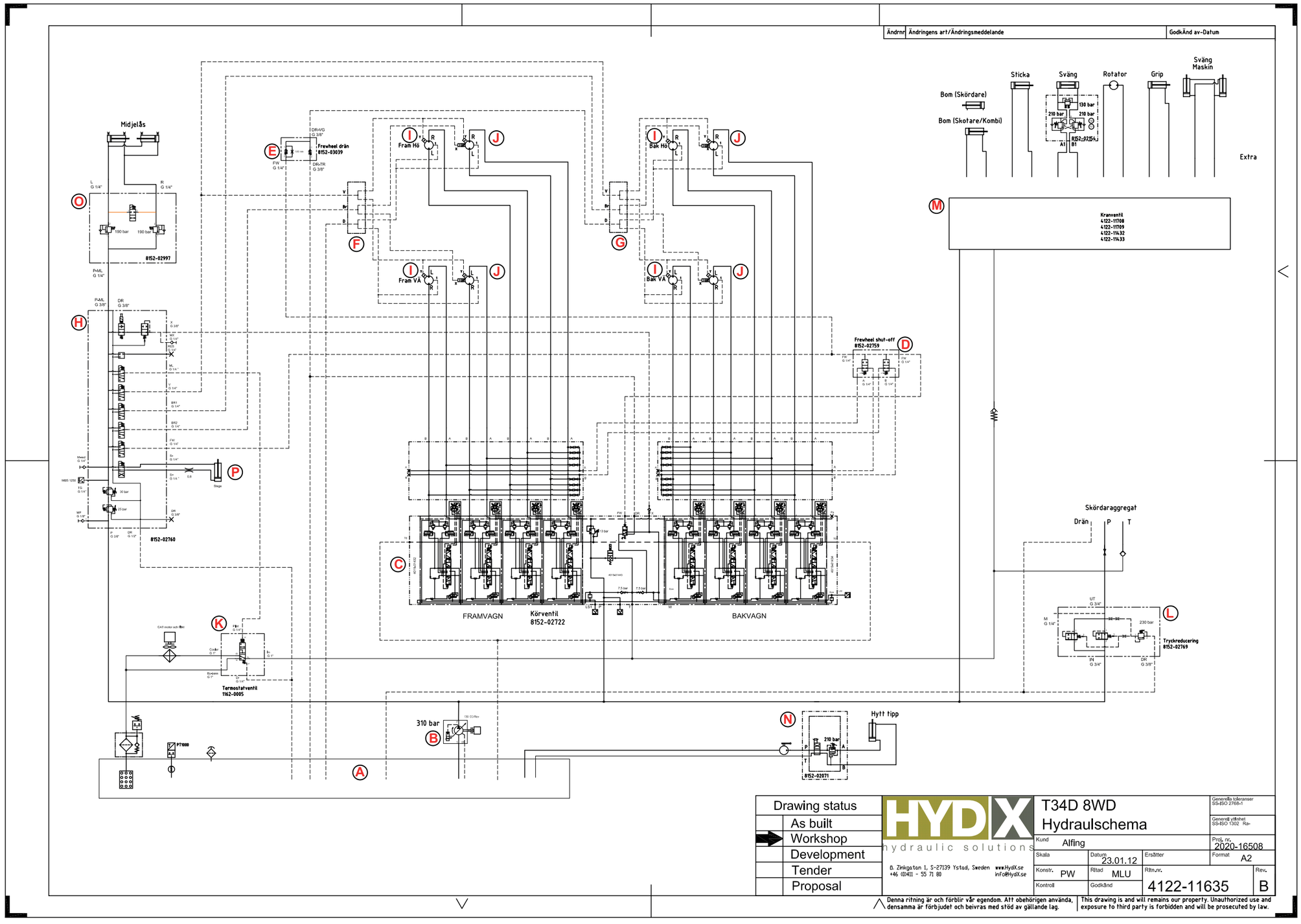

Rev B

Pos	Art.	Antal	Benämning	Kommentarer
A	TE-702154	1 st	Hydraultank	T.o.m. maskin T23-019.
	TE-702987	1 st	Hydraultank	Fr.o.m. maskin T23-020.
B	KT-791320	1 st	Driftpump	130cc 24V. T.o.m. maskin T21-006.
	KT-791320	1 st	Driftpump	115cc 24V. Fr.o.m. maskin T22-001.
C	KT-791219	1 st	Körventil	8WD. T.o.m. maskin T23-026. Ej T23-016.
	KT-791433	1 st	Körventil	8WD CAN-styrd. Fr.o.m. maskin T23-027. Även T23-016.
D	KT-791210	1 st	Blockeringsventil dränering	
E	KT-791227	1 st	Ventilblock dränering vagn	
F	KT-790600	1 st	Ventilblock	Främre boggi
G	KT-790600	1 st	Ventilblock	Bakre boggi
H	KT-791214	1 st	Pilotblock	Komplett
I	KT-791225	4 st	Hjulmotor utan P-Broms	1248cc Poclain
J	KT-791226	4 st	Hjulmotor Med P-Broms	1248cc Poclain
K	KT-791338	1 st	Termostatblock	Ver 2. T.o.m. maskin T23-006. Ej T21-001, T22-001, T22-006 och T22-007.
	KT-791378	1 st	Termostatblock	Ver 3. Fr.o.m. maskin T23-007. Även T21-001, T22-001, T22-006 och T22-007.
L	KT-791202	1 st	Tryckblockeringsventil	Gäller Kombi och Skördare.
M		1 st	Kranventil	Se *Kranventil med anslutningar*, sida 97.
N	KT-790603	1 st	Hyttblock	Upp/ned
O	KT-791217	1 st	Midjelåsblock	
P	TE-710040	1 st	Stege	T.o.m. maskin T23-028.
	TE-710157	1 st	Stege	Fr.o.m. maskin T23-029.

Körventil 8WD

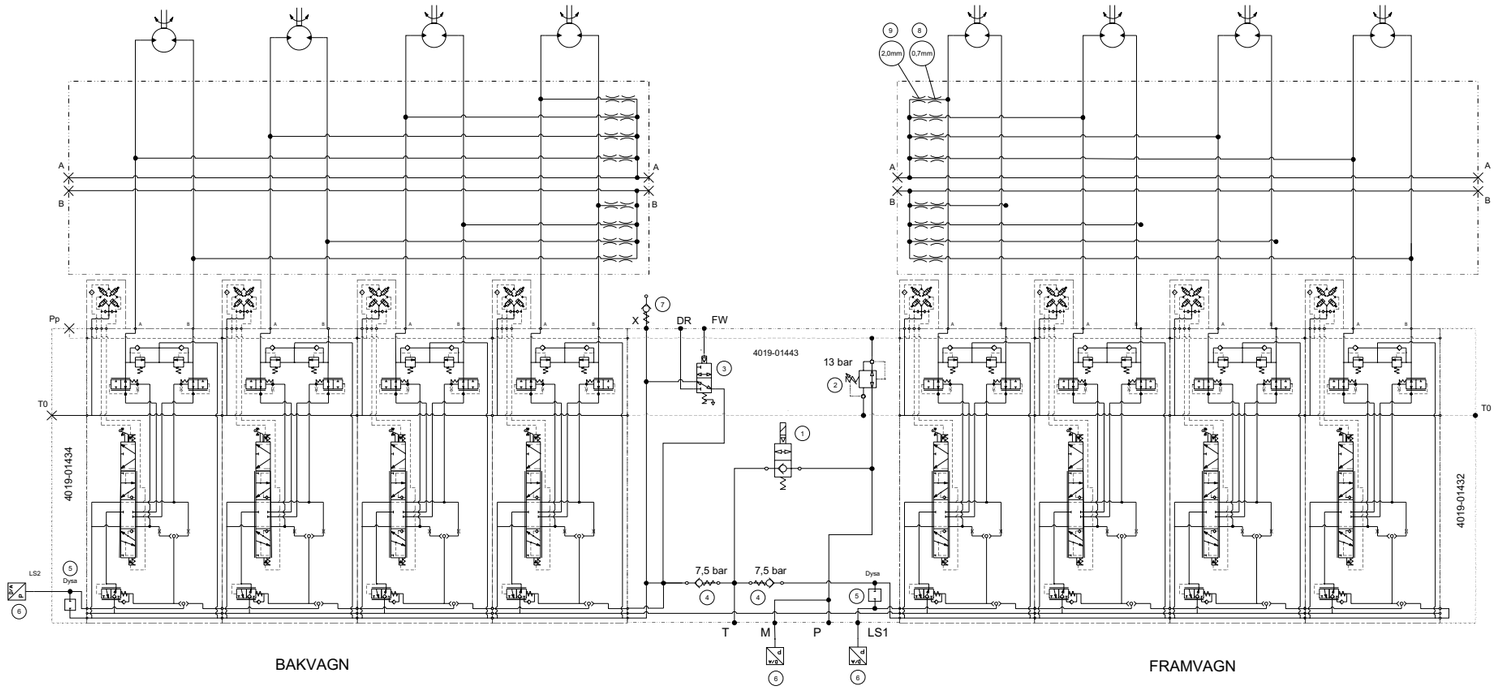

HYDX artikelnummer: 8152-02722
T34D - Körventil 8WD

Pos	Qty	Part No.	Description	Model Code

Drawing status: As built / Workshop / Development / Tender / Proposal

HYDX hydraulic solutions
Ö. Ziridgatan 1, S-271 39 Ystad, Sweden
+46 (0)411 – 55 71 80
www.HydX.se info@HydX.se

Hydraulic Circuit Diagram

Viscosity at 40°C: xxx cSt
Normal Temperature Range: LL-HH°C
Voltage Electric Motors: xxx/yyy VAC zz Hz
Control Voltage: xxx DC/AC
Designed For Mineral Oil

Project Name: TERRI T34D
Project No.: 2020-16508
Equipment No.: -
Customer: Alfing /Terri
Scale: -
Date: 2021.06.22
Designed: PW
Drawn: MLU
Size: A1
Drawing No: 4122-11633
Rev.: -

This drawing is not to be copied nor shall it be disclosed to any third party without the written consent from Hydraulic AB.

INDEX

09-265139 136
09-265439 138
09-265505 92
09-265543 ..... 168, 172
09-265604 ..... 12, 14
09-265605 ..... 12, 14, 150, 152, 154, 168
09-265702 ..... 94, 96, 118, 120, 124, 126, 172
09-265731 ..... 24, 28
09-266027 ..... 152, 154
09-266028 154
09-266029 156
09-266030 ..... 94, 96
09-266034 ..... 24, 28, 154
09-266035 170
09-266036 ..... 32, 154, 168, 172
09-266040 8
09-266194 ..... 92, 156
09-266195 ..... 136, 154
09-266243 168
09-266309 ..... 160, 162
09-266587 224
09-266793 ..... 12, 14, 24, 28, 154, 162
09-266960 118
09-266966 ..... 212, 214, 216
09-267024 ..... 136, 168
09-267027 172
09-267053 172
09-267054 ..... 136, 150
09-267055 150
09-267180 ..... 168, 172, 174
09-267189 144
09-267257 ..... 24, 28, 226
09-267313 144
09-267314 144
09-267315 144
09-267316 144
09-267326 ..... 152, 154
09-267440 156
09-267446 60
09-267485 166
09-267589 126
09-267641 132
09-267708 154
09-267710 138
09-267713 ..... 86, 152
09-267716 218
09–265543 148
09–265604 42
09–265605 ..... 74, 76
09–265731 ..... 38, 42
09–266036 124
09–266037 168
09–266040 32
09–266194 52
09–266779 92
09–266793 ..... 38, 62, 64, 74, 76, 222
09–266960 ..... 120, 124, 126
09–267180 ..... 146, 148
09–267330 54
09–267440 38
09–267446 ..... 40, 56, 58
09–267589 120
09–267591 138
09–267691 148
09–267710 14
09–267743 226
09–267804 136
09–267810 ..... 120, 124, 126, 156
703375 142
81-0249-FZB 136
81-0467 170
81–0239 146
81–0483–FZB 142
83-0051-FZB 172

K-6152 20
K6030-5 92
K6058-40 ..... 156, 172, 224
K6058–40 148
K6062-02 136
K6062-1 ..... 136, 138
K6062-11 154
K6062–3 ..... 194, 196
K6065 ..... 138, 150
K6065-25 152
K6065-45 226
K6065-601 154
K6065–601 138
K6066 150
K6066-01 ..... 74, 76
K6067-18 50
K6067-19 134
K6067-20 48
K6067-26 48
K6067–24 14
K6067–26 42
K6068-071 138
K6074-09 ..... 88, 94, 96, 144, 146
K6075 ..... 120, 126, 172
K6075-01 10
K6076–330 ..... 120, 124, 126
K6077 166
K6077-001 ..... 12, 14, 32, 92, 118, 158
K6077-01 ..... 120, 126, 172
K6077-011 224
K6077-02 ..... 8, 120, 126, 164, 224
K6077-113 226
K6077-114 132
K6077-201 162
K6077-202 156
K6077-206 ..... 212, 214, 216
K6077-30 ..... 156, 222
K6077-31 158
K6077–08 142
K6078-014 118
K6078-02 ..... 144, 156, 172
K6078-310 168
K6078–28 194
K6080–20 ..... 38, 42, 46
K6085-0012 170
K6085-0015 226
K6085-03 120
K6085-062 50
K6085-064 ..... 82, 84

K6085-09 224
K6085–0012 194
K6085–0016 42
K6129 92
K6131 224
K6131-02 ..... 38, 42, 46
K6131-07 162
K6133 ..... 144, 170, 174, 194, 196
K6133–1 136
K6134 ..... 94, 96, 136, 168, 172, 224
K6135 ..... 120, 126, 144, 172, 226
K6135-1 ..... 120, 126, 144
K6135-11 156
K6135-12 ..... 94, 96, 138, 156, 162, 222
K615-050 126
K6150 174
K6151 ..... 138, 150, 152, 168, 172, 224
K6152 ..... 8, 42, 120, 126, 144, 156, 224, 226
K6152-050 120
K6152-051 ..... 156, 162, 212, 214, 216, 218
K6152-07 ..... 138, 156, 162, 222
K6162-01 134
K6162-02 134
K6163-000 ..... 8, 38, 42, 46, 118, 146, 226
K6163-002 ..... 132, 162, 164, 166
K6163-0020 ..... 156, 158, 222
K6163-003 ..... 20, 48, 118, 120, 126, 164, 166, 224
K6163-004 ..... 94, 96, 144, 150, 170
K6163–000 ..... 120, 124, 126, 134, 146, 148
K6163–0020 ..... 120, 124, 126
K6163–003 14
K6163–004 ..... 120, 124, 126
K6206-06 136
K6626-61 144
KT-003602 170
KT-0146.125 136
KT-0539 32
KT-0541 168
KT-0547C 168
KT-082002 ..... 152, 154
KT-1012751 ..... 202, 206
KT-123120 138
KT-131201 162
KT-14350032 ..... 24, 28
KT-162820 168
KT-172070 44
KT-175550 ..... 202, 206
KT-175552 ..... 202, 206
KT-176425 14
KT-185015 10
KT-185102 ..... 24, 28
KT-185104 ..... 12, 14, 22, 30
KT-185105 22
KT-185111 ..... 12, 14
KT-185112 ..... 24, 28
KT-185114 32
KT-185115 32
KT-185406 ..... 12, 14
KT-186204 174
KT-186307 174
KT-2326 ..... 172, 222
KT-239802 210
KT-240000 ..... 174, 210
KT-240001 ..... 172, 210
KT-240003 224
KT-240004 232
KT-240008 ..... 188, 192
KT-240009 ..... 188, 192
KT-240010 210
KT-240011 210
KT-240015 210
KT-240021 226
KT-240025 ..... 202, 206
KT-240026 206
KT-240027 202
KT-240028 206
KT-240029 206
KT-240030 210
KT-240031 206
KT-240032 . 100, 102, 104, 106, 108, 110, 112, 114
KT-240033 ..... 100, 104, 108, 112
KT-240035 22
KT-240036 ..... 24, 28
KT-240036-1 ..... 24, 28
KT-240038 ..... 176, 178
KT-240039 176
KT-240040 176
KT-240043 176
KT-240046 48
KT-240210 ..... 24, 28
KT-240502 ..... 12, 14, 24, 28
KT-241010103 146
KT-2420002203 146
KT-2420200620 146
KT-2435200201 146
KT-252301 234
KT-253902 236
KT-256201 ..... 202, 206
KT-256301 ..... 202, 206
KT-256401 ..... 202, 206
KT-256701 206
KT-266259 162
KT-266309 160
KT-266883 ..... 120, 124, 126, 156
KT-266966 218
KT-267126 38
KT-267140 ..... 38, 42, 46
KT-267172 20
KT-267802 10
KT-268059 218
KT-268060 218
KT-268061 218
KT-268062 218
KT-30012572 ..... 202, 206
KT-38890 170
KT-42020405 14
KT-42030812 22
KT-4600-100 ..... 94, 96, 156
KT-4600100 146
KT-4690135 ..... 188, 192
KT-5001488 176
KT-5001508 ..... 172, 176
KT-50541 146
KT-50542 146
KT-50740606 ..... 24, 28
KT-50740812 ..... 12, 14
KT-50991141 ..... 12, 14
KT-5201297005 208
KT-5201297075 208
KT-5201299030 208

KT-5201299040 208
KT-5201498030 202
KT-5201498040 ..... 202, 206
KT-5201498060 ..... 202, 206
KT-52933 168
KT-52971 168
KT-52996 168
KT-53900528 ..... 46, 82
KT-53904216 226
KT-53904426 84
KT-55400040 ..... 38, 42, 46
KT-55410016 48
KT-55500206 ..... 40, 44, 226
KT-55500208 218
KT-55500306 226
KT-55500308 218
KT-55500506 226
KT-55510406 ..... 40, 44, 226
KT-55603170 ..... 24, 28
KT-55603185 ..... 24, 28
KT-56010102 48
KT-56010104 ..... 14, 24, 28, 46, 48, 52, 54, 56, 58, 60, 62, 64, 74, 76, 86, 92, 94, 96
KT-56010106 ..... 40, 44, 48, 54, 56, 58, 60, 62, 64, 88, 90, 92, 102, 106, 110, 114, 212, 214, 216, 218, 226
KT-56010108 ..... 12, 14, 22, 42, 48, 102, 106, 110, 114, 218, 226
KT-56010112 ..... 38, 42, 46, 48, 82, 84, 102, 106, 110, 114
KT-56010116 ..... 48, 74, 76, 84
KT-56010120 ..... 38, 42, 78, 80
KT-56010206 ..... 24, 28
KT-56010208 38
KT-56010222 38
KT-56100216 48
KT-56100220 46
KT-580908 168
KT-58132346 202
KT-58301608 ..... 24, 28
KT-58600812 22
KT-59020009 146
KT-59950112 34
KT-59960126 234
KT-606-284 ..... 94, 96
KT-6067-262 ..... 10, 20
KT-6067-270 ..... 8, 146
KT-6067-281 ..... 164, 166
KT-6067-290 134
KT-6070-03 144
KT-60990044 38
KT-60990073 38
KT-61500015 38
KT-61710602 146
KT-61720606 146
KT-63155 168
KT-63186 168
KT-63189 168
KT-65669020 174
KT-68140015 172
KT-7002005 22
KT-70020204 48
KT-70020404 ..... 46, 48, 52, 54, 56, 58, 60, 62, 64, 74, 82, 86, 92
KT-70020406 ..... 62, 64, 88
KT-70020606 ... 48, 56, 58, 60, 62, 64, 90, 102, 106, 110, 114, 212, 214, 216, 226
KT-70020608 ..... 54, 56, 58, 60, 64, 102, 106, 110, 114, 116, 218, 226
KT-70020612 ..... 38, 42
KT-70020808 ..... 48, 102, 106, 110, 114, 116, 218
KT-70020812 46
KT-70021212 ..... 46, 48, 82, 84, 102, 106, 110, 114
KT-70021216 ..... 48, 84
KT-70021616 ..... 74, 76, 80
KT-70021620 ..... 38, 42, 78, 80
KT-7003416 176
KT-7003417 176
KT-7003426 176
KT-7003427 176
KT-700661 ..... 152, 154
KT-70080408 44
KT-70080608 44
KT-70081216 ..... 48, 84
KT-70081616 ..... 48, 84
KT-701010 146
KT-70110202 44
KT-70110404 ..... 24, 28
KT-70150409 ..... 66, 68, 70, 72
KT-70150612 ..... 66, 68, 70, 72
KT-70150817 ..... 66, 68, 70, 72
KT-701858 138
KT-702280 ..... 24, 28
KT-702281 38
KT-702282 38
KT-702283 ..... 24, 28
KT-702417 210
KT-702418 210
KT-702954 144
KT-703134 46
KT-703138 ..... 24, 28
KT-703180 208
KT-703374 142
KT-703485 96
KT-703486 96
KT-703487 96
KT-703574 22
KT-703575 22
KT-703576 22
KT-703577 22
KT-703578 22
KT-703579 22
KT-703580 22
KT-703582 22
KT-703609 224
KT-70900016 150
KT-7090008 42
KT-70900404 ..... 64, 82, 84
KT-70900606 ..... 40, 226
KT-70900808 ..... 42, 82, 84, 218
KT-70901010 84
KT-70901212 ..... 82, 84
KT-720182-1 218
KT-72031616 ..... 48, 84
KT-72040202 44
KT-72040404 ..... 64, 76, 94, 96
KT-72040606 92
KT-72050404 ..... 40, 86, 92
KT-72050606 ..... 62, 212
KT-72051616 40

KT-7205808 44
KT-73030404 62
KT-73051616 ..... 44, 76, 80
KT-74011616 82
KT-74030404 ..... 62, 64, 66, 68
KT-74030606 64
KT-74040404 ..... 44, 52, 88
KT-74040606 ..... 40, 90
KT-74040808 44
KT-74041616 ..... 48, 74, 76, 80, 82, 84
KT-74131616 ..... 48, 84
KT-75020012 46
KT-75030004 ..... 48, 62, 64
KT-75030006 64
KT-765001 12
KT-765001-1 12
KT-765001-2 ..... 12, 16, 78, 80
KT-765001-3 ..... 12, 16
KT-765001-4 ..... 12, 16
KT-765001-5 ..... 12, 16
KT-765001-6 ..... 12, 16
KT-765001-7 ..... 12, 16
KT-765001-8 ..... 12, 14
KT-765003 ..... 12, 14
KT-765004 ..... 12, 14
KT-765005 ..... 12, 14
KT-765006 ..... 12, 14
KT-765007 ..... 12, 14
KT-765008 32
KT-765009 32
KT-765010 32
KT-765011 ..... 12, 14
KT-765018 20
KT-765020 176
KT-765034 32
KT-765034-1 32
KT-765035 34
KT-765036 34
KT-765036-1 34
KT-765037 ..... 24, 28
KT-765038 ..... 24, 28
KT-765039 34
KT-765039-1 34
KT-765042-5 22
KT-765043 10
KT-765044 ..... 12, 14
KT-765045 18
KT-765046 32
KT-765047 34
KT-765049 34
KT-785018 210
KT-785036 ..... 92, 142
KT-785179 ..... 188, 192
KT-790011 ..... 102, 106, 110, 114
KT-790028 ..... 212, 214, 216, 218
KT-790029 ..... 212, 214, 216, 218
KT-790032 ..... 212, 214, 216, 218
KT-790037 176
KT-790038 176
KT-790039 176
KT-790042 176
KT-790046 178
KT-790050 172
KT-790050-1 ..... 172, 228
KT-790050-2 228
KT-790052 210
KT-790069 176
KT-790515 ..... 134, 212
KT-790515-1 134
KT-790516 134
KT-790517 214
KT-790531 132
KT-790539 128
KT-790540 128
KT-790541 236
KT-790542 236
KT-790553 ..... 38, 42
KT-790566-2 ..... 62, 64
KT-790595 ..... 188, 192
KT-790600 ..... 56, 58, 60, 240
KT-790601 92
KT-790602 92
KT-790603 ..... 92, 240
KT-790605 116
KT-790616 114
KT-790623 236
KT-790624 236
KT-790626 236
KT-790636 128
KT-790653 48
KT-790672 212
KT-790672-1 212
KT-790680 22
KT-790685-1 128
KT-790685-3 128
KT-790690 168
KT-790691 170
KT-790691-1 170
KT-790692 ..... 84, 168
KT-790694 174
KT-790695 172
KT-790698 174
KT-790700 168
KT-790708 ..... 186, 190
KT-790710 168
KT-790712 176
KT-790725 ..... 100, 104, 108, 112
KT-790749 210
KT-790754 ..... 100, 104, 108, 112
KT-790775 176
KT-790779 176
KT-790780 ..... 176, 178
KT-790785 ..... 186, 190
KT-790818 ..... 102, 106, 110, 114
KT-790832 178
KT-790837-1 134
KT-790837-2 134
KT-790851 88
KT-790851-1 88
KT-790856 ..... 12, 14
KT-790862 186
KT-790863 ..... 186, 190
KT-790863-1 ..... 186, 190
KT-790879 ..... 188, 192
KT-790881 180
KT-790881-10 180
KT-790881-20 180
KT-790881-30 180
KT-790881-40 180
KT-790881-50 180

KT-790881-60 180
KT-790881–1 180
KT-790881–2 180
KT-790881–3 180
KT-790881–4 180
KT-790881–5 180
KT-790881–6 180
KT-790884 214
KT-790884-1 214
KT-790887 . 100, 102, 104, 106, 108, 110, 112, 114
KT-790897 234
KT-790913 ..... 48, 82, 84
KT-790919 ..... 38, 42
KT-790948 188
KT-790953 200
KT-790954 198
KT-790960 ..... 100, 104, 108, 112
KT-790962 48
KT-790967 ..... 164, 166
KT-790976 ..... 38, 42
KT-790977 ..... 102, 106, 110
KT-790979 220
KT-790979-1 220
KT-790979-10 220
KT-790979-2 220
KT-790979-20 220
KT-790979-3 220
KT-790979-30 220
KT-790979-5 220
KT-790979-6 220
KT-790988 ..... 164, 166
KT-790988–1 ..... 164, 166
KT-790988–2 ..... 164, 166
KT-790988–3 ..... 164, 166
KT-790988–4 ..... 164, 166
KT-790988–5 ..... 164, 166
KT-790988–6 ..... 164, 166
KT-790988–7 ..... 164, 166
KT-790988–8 ..... 164, 166
KT-790988–9 ..... 164, 166
KT-790989 146
KT-790989–1 146
KT-790989–2 146
KT-790989–3 146
KT-790989–4 146
KT-790989–5 146
KT-790990 146
KT-790990-1 146
KT-790990-2 146
KT-790990-3 146
KT-790995 128
KT-790995-1 128
KT-791018 ..... 94, 96
KT-791019 ..... 94, 96
KT-791019-1 ..... 94, 96
KT-791025 ..... 94, 96
KT-791034 162
KT-791043 186
KT-791045 210
KT-791045-1 210
KT-791046 ..... 164, 166
KT-791052 132
KT-791056 236
KT-791060 190
KT-791062 ..... 188, 192, 194, 196
KT-791075 90
KT-791075-1 90
KT-791079 ..... 212, 214, 216, 218
KT-791097 186
KT-791098 172
KT-791100 116
KT-791101 116
KT-791102 ..... 102, 104, 106, 110, 112, 114, 116
KT-791103 ..... 138, 210
KT-791105 ..... 24, 28
KT-791108 236
KT-79111-3 192
KT-791110 116
KT-791111 116
KT-791116 ..... 188, 192, 210
KT-791116-1 ..... 192, 210
KT-791116-2 ..... 118, 120, 192, 210
KT-791116-3 210
KT-791116-4 ..... 192, 210
KT-791116-5 ..... 192, 210
KT-791116-6 192
KT-791116–1 188
KT-791116–2 ..... 124, 126, 188
KT-791116–3 188
KT-791116–4 188
KT-791116–5 188
KT-791116–6 188
KT-791117 210
KT-791118 ..... 138, 210
KT-791118–1 138
KT-791119 ..... 24, 28
KT-791121 210
KT-791131 ..... 164, 166
KT-791137 236
KT-791138 234
KT-791143 ..... 38, 42
KT-791143–1 ..... 38, 42
KT-791143–2 ..... 38, 42
KT-791143–20 ..... 38, 42
KT-791146 ..... 118, 120, 124, 126
KT-791155 236
KT-791155-1 236
KT-791155-2 236
KT-791155-AWS 236
KT-791155-HUV 236
KT-791158-1 218
KT-791158-2 218
KT-791159 ..... 134, 216, 218
KT-791166 ..... 164, 166
KT-791177 ..... 138, 228
KT-791178 228
KT-791185 ..... 38, 42, 46
KT-791186H 164, 166
KT-791186V 164, 166
KT-791194 ..... 186, 190
KT-791197 116
KT-791198 116
KT-791202 240
KT-791203 192
KT-791203-1 ..... 188, 192
KT-791203-2 ..... 188, 192
KT-791204 ..... 202, 206
KT-791205 92
KT-791207 ..... 98, 100
KT-791208 ..... 98, 104

KT-791210 ..... 52, 240
KT-791213 . 100, 102, 104, 106, 108, 110, 112, 114
KT-791214 ..... 62, 64, 240
KT-791214-2..... 62, 64
KT-791214-3..... 62, 64
KT-791217 ..... 86, 240
KT-791217-1.....86
KT-791219 ..... 48, 240
KT-791222 ..... 100, 104, 108, 110, 112, 114
KT-791223 . 100, 102, 104, 106, 108, 110, 112, 114
KT-791224 ..... 100, 106, 108, 110, 114
KT-791225 ..... 66, 68, 164, 166, 240
KT-791226 ..... 70, 72, 164, 166, 240
KT-791227 ..... 54, 240
KT-791233 176
KT-791234 202
KT-791237 210
KT-791238 166
KT-791240 134
KT-791241 22
KT-791244 ..... 12, 14
KT-791245 ..... 12, 14
KT-791264 186
KT-791268 236
KT-791268-1.....236
KT-791268-2.....236
KT-791270 198
KT-791271 200
KT-791272 .....186, 190
KT-791281 .....100, 104, 106, 108, 112, 114
KT-791284 136
KT-791303 . 100, 102, 104, 106, 108, 110, 112, 114
KT-791304 ..... 100, 104, 108, 112
KT-791305 ..... 38, 42
KT-791307 ..... 98, 108
KT-791308 .....98, 112
KT-791310 .....186, 190
KT-791313 .....188, 192
KT-791317 ..... 100, 104, 108, 112
KT-791318 . 100, 102, 104, 106, 108, 110, 112, 114
KT-791319 ..... 100, 106, 108, 114
KT-791320 ..... 46, 240
KT-791320-1.....46
KT-791326 .....164, 166
KT-791335 176
KT-791337 128
KT-791337-1.....128
KT-791337-10.....128
KT-791337-4.....128, 130
KT-791337-5.....128, 130
KT-791337-6.....128, 130
KT-791337-7.....128, 130
KT-791337-8.....128, 130
KT-791337-9.....130
KT-791338 ..... 74, 240
KT-791342 128
KT-791362 .....188, 192
KT-791363 .....188, 192
KT-791367 150
KT-791378 ..... 76, 240
KT-791380 144
KT-791381 144
KT-791385 176
KT-791386 178
KT-791419 128
KT-791421 128
KT-791422 128
KT-791422-1.....128
KT-791422-2.....128
KT-791422-3.....128
KT-791423 ..... 100, 104, 108, 112
KT-791424 ..... 100, 104, 108, 112
KT-791425 ..... 100, 104, 108, 112
KT-791428 ..... 102, 106, 110, 114
KT-791432 132
KT-791433 ..... 48, 240
KT-791435 128
KT-791438 192
KT-791439 190
KT-791443 190
KT-791445 220
KT-791447 220
KT-791448 190
KT-791465 154
KT-791474 220
KT-791475 220
KT-791491 176
KT-791493 128
KT-791497 220
KT-791499 220
KT-791521 208
KT-791522 208
KT-791533 24
KT-791534 28
KT-791536 28
KT-791537 30
KT-791551 .....120, 126
KT-791606 48
KT-791625 48
KT-795002 8
KT-795003 8
KT-795023 32
KT-795024 32
KT-795027 20
KT-795028 20
KT-8000 20
KT-8001 20
KT-8002163.....176
KT-8002478.....176
KT-8002520.....176
KT-8003335.....176
KT-8003336.....176
KT-8003337.....176
KT-8003348.....176
KT-890038 170
KT-890039 170
KT-890040 170
KT-890049 186
KT-890049-1.....190
KT-890056 136
KT-890065 222
KT-890118..... 38, 42
KT-890135 186
KT-890165 236
KT-MB21755 128
KT-S3250 200
KT-S4114 .....198, 200
KT-S5427-2 198
KT-S5427-5 198
KT-S5693-5 200

KT-S6884 198
KT-S6885 ..... 198, 200
KT-S6960 198
KT-S8567 ..... 198, 200
KT-TBSK4WD 224
KT–703348-H 200
KT–703348-V 198
KT–790543 236
KT100024 ..... 156, 162
KT100079 134
KT100177 162
KT100178 162
KT100179 162
KT100180 ..... 162, 218
KT55603157 14

L6085–021 164

T-701564 ..... 94, 96
T3999042 ..... 136, 168
T4099298 92
T4299181 ..... 186, 190
T4299185 186
T4299185-1 190
T4299186 190
T4299189 ..... 186, 190
T4299190 ..... 186, 190
T4299191 ..... 186, 190
T4299195 186
T50032 ..... 186, 190
T50033 ..... 186, 190
T50041 ..... 202, 206, 208
T50125 186
T50127 ..... 186, 190
T50128 ..... 186, 190
T50153 ..... 186, 190
T50156 ..... 202, 206
T50165 ..... 202, 206
T50237 192
T50330 ..... 186, 190
T50366 186
T50409 ..... 202, 206
T50462 174
T50535 210
T50545 ..... 186, 190
T50549 ..... 188, 192, 194
T50550 ..... 186, 190
T50557 186
T51078 ..... 186, 190
T51079 ..... 186, 190
T53002 172
T53003 172
T53009 172
T53030 168
T53033 136
T6493506 ..... 136, 168
TBD 48
TE-38329 168
TE-38330 168
TE-38331 168
TE-38339 168
TE-38346 172
TE-38891H 170
TE-38891V 170
TE-604387 156
TE-604388 156
TE-67545 168
TE-67548 170
TE-67549 170
TE-700066 160
TE-700091 146
TE-700147-1 ..... 24, 28
TE-700183 ..... 24, 28
TE-700243 ..... 88, 146
TE-700270 156
TE-700303 92
TE-700307 92
TE-700309 ..... 118, 120, 124, 126
TE-700318 234
TE-700347 136
TE-700348 136
TE-700409 ..... 138, 222
TE-700466 172
TE-700685 156
TE-700730 22
TE-700749 156
TE-700750 156
TE-700984 178
TE-701000 146
TE-701003 146
TE-701092 148
TE-701093 148
TE-701094 148
TE-701095 148
TE-701096 148
TE-701097 148
TE-701100 172
TE-701162 10
TE-701195 156
TE-701235 ..... 138, 172, 210
TE-701375 160
TE-701391 138
TE-701441 152
TE-701509 ..... 94, 96
TE-701511 156
TE-701523 94
TE-701528 ..... 94, 96
TE-701529 94
TE-701536 172
TE-701539 172
TE-701543 234
TE-701554 ..... 94, 96
TE-701565 ..... 94, 96
TE-701597 162
TE-701600 162
TE-701601 162
TE-701604 162
TE-701630 148
TE-701678 ..... 94, 96
TE-701681 ..... 94, 96
TE-701684 ..... 94, 96
TE-701685 ..... 94, 96
TE-701735 ..... 164, 166
TE-701760 168
TE-701761 168
TE-701808 226
TE-701813 138
TE-701820 138

TE-701847 148
TE-701849 138
TE-701862 138
TE-701881 138
TE-701884 138
TE-701895 222
TE-701920 210
TE-701949 128
TE-701950 128
TE-701951 ..... 164, 166
TE-701959 160
TE-701977 138
TE-701982 138
TE-701985 138
TE-702025 158
TE-702026 158
TE-702029 158
TE-702030 158
TE-702047 138
TE-702116 156
TE-702125 222
TE-702131 14
TE-702135 ..... 12, 14
TE-702136 12
TE-702143 ..... 12, 14
TE-702153 ..... 82, 84
TE-702154 ..... 38, 240
TE-702168 24
TE-702176 ..... 24, 28
TE-702187 32
TE-702190 32
TE-702223 24
TE-702224 32
TE-702227 32
TE-702245 156
TE-702254 158
TE-702284 138
TE-702285 138
TE-702295 164
TE-702296 164
TE-702310 164
TE-702373 156
TE-702374 156
TE-702376 152
TE-702388 222
TE-702397 158
TE-702408 222
TE-702412 210
TE-702413 210
TE-702421 222
TE-702425 ..... 118, 124
TE-702430 ..... 118, 124
TE-702438 ..... 118, 120, 124, 126
TE-702444 160
TE-702470 160
TE-702471 160
TE-702472 160
TE-702488 ..... 160, 162
TE-702492 160
TE-702494 ..... 118, 124
TE-702513 138
TE-702517 ..... 172, 210
TE-702520 ..... 172, 210
TE-702528 14
TE-702544 136
TE-702546 136
TE-702572 172
TE-702584 136
TE-702600 138
TE-702601 136
TE-702601-1 ..... 24, 136
TE-702614 136
TE-702618 224
TE-702621 224
TE-702622 224
TE-702623 224
TE-702634 172
TE-702639 136
TE-702647 136
TE-702648 136
TE-702651 136
TE-702653 136
TE-702687 158
TE-702705 118
TE-702706 ..... 40, 44
TE-702737 ..... 46, 56, 58
TE-702738 ..... 94, 96
TE-702739 38
TE-702773 124
TE-702774 128
TE-702775 ..... 118, 120, 124, 126
TE-702778 ..... 118, 120, 124, 126
TE-702797 ..... 194, 196
TE-702798 ..... 194, 196
TE-702800 234
TE-702806 170
TE-702819 38
TE-702824 124
TE-702825 218
TE-702828 218
TE-702846 166
TE-702847 166
TE-702893 218
TE-702902 170
TE-702907 74
TE-702921 22
TE-702932 144
TE-702936 144
TE-702944 144
TE-702945 144
TE-702946 144
TE-702949 150
TE-702950 150
TE-702951 150
TE-702952 150
TE-702987 ..... 42, 240
TE-703011 42
TE-703066 194
TE-703071 ..... 150, 234
TE-70310 198
TE-703114 166
TE-703115 166
TE-703133 144
TE-703145 50
TE-703160 50
TE-703195 42
TE-703196 42
TE-703210 76
TE-703212 126
TE-703218 ..... 120, 126

TE-703223 ....120, 126
TE-703229 120
TE-703236 156
TE-703238 156
TE-703275 14
TE-703368 142
TE-703380 142
TE-703447 154
TE-703451 154
TE-703452 154
TE-703453 154
TE-703455 154
TE-703457 42
TE-703458 42
TE-703459 42
TE-703475 156
TE-703483 156
TE-703484 156
TE-703488 96
TE-703489 96
TE-703491 96
TE-703492 32
TE-703517 134
TE-703518 134
TE-703541 190
TE-703595 226
TE-703623 .... 24, 28
TE-703624 162
TE-703648 162
TE-703661 28
TE-703662 28
TE-703709 200
TE-703754 150
TE-710019 136
TE-710023 146
TE-710040 .... 94, 240
TE-710056 224
TE-710131 146
TE-710149 154
TE-710157 .... 96, 240
TE-710185 162
TE-710187 152
TE-720178 210
TE-790995-4 128
TE-791087 200
TE-791159 134
TE-791379 144
TE–702094 8
TE–702103 8
TE–702106 8
TE–702108 8
TE–702866 ....194, 196
TE700271 156
TK121880 146
TS-111055 .... 64, 76
TS-111170 .... 60, 68
TS-111212 .... 58, 68
TS-111220 .... 64, 84
TS-111395 60
TS-112030 ....44, 50, 88
TS-112055 ....56, 58, 62, 64, 74
TS-112060 .... 50, 52
TS-112085 .... 62, 64, 74, 76
TS-112090 ....60, 72, 86
TS-112095 ....60, 72, 82, 84, 92
TS-112100 .... 44, 50, 52, 64
TS-112110 .... 68, 72
TS-112120 .... 58, 72
TS-112125 .... 58, 64
TS-112130 ....58, 62, 72
TS-112150 .... 56, 70
TS-112152 ....52, 54, 62
TS-112160 56
TS-112170 ....60, 68, 70
TS-112180 66
TS-112190 .... 66, 70
TS-112205 .... 58, 68
TS-112207 .... 62, 82
TS-112220 .... 62, 64, 82, 84
TS-112317 .... 62, 64, 94, 96
TS-112330 .... 62, 64, 94, 96
TS-113027 88
TS-113045 .... 50, 52
TS-113115 70
TS-113140 82
TS-113155 70
TS-113160 .... 84, 86
TS-118090 .... 62, 64
TS-118115 44
TS-118150 40
TS-118170 66
TS-118177 92
TS-121045 .... 212, 214, 216
TS-121080 .... 212, 214, 216
TS-121102 118
TS-121140 118
TS-121150 56
TS-121165 58
TS-121190 118
TS-121246 118
TS-121380 226
TS-121479 118
TS-122028 ....46, 62, 64
TS-122035 226
TS-122040 ....66, 68, 226
TS-122045 118
TS-122049 40
TS-122050 .... 40, 50
TS-122060 .... 40, 42, 116, 118
TS-122070 118
TS-122080 ....118, 122
TS-122090 90
TS-122095 116
TS-122130 70
TS-122155 64
TS-122157 .... 50, 62
TS-123028 .... 40, 44
TS-123032 92
TS-123058 40
TS-123121 60
TS-127075 90
TS-127100 72
TS-127130 70
TS-128050 44
TS-128055 116
TS-128070 116
TS-128128 .... 40, 46
TS-128270 118
TS-128549 118
TS-128600 44

TS-131040 218
TS-131045 ..... 50, 84
TS-131050 ..... 50, 84
TS-131395 60
TS-132029 ..... 40, 82
TS-132033 82
TS-132040 ..... 44, 84
TS-132049 ..... 44, 56, 58
TS-132050 ..... 40, 62
TS-132056 40
TS-132058 82
TS-132060 54
TS-132066 ..... 44, 54, 84
TS-132095 72
TS-132100 ..... 72, 218
TS-132105 72
TS-132135 68
TS-132140 ..... 44, 68
TS-132145 68
TS-132155 ..... 50, 72
TS-132185 ..... 50, 68
TS-132205 ..... 50, 72
TS-132210 ..... 50, 68
TS-132220 ..... 50, 68, 72
TS-132250 ..... 50, 68
TS-133047 82
TS-133060 ..... 44, 64
TS-133170 116
TS-137025 218
TS-138040 ..... 66, 70
TS-151095 ..... 50, 84
TS-151200 84
TS-152021 82
TS-152060 82
TS-152065 ..... 50, 84
TS-158013 82
TS-158023 82
TS-162051 ..... 46, 50
TS-162180 ..... 46, 82
TS-171045 ..... 50, 74, 76
TS-17143 74
TS-172070 76
TS-172180 ..... 74, 76, 78, 80
TS-172235 ..... 38, 74, 76, 78, 80
TS-273056 150

FOR ALL TERRAIN

Adress

Alfing i Älmhult AB
Box 151
343 22 Älmhult

Telefon:
0476-70 97 90

Fax:
0476-268 10 (Älmhult)

Web:
www.terri.se

E-mail:
info@terri.se